(19)中华人民共和国国家知识产权局

(12)实用新型专利

(10)授权公告号 CN 203625615 U
(45)授权公告日 2014.06.04

(21)申请号 201320836317.X

(22)申请日 2013.12.18

(73)专利权人 卡尔迈耶(中国)有限公司
地址 213000 江苏省常州市武进区常武南路518号

(72)发明人 吴悦

(74)专利代理机构 常州市夏成专利事务所(普通合伙) 32233
代理人 李红波

(51)Int.Cl.
D04B 27/34(2006.01)

权利要求书1页 说明书2页 附图1页

(54)实用新型名称

双轴向经编机卷取装置

(57)摘要

本实用新型涉及纺织机械技术领域，尤其是一种双轴向经编机卷取装置。其包括辊筒、芯辊、机架和推布器，辊筒和芯辊安装在机架的前端，推布器安装在机架的后端，机架上设有压辊装置，压辊装置由压辊、气缸和换向阀组成。该装置采用三辊式结构，三根辊筒由同一电机驱动，强力高效，结构稳定，卷取平稳。另外设置压辊装置，从而在织物卷取过程中增强压辊的压紧力，稳定性好，运行可靠，故障率低，大大提高了生产效率，减少了劳动成本，更提高了织物产品的质量。

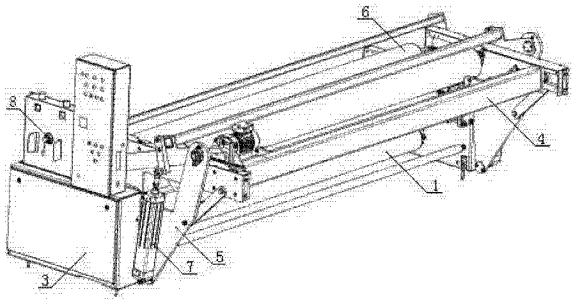

CN 203625615 U

1. 一种双轴向经编机卷取装置，包括辊筒（1）、芯辊（2）、机架（3）和推布器（4），辊筒（1）和芯辊（2）安装在机架（3）的前端，推布器（4）安装在机架（3）的后端，其特征是，机架（3）上设有压辊装置（5），压辊装置（5）由压辊（6）、气缸（7）和换向阀（8）组成。

2. 根据权利要求 1 所述的双轴向经编机卷取装置，其特征是，辊筒（1）有三根，排列成倒三角形，芯辊（2）位于辊筒（1）的上方。

3. 根据权利要求 1 所述的双轴向经编机卷取装置，其特征是，各辊筒（1）之间通过链条连接，由一个电机驱动。

4. 根据权利要求 1 所述的双轴向经编机卷取装置，其特征是，压辊（6）与气缸（7）连接，通过换向阀（8）控制。

5. 根据权利要求 4 所述的双轴向经编机卷取装置，其特征是，压辊（6）压在芯辊（2）卷取的布卷上。

双轴向经编机卷取装置

技术领域

[0001] 本实用新型涉及纺织机械技术领域，尤其是一种双轴向经编机卷取装置。

背景技术

[0002] 卷取机构是经编机的重要组成部分之一，它是将经编机编织成的织物收卷的机构，当纱线经过编织机织成布匹以后，需要通过卷取装置卷绕成布卷，以便储藏和运输，卷取机构直接影响到成品的最终质量。现有的布料卷取装置由相互平行的二根辊筒以及卷布辊构成，结构不稳定，卷取松散，同时，由于涉及到电气元件较多，因此容易出现故障，在使用过程中，将会降低生产效率，增加劳动成本，影响织物产品的质量。

实用新型内容

[0003] 为了克服现有的卷取机构结构不稳定，卷取松散，生产效率低，影响产品质量的不足，本实用新型提供了一种双轴向经编机卷取装置。

[0004] 本实用新型解决其技术问题所采用的技术方案是：一种双轴向经编机卷取装置，包括辊筒、芯辊、机架和推布器，辊筒和芯辊安装在机架的前端，推布器安装在机架的后端，机架上设有压辊装置，压辊装置由压辊、气缸和换向阀组成。

[0005] 根据本实用新型的另一个实施例，进一步包括辊筒有三根，排列成倒三角形，芯辊位于辊筒的上方。

[0006] 根据本实用新型的另一个实施例，进一步包括各辊筒之间通过链条连接，由一个电机驱动。

[0007] 根据本实用新型的另一个实施例，进一步包括压辊与气缸连接，通过换向阀控制。

[0008] 根据本实用新型的另一个实施例，进一步包括压辊压在芯辊卷取的布卷上。

[0009] 本实用新型的有益效果是，该装置采用三辊式结构，三根辊筒由同一电机驱动，强力高效，同步性好，芯辊位于辊筒上方，结构稳定，卷取平稳。另外设置压辊装置，采用气缸驱动压辊紧压在芯辊卷取的布卷上，防止松散，通过换向阀控制压辊上下移动，稳定性好，运行可靠，故障率低，大大提高了生产效率，减少了劳动成本，更提高了织物产品的质量。

附图说明

[0010] 下面结合附图和实施例对本实用新型进一步说明。

[0011] 图 1 是本实用新型的结构示意图；

[0012] 图 2 是本实用新型的辊筒组合示意图。

[0013] 图中 1. 辊筒，2. 芯辊，3. 机架，4. 推布器，5. 压辊装置，6. 压辊，7. 气缸，8. 换向阀。

具体实施方式

[0014] 如图 1 是本实用新型的结构示意图，图 2 是本实用新型的辊筒组合示意图，一种双

轴向经编机卷取装置，包括辊筒 1、芯辊 2、机架 3 和推布器 4，辊筒 1 和芯辊 2 安装在机架 3 的前端，推布器 4 安装在机架 3 的后端，机架 3 上设有压辊装置 5，压辊装置 5 由压辊 6、气缸 7 和换向阀 8 组成。辊筒 1 有三根，排列成倒三角形，芯辊 2 位于辊筒 1 的上方。各辊筒 1 之间通过链条连接，由一个电机驱动。压辊 6 与气缸 7 连接，通过换向阀 8 控制。压辊 6 压在芯辊 2 卷取的布卷上。

[0015] 该装置采用三辊式结构，排列成倒三角形，三根辊筒 1 由同一电机驱动，协调性高，同步度高，强力高效，芯辊 2 位于辊筒 1 组合体的上方，结构稳定，卷取平稳。另外设置压辊装置 5，采用气缸 7 驱动压辊 6 紧压在芯辊 2 卷取的布卷上，防止松散，通过换向阀 8 控制压辊 6 上下移动，向下移动时还可以设定一个气压值，从而在织物卷取过程中增强压辊 6 的压紧力，稳定性好，运行可靠，故障率低，大大提高了生产效率，减少了劳动成本，更提高了织物产品的质量。

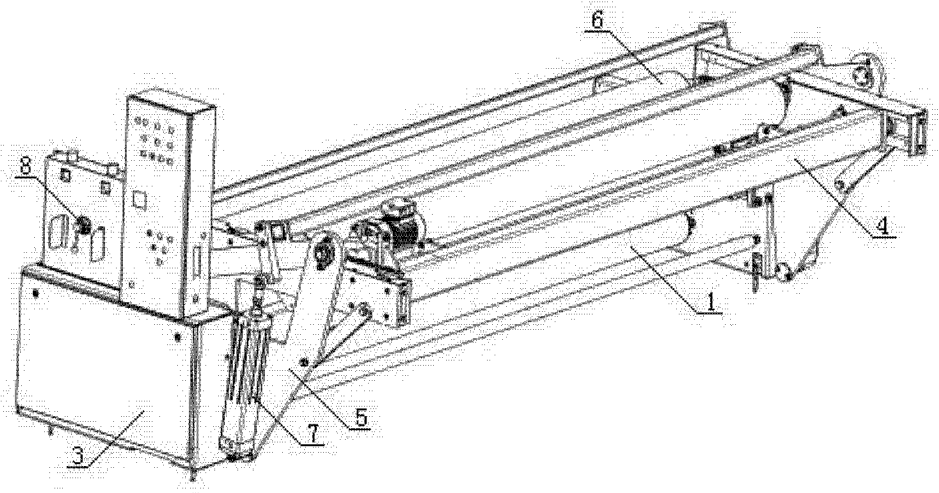

图 1

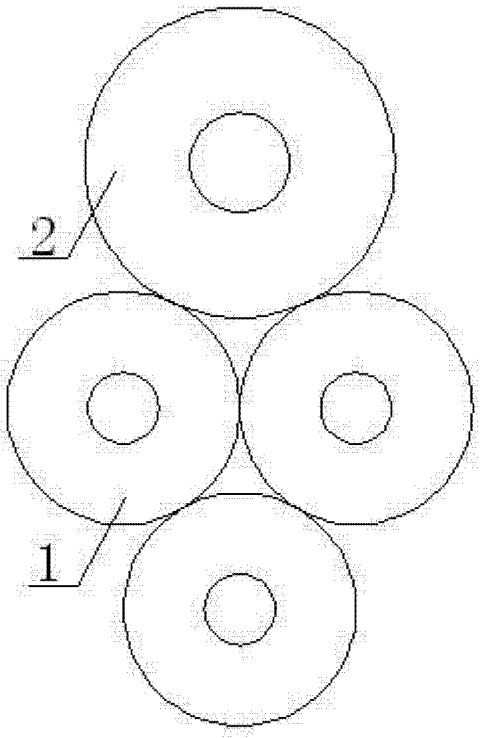

图 2