(19)中华人民共和国国家知识产权局

(12)发明专利申请

(10)申请公布号 CN 103479271 A
(43)申请公布日 2014.01.01

(21)申请号 201310474286.2

(22)申请日 2013.10.11

(71)申请人 吴琼
地址 226400 江苏省南通市如东县掘港镇德大小区 13 号

(72)发明人 吴琼

(51)Int.Cl.
A47K 3/024(2006.01)
A47K 3/164(2006.01)

权利要求书1页 说明书2页 附图1页

(54)发明名称

一种改进的儿童用浴盆

(57)摘要

本发明涉及一种儿童用浴盆，属于洗漱用品领域。本发明要解决的技术问题是：目前的儿童用浴盆存在不足。为解决上述问题，本发明采用的技术方案是：一种改进的儿童用浴盆，包括用于容纳洗澡水的浴盆本体，所述浴盆本体的底部开有排水孔，所述浴盆本体的前侧设有用于置放洗浴用品或洗浴玩具的置物空腔，所述浴盆本体内部设有一靠背，所述靠背上开有一凹槽，所述浴盆本体上设有一与凹槽配套使用以固定靠背位置的凸块，所述靠背上设有一供婴幼儿坐在其上的座位，所述座位通过固定件和定位孔固定于靠背上。本发明的优点是：结构合理，使用效果好，实用性强。

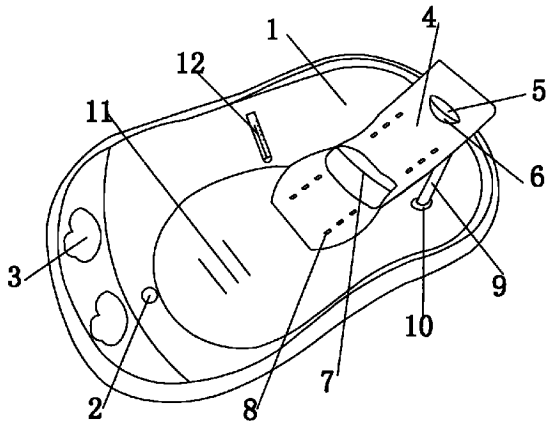

CN 103479271 A

1. 一种改进的儿童用浴盆，包括用于容纳洗澡水的浴盆本体，所述浴盆本体的底部开有排水孔，所述浴盆本体的前侧设有用于置放洗浴用品或洗浴玩具的置物空腔，其特征在于：所述浴盆本体内部设有一靠背，所述靠背上开有一凹槽，所述浴盆本体上设有一与凹槽配套使用以固定靠背位置的凸块，所述靠背上设有一供婴幼儿坐在其上的座位，所述座位通过固定件和定位孔固定于靠背上。

2. 根据权利要求 1 所述的一种改进的儿童用浴盆，其特征在于：所述靠背上从上至下间隔开有多组定位孔。

3. 根据权利要求 1 所述的一种改进的儿童用浴盆，其特征在于：所述靠背的背面设有一组可折叠的支脚。

4. 根据权利要求 1 所述的一种改进的儿童用浴盆，其特征在于：所述浴盆本体上靠近儿童的足部位置形成有台阶。

5. 根据权利要求 1 所述的一种改进的儿童用浴盆，其特征在于：所述浴盆本体的侧壁上设有防水温感器。

6. 根据权利要求 3 所述的一种改进的儿童用浴盆，其特征在于：所述支脚的端部设有防滑垫。

一种改进的儿童用浴盆

技术领域

[0001] 本发明涉及一种浴盆，尤其是涉及一种改进的儿童用浴盆，属于洗漱用品领域。

背景技术

[0002] 婴幼儿经常洗澡有利于婴幼儿身心健康的发展。因此婴幼儿浴盆的好坏很受广大婴幼儿家长的重视。随着社会经济的发展和人们生活水平的不断提高，婴幼儿浴盆与以往相比高级了很多。目前使用的婴幼儿浴盆除了包括传统的盆体，通常还配套有靠背或者是浴网，在一定程度上提高了婴幼儿洗澡的方便和安全程度，但是靠背和浴网的长度不可调节，不能适应不同身高的婴幼儿使用，使用范围小，造成很大的资源浪费，不能满足人们的使用需求。因此，应该提供一种新的技术方案解决上述问题。

发明内容

[0003] 为解决现有婴幼儿浴盆存在的缺陷，本发明提供一种结构合理，使用效果好，能够长时间使用的改进的儿童用浴盆。

[0004] 本发明解决其技术问题，所采用的技术方案是：

[0005] 一种改进的儿童用浴盆，包括用于容纳洗澡水的浴盆本体，所述浴盆本体的底部开有排水孔，所述浴盆本体的前侧设有用于置放洗浴用品或洗浴玩具的置物空腔，所述浴盆本体内部设有一靠背，所述靠背上开有一凹槽，所述浴盆本体上设有一与凹槽配套使用以固定靠背位置的凸块，所述靠背上设有一供婴幼儿坐在其上的座位，所述座位通过固定件和定位孔固定于靠背上。

[0006] 上述技术方案的有关内容解释如下：

[0007] 上述技术方案中，所述靠背上从上至下间隔开有多组定位孔。

[0008] 上述技术方案中，所述靠背的背面设有一组可折叠的支脚。

[0009] 进一步的，所述支脚的端部设有防滑垫。

[0010] 上述技术方案中，所述浴盆本体上靠近儿童的足部位置形成有台阶。

[0011] 上述技术方案中，所述浴盆本体的侧壁上设有防水温感器。

[0012] 由于上述技术方案的应用，本发明与现有技术相比，具有如下优点：

[0013] 1、由于本发明在靠背上从上至下间隔开有多组定位孔，设在靠背上的座位就可以根据需要固定在合适的定位孔上，以适应不同身高的儿童使用。

[0014] 2、由于本发明在靠背的背面设有一组可折叠的支脚，一方面保证了靠背的稳定性，另一方面也可以将靠背拿出来单独使用，可以供儿童洗头或是休息。

[0015] 3、由于本发明在浴盆本体的侧壁上设有防水温感器，家长可以通过防水温感器知道浴盆中水的确切温度，保证儿童洗澡更加的安全舒适。

附图说明

[0016] 附图 1 是本发明实施例一的结构示意图。

[0017] 其中：1、浴盆本体，2、排水孔，3、置物空腔，4、靠背，5、凹槽，6、凸块，7、座位，8、定位孔，9、支脚，10、防滑垫，11、台阶，12、防水温感器。

具体实施方式

[0018] 下面结合附图及实施例对本发明作进一步描述：

[0019] 实施例一：

[0020] 如图 1 所示，本发明一种改进的儿童用浴盆，包括用于容纳洗澡水的浴盆本体 1，浴盆本体 1 的底部开有排水孔 2，浴盆本体 1 的前侧设有用于置放洗浴用品或洗浴玩具的置物空腔 3，浴盆本体 1 内部设有一靠背 4，靠背 4 上开有一凹槽 5，浴盆本体 1 上设有一与凹槽 4 配套使用以固定靠背位置的凸块 6，靠背 4 上设有一供婴幼儿坐在其上的座位 7，座位 7 通过固定件（未显示）和定位孔 8 固定于靠背 4 上，进一步的，定位孔 8 设有多组，设在靠背 4 上的座位 7 就可以根据需要固定在合适的定位孔 8 上，以适应不同身高的儿童使用。

[0021] 优选地，作为一种可实施方式，靠背 4 的背面设有一组可折叠的支脚 9，更进一步的，支脚 9 的端部设有防滑垫 10。这样的结构设计一方面保证了靠背的稳定性，另一方面也可以将靠背拿出来单独使用，可以供儿童洗头或是休息。

[0022] 优选地，作为另一种可实施方式，浴盆本体 1 上靠近儿童的足部位置形成有台阶 11。

[0023] 优选地，作为一种实施例，浴盆本体 1 的侧壁上设有防水温感器 12，家长可以通过防水温感器 12 知道浴盆中水的确切温度，保证儿童洗澡更加的安全舒适。

[0024] 以上所述是本发明的优选实施方式，应当指出，对于本技术领域的普通技术人员来说，在不脱离本发明所述原理的前提下，还可以作出若干改进或替换，这些改进或替换也应视为本发明的保护范围。

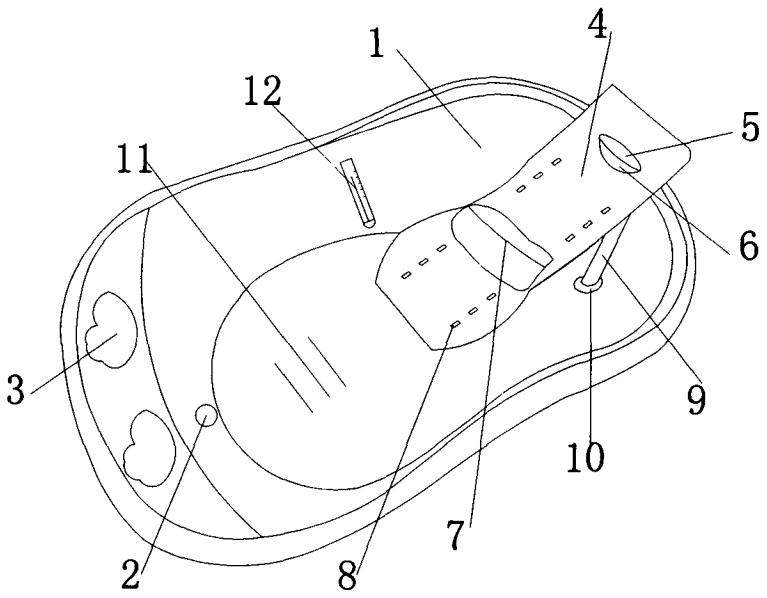

图 1