(19)国家知识产权局

(12)实用新型专利

(10)授权公告号 CN 216952440 U
(45)授权公告日 2022.07.12

(21)申请号 202123164796.9

(22)申请日 2021.12.15

(73)专利权人 北方厚朴(青岛)实业有限公司
地址 266000 山东省青岛市崂山区深圳路222号B座1710室

(72)发明人 江志远

(51)Int.Cl.
F16M 11/20(2006.01)
H02K 7/116(2006.01)
B08B 1/00(2006.01)
G09F 9/30(2006.01)

权利要求书1页 说明书2页 附图1页

(54)实用新型名称

一种智慧社区大屏信息播放装置

(57)摘要

本实用新型公开了一种智慧社区大屏信息播放装置，包括底座，所述底座上转动连接有支撑杆，所述支撑杆上端固定连接有安装板，所述安装板侧壁固定连接有屏幕，所述底座上设有转动机构，所述转动机构包括固定连接在底座上侧壁的电机，所述电机的输出轴固定连接有转杆，所述转杆侧壁固定连接有不完全齿轮，所述支撑杆侧壁固定连接有正齿轮。本实用新型可以带动屏幕转动，扩大了屏幕的展示范围，使屏幕不再固定在一个位置，避免了居民聚集在一起，还可以将屏幕侧壁的灰尘擦拭干净，保证了屏幕的清晰度，从而确保居民能够看清屏幕上的信息。

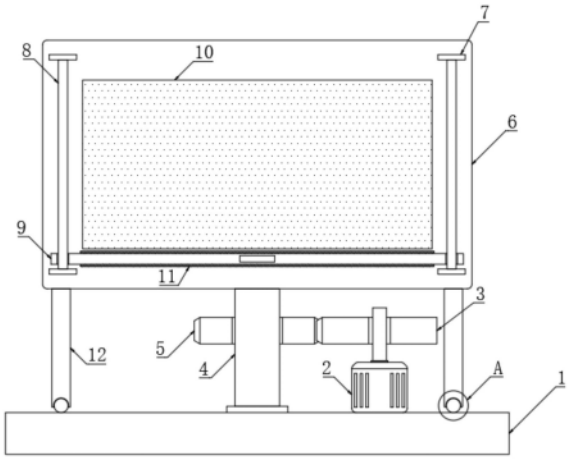

CN 216952440 U

1.一种智慧社区大屏信息播放装置,包括底座(1),其特征在于:所述底座(1)上转动连接有支撑杆(4),所述支撑杆(4)上端固定连接有安装板(6),所述安装板(6)侧壁固定连接有屏幕(10),所述底座(1)上设有转动机构,所述转动机构包括固定连接在底座(1)上侧壁的电机(2),所述电机(2)的输出轴固定连接有转杆,所述转杆侧壁固定连接有不完全齿轮(3),所述支撑杆(4)侧壁固定连接有正齿轮(5)。

2.根据权利要求1所述的一种智慧社区大屏信息播放装置,其特征在于:所述安装板(6)侧壁固定连接有四个固定板(7),位于同侧的两个所述固定板(7)的相对侧壁共同固定连接有竖杆(8),两个所述竖杆(8)侧壁共同滑动连接有移动板(9),所述移动板(9)侧壁固定连接有清洁棉(11),所述移动板(9)侧壁固定连接有把手。

3.根据权利要求1所述的一种智慧社区大屏信息播放装置,其特征在于:所述安装板(6)下侧壁固定连接有两个竖板(12),两个所述竖板(12)下侧壁均设有放置槽(13),两个所述放置槽(13)内均滑动连接有滑轮(14)。

4.根据权利要求2所述的一种智慧社区大屏信息播放装置,其特征在于:所述不完全齿轮(3)与正齿轮(5)啮合,所述清洁棉(11)与屏幕(10)接触。

5.根据权利要求2所述的一种智慧社区大屏信息播放装置,其特征在于:所述清洁棉(11)的直径大于屏幕(10)的直径。

6.根据权利要求1所述的一种智慧社区大屏信息播放装置,其特征在于:所述底座(1)下侧壁固定连接有四个支撑脚,四个所述支撑脚侧壁均设有防滑垫。

一种智慧社区大屏信息播放装置

技术领域

[0001] 本实用新型涉及信息播放技术领域，尤其涉及一种智慧社区大屏信息播放装置。

背景技术

[0002] 智能社区意指这样一个社区，无论是城市或小型居住区域，把互联网宽带的接入视为新的生存的必需品，把这一必需品对当地经济发展和公共福利的推动作用视如生活中的饮用水和发电机那样重要。

[0003] 为了向居民及时提供信息，社区会将信息公布在屏幕上，因为屏幕通常固定在一个地方，朝向也是固定的，居民会聚集在一个位置，当人数过多时可能会发生踩踏事件，为了解决上述问题，需要设计一种智慧社区大屏信息播放装置。

实用新型内容

[0004] 本实用新型的目的是为了解决现有技术中存在的缺点，而提出的一种智慧社区大屏信息播放装置。

[0005] 为了实现上述目的，本实用新型采用了如下技术方案：

[0006] 一种智慧社区大屏信息播放装置，包括底座，所述底座上转动连接有支撑杆，所述支撑杆上端固定连接有安装板，所述安装板侧壁固定连接有屏幕，所述底座上设有转动机构，所述转动机构包括固定连接在底座上侧壁的电机，所述电机的输出轴固定连接有转杆，所述转杆侧壁固定连接有不完全齿轮，所述支撑杆侧壁固定连接有正齿轮。

[0007] 优选地，所述安装板侧壁固定连接有四个固定板，位于同侧的两个所述固定板的相对侧壁共同固定连接有竖杆，两个所述竖杆侧壁共同滑动连接有移动板，所述移动板侧壁固定连接有清洁棉，所述移动板侧壁固定连接有把手。

[0008] 优选地，所述安装板下侧壁固定连接有两个竖板，两个所述竖板下侧壁均设有放置槽，两个所述放置槽内均滑动连接有滑轮。

[0009] 优选地，所述不完全齿轮与正齿轮啮合，所述清洁棉与屏幕接触。

[0010] 优选地，所述清洁棉的直径大于屏幕的直径。

[0011] 优选地，所述底座下侧壁固定连接有四个支撑脚，四个所述支撑脚侧壁均设有防滑垫。

[0012] 本实用新型具有以下有益效果：

[0013] 1、本实用新型通过电机带动不完全齿轮转动，从而带动正齿轮转动，从而带动支撑杆转动，进而带动屏幕转动，扩大了屏幕的展示范围，使屏幕不再固定在一个位置，避免了居民聚集在一起；

[0014] 2、本实用新型通过移动把手，使移动板移动，从而带动清洁棉移动，可以将屏幕侧壁的灰尘擦拭干净，保证了屏幕的清晰度，从而确保居民能够看清屏幕上的信息。

附图说明

[0015] 图1为本实用新型提出的一种智慧社区大屏信息播放装置的结构示意图；

[0016] 图2为本实用新型提出的一种智慧社区大屏信息播放装置的A处结构放大图。

[0017] 图中：1底座、2电机、3不完全齿轮、4支撑杆、5正齿轮、6安装板、7固定板、8竖杆、9移动板、10屏幕、11清洁棉、12竖板、13放置槽、14滑轮。

具体实施方式

[0018] 下面将结合本实用新型实施例中的附图，对本实用新型实施例中的技术方案进行清楚、完整地描述，显然，所描述的实施例仅仅是本实用新型一部分实施例，而不是全部的实施例。

[0019] 参照图1-2，一种智慧社区大屏信息播放装置，包括底座1，底座1下侧壁固定连接有四个支撑脚，四个支撑脚侧壁均设有防滑垫，防止底座1发生偏移，底座1上转动连接有支撑杆4，支撑杆4上端固定连接有安装板6，安装板6侧壁固定连接有屏幕10，安装板6侧壁固定连接有四个固定板7，位于同侧的两个固定板7的相对侧壁共同固定连接有竖杆8，两个竖杆8位于屏幕10的两侧，两个竖杆8侧壁共同滑动连接有移动板9，移动板9侧壁固定连接有清洁棉11，清洁棉11的直径大于屏幕10的直径，清洁棉11与屏幕10接触，确保清洁棉11在移动过程中可以将屏幕10上的灰尘擦拭干净，移动板9侧壁固定连接有把手，安装板6下侧壁固定连接有两个竖板12，两个竖板12下侧壁均设有放置槽13，两个放置槽13内均滑动连接有滑轮14。

[0020] 底座1上设有转动机构，转动机构包括固定连接在底座1上侧壁的电机2，电机2的输出轴固定连接有转杆，转杆侧壁固定连接有不完全齿轮3，支撑杆4侧壁固定连接有正齿轮5，不完全齿轮3与正齿轮5啮合。

[0021] 本实用新型可通过以下操作方式阐述其功能原理：使用时，启动电机2，电机2带动转杆转动，从而带动不完全齿轮3转动，从而带动正齿轮5转动，从而带动支撑杆4转动，从而带动安装板6转动，从而带动屏幕10转动，扩大了屏幕10的展示范围，避免屏幕10只能向一个方向展示内容。

[0022] 需要对屏幕10进行清理时，只需移动把手，能够带动移动板9移动，从而带动清洁棉11移动，可以将粘附在屏幕10侧壁的灰尘擦拭干净，保证了屏幕10的清晰度。

[0023] 以上所述，仅为本实用新型较佳的具体实施方式，但本实用新型的保护范围并不局限于此，任何根据本实用新型的技术方案及其实用新型构思加以等同替换或改变，都应涵盖在本实用新型的保护范围之内。

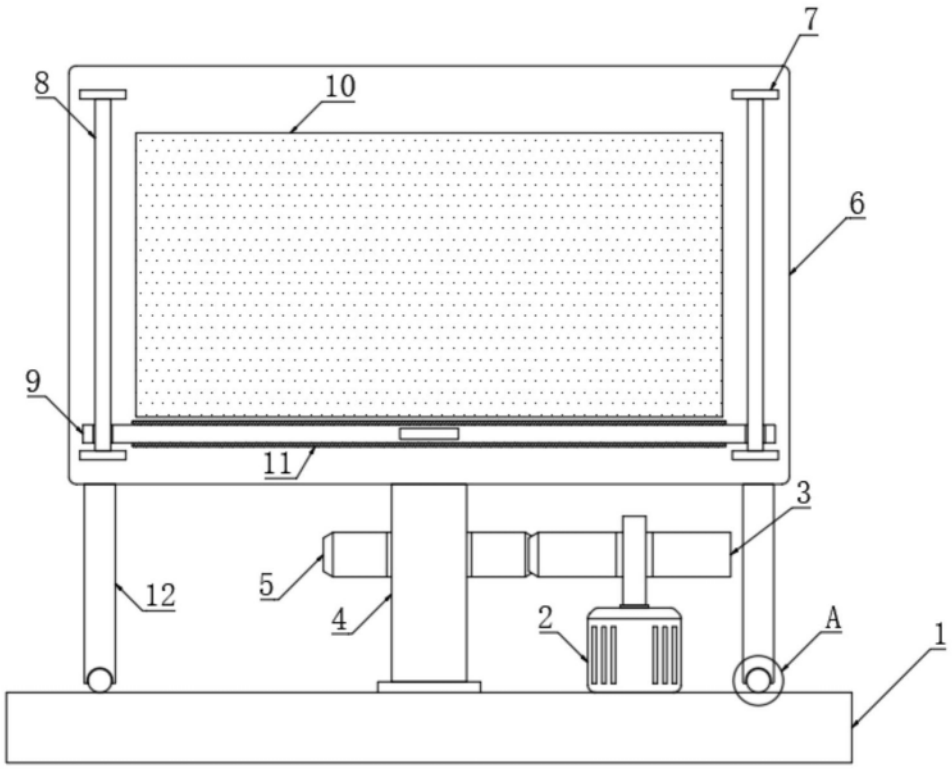

图1

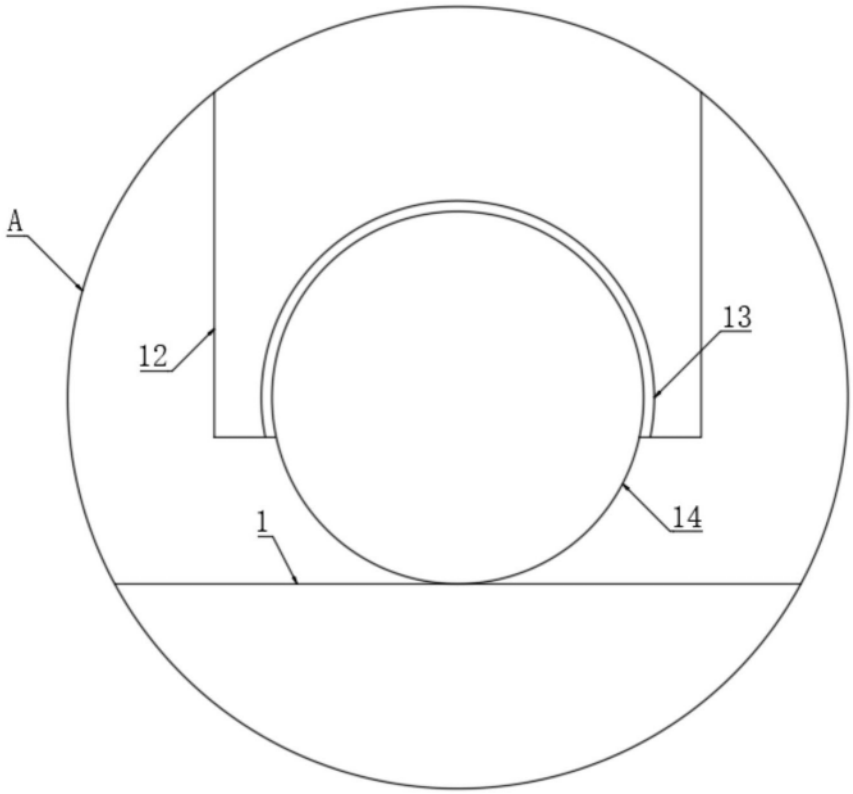

图2