(19)国家知识产权局

(12)实用新型专利

(10)授权公告号 CN 222835308 U
(45)授权公告日 2025.05.06

(21)申请号 202421622611.5

(22)申请日 2024.07.10

(73)专利权人 安徽荣居建筑工程有限公司
地址 230000 安徽省合肥市瑶海区包公大道都市科技工业园6号楼B座4层403号

(72)发明人 王丽妹 王宇 冯玉林 卢丽丽

(74)专利代理机构 安徽盛世金成知识产权代理事务所(普通合伙) 34196
专利代理师 龚涛

(51)Int.Cl.
E04G 1/15(2006.01)
E04G 5/00(2006.01)
E04G 5/14(2006.01)
E04G 5/16(2006.01)

权利要求书1页 说明书3页 附图2页

(54)实用新型名称

一种建筑施工用施工架

(57)摘要

本实用新型涉及建筑施工技术领域,具体为一种建筑施工用施工架,包括架台、可拆卸卡接安装在架台底部的支架、可拆卸安装在支架上的叉形加固件、安装在架台底部一端与其铰接的梯子,所述架台顶部四周均设有固定槽,所述固定槽内部可拆卸安装有防护机构,所述防护机构由若干个可折叠的防护围栏铰接组成,且位于最外端的两个防护围栏底部对称安装有滚轮,所述防护机构通过所述滚轮滑动连接在所述固定槽内。从而减小占地面积,便于了对其进行收纳保存,同时又方便通过滚轮来带动防护围栏移动位置,避免人工搬运,节省了人力,结构简单,设计合理,更适用于建筑施工用使用。

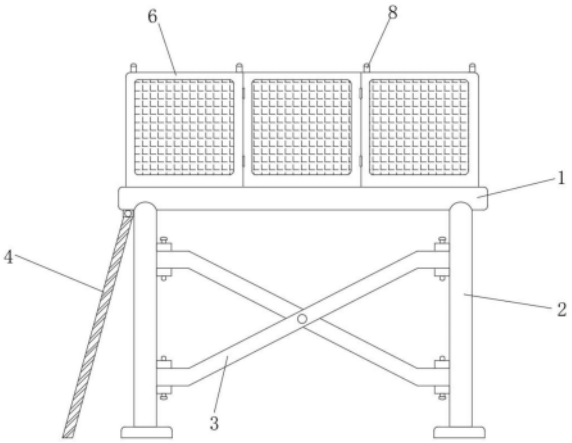

CN 222835308 U

1.一种建筑施工用施工架,包括架台(1)、可拆卸卡接安装在架台(1)底部的支架(2)、可拆卸安装在支架(2)上的叉形加固件(3)、安装在架台(1)底部一端与其铰接的梯子(4),其特征在于:所述架台(1)顶部四周均设有固定槽(5),所述固定槽(5)内部可拆卸安装有防护机构,所述防护机构由若干个可折叠的防护围栏(6)铰接组成,且位于最外端的两个防护围栏(6)底部对称安装有滚轮(7),所述防护机构通过所述滚轮(7)滑动连接在所述固定槽(5)内。

2.根据权利要求1所述的一种建筑施工用施工架,其特征在于:且位于最外端的两个防护围栏(6)顶部对称设有固定柱(8)。

3.根据权利要求1所述的一种建筑施工用施工架,其特征在于:所述防护围栏(6)的两侧均开设有卡槽(9),所述固定槽(5)的内部对称滑动连接有若干组与所述卡槽(9)位置相对应匹配的卡块(10)。

4.根据权利要求3所述的一种建筑施工用施工架,其特征在于:所述架台(1)内且位于所述固定槽(5)的两侧开设有若干组通孔,所述卡块(10)远离所述卡槽(9)一端贯穿于所述通孔并延伸至所述通孔与其内壁通过弹簧(11)相连接。

5.根据权利要求1所述的一种建筑施工用施工架,其特征在于:所述叉形加固件(3)两端均通过插销可拆卸的固定在所述支架(2)上。

一种建筑施工用施工架

技术领域

[0001] 本实用新型涉及建筑施工技术领域,具体为一种建筑施工用施工架。

背景技术

[0002] 施工架指施工现场为工人操作并解决垂直和水平运输而搭设的各种支架,在申请号为CN202321223182.X的授权专利中,公开了一种建筑施工用施工架,属于建筑施工技术领域,包括架台,所述架台两端下表面开设有卡槽,所述卡槽处卡放有支架,所述支架内壁固定有若干个固定块,所述固定块相互间卡放有叉形加固件。本实用新型的有益效果是,两个支架可卡在架台下表面卡槽内,并将叉形加固件的四端卡在支架内壁的固定块处,并可采用插销将其贯穿固定,通过叉形加固件可有效提高支架的稳定性,提高施工架的施工安全,且架台下表面铰接的梯子可围绕铰接点进行转动,从而搭在地面上,以便人员踩踏梯子登上架台表面进行作业,大大方便了施工架的工作,而梯子在不用的过程中可重新翻转至架台的下表面进行收纳,本申请的施工架可以进行拆卸,进而方便后续的转运和储存,但是在上述专利中,当施工人员登上架台表面进行作业时,架台缺少防护结构,因此存在着安全隐患,降低了使用的安全性能。

实用新型内容

[0003] 为了解决现有技术中施工架的架台缺少防护结构,因此存在着安全隐患,降低了使用的安全性能的问题,本申请提供一种建筑施工用施工架。

[0004] 为实现上述目的,本实用新型提供如下技术方案:

[0005] 一种建筑施工用施工架,包括架台、可拆卸卡接安装在架台底部的支架、可拆卸安装在支架上的叉形加固件、安装在架台底部一端与其铰接的梯子,所述架台顶部四周均设有固定槽,所述固定槽内部可拆卸安装有防护机构,所述防护机构由若干个可折叠的防护围栏铰接组成,且位于最外端的两个防护围栏底部对称安装有滚轮,所述防护机构通过所述滚轮滑动连接在所述固定槽内。

[0006] 进一步的,且位于最外端的两个防护围栏顶部对称设有固定柱,收纳时,可以通过拉绳将两边的固定柱固定在一起,避免折叠时若干个防护围栏会自动展开。

[0007] 进一步的,所述防护围栏的两侧均开设有卡槽,所述固定槽的内部对称滑动连接有若干组与所述卡槽位置相对应匹配的卡块,对防护围栏进行限位固定

[0008] 进一步的,所述架台内且位于所述固定槽的两侧开设有若干组通孔,所述卡块远离所述卡槽一端贯穿于所述通孔并延伸至所述通孔与其内壁通过弹簧相连接,在弹簧的弹力作用下,使得卡块卡入到卡槽内进行固定。

[0009] 进一步的,所述叉形加固件两端均通过插销可拆卸的固定在所述支架上,便于了安装和拆卸。

[0010] 与现有技术相比,本实用新型的有益效果为:

[0011] 通过在架台顶部四周均安装上防护围栏,从而起到良好的防护效果,提高了使用

时的安全性能,又方便安装和拆卸,从而减小占地面积,便于了对其进行收纳保存,同时又方便通过滚轮来带动防护围栏移动位置,避免人工搬运,节省了人力,结构简单,设计合理,更适用于建筑施工用使用。

附图说明

[0012] 图1为本实用新型的整体结构示意图;

[0013] 图2为本实用新型中架台的内部结构示意图;

[0014] 图3为本实用新型中架台的剖视图;

[0015] 图4为本实用新型中防护围栏折叠后的结构示意图。

[0016] 图中:1、架台;2、支架;3、叉形加固件;4、梯子;5、固定槽;6、防护围栏;7、滚轮;8、固定柱;9、卡槽;10、卡块;11、弹簧。

具体实施方式

[0017] 下面将结合本实用新型实施例中的附图,对本实用新型实施例中的技术方案进行清楚、完整地描述,显然,所描述的实施例仅仅是本实用新型一部分实施例,而不是全部的实施例。基于本实用新型中的实施例,本领域普通技术人员在没有做出创造性劳动前提下所获得的所有其他实施例,都属于本实用新型保护的范围。

[0018] 请参阅图1至图3,本实用新型提供一种技术方案:

[0019] 一种建筑施工用施工架,包括架台1、可拆卸卡接安装在架台1底部的支架2、可拆卸安装在支架2上的叉形加固件3、安装在架台1底部一端与其铰接的梯子4,架台1顶部四周均设有固定槽5,固定槽5内部可拆卸安装有防护机构,防护机构由若干个可折叠的防护围栏6铰接组成,且位于最外端的两个防护围栏6底部对称安装有滚轮7,防护机构通过滚轮7滑动连接在固定槽5内。

[0020] 使用时,先将若干个防护围栏6展开,然后分别在架台1顶部四周的每个固定槽5内都安装上防护围栏6,使得防护围栏6底部的滚轮7与固定槽5底部相接触,从而通过防护围栏6起到良好的防护效果,同时又便于了安装和拆卸,滚轮7的设计方便了搬运防护围栏6,然后将支架2卡接安装在架台1的底部,再将叉形加固件3安装在支架,提高支撑的稳定性,

[0021] 支架2和叉形加固件3具体的安装方式,可参考现有技术申请号为CN202321223182.X的授权专利。

[0022] 且位于最外端的两个防护围栏6顶部对称设有固定柱8,当不需要使用施工架时,可以取出安装在固定槽5内部的防护围栏6,然后将若干个防护围栏6通过铰接处折叠重合在一起,最后通过拉绳将两边的固定柱8固定在一起,避免折叠时若干个防护围栏6会自动展开,从而减小占地面积,方便了对其进行收纳。

[0023] 防护围栏6的两侧均开设有卡槽9,固定槽5的内部对称滑动连接有若干组与卡槽9位置相对应匹配的卡块10,通过卡槽9与卡块10的设置,对防护围栏6进行限位固定。

[0024] 架台1内且位于固定槽5的两侧开设有若干组通孔,卡块10远离卡槽9一端贯穿于通孔并延伸至通孔与其内壁通过弹簧11相连接,安装时,防护围栏6展开放置在固定槽5内,同时使得防护围栏6两侧的卡槽与固定槽5的两侧的通孔对齐,在弹簧11的弹力作用下,使得卡块10卡入到卡槽9内进行固定。

[0025] 叉形加固件3两端均通过插销可拆卸的固定在支架2上,便于了安装和拆卸。

[0026] 最后应说明的几点是:首先,在本申请的描述中,需要说明的是,除非另有规定和限定,术语“安装”、“相连”、“连接”应做广义理解,可以是机械连接或电连接,也可以是两个元件内部的连通,可以是直接相连,“上”、“下”、“左”、“右”等仅用于表示相对位置关系,当被描述对象的绝对位置改变,则相对位置关系可能发生改变;

[0027] 其次:本实用新型公开实施例附图中,只涉及到与本公开实施例涉及到的结构,其他结构可参考通常设计,在不冲突情况下,本实用新型同一实施例及不同实施例可以相互组合;

[0028] 最后:以上所述仅为本实用新型的优选实施例而已,并不用于限制本实用新型,凡在本实用新型的精神和原则之内,所作的任何修改、等同替换、改进等,均应包含在本实用新型的保护范围之内。

[0029] 以上均为本申请的较佳实施例,并非依此限制本申请的保护范围,故:凡依本申请的结构、形状、原理所做的等效变化,均应涵盖于本申请的保护范围之内。

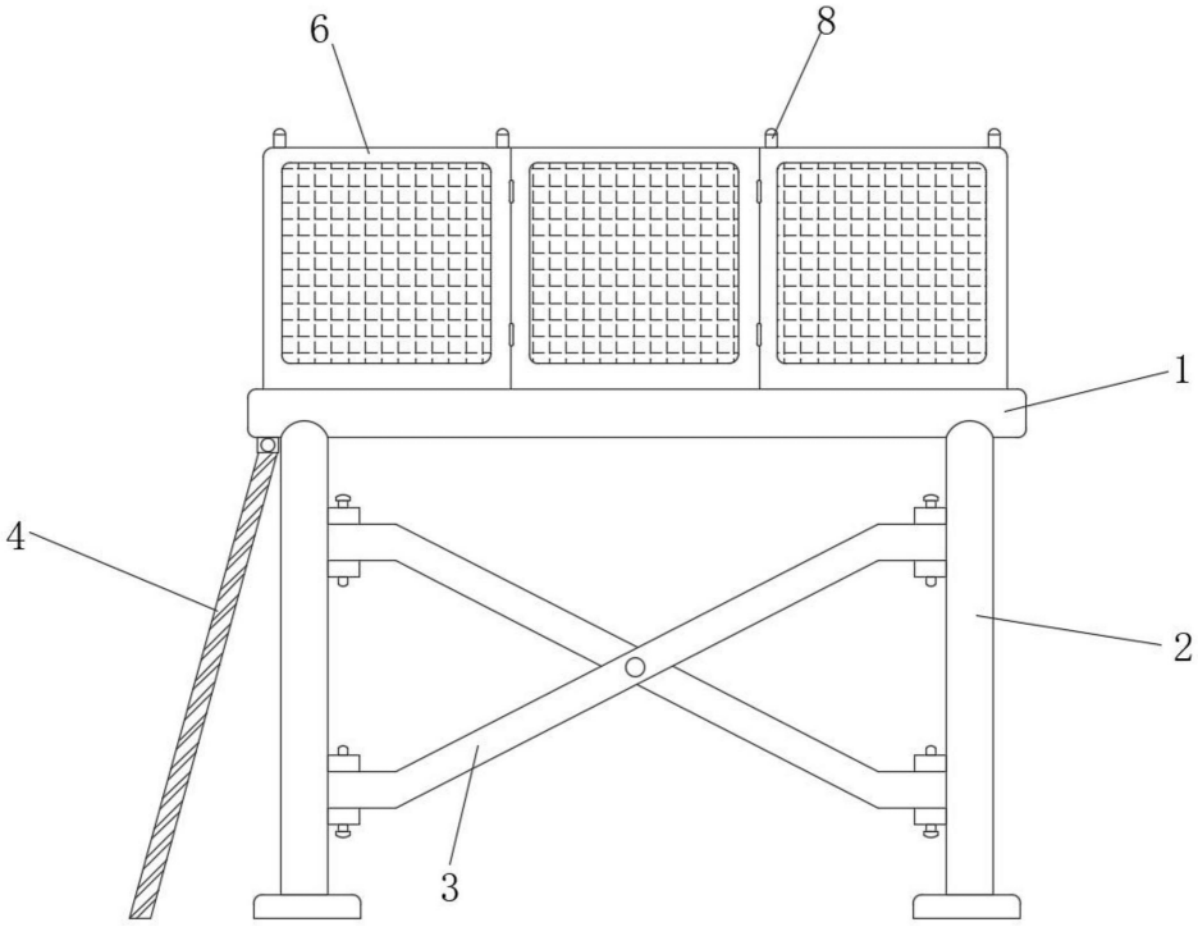

图1

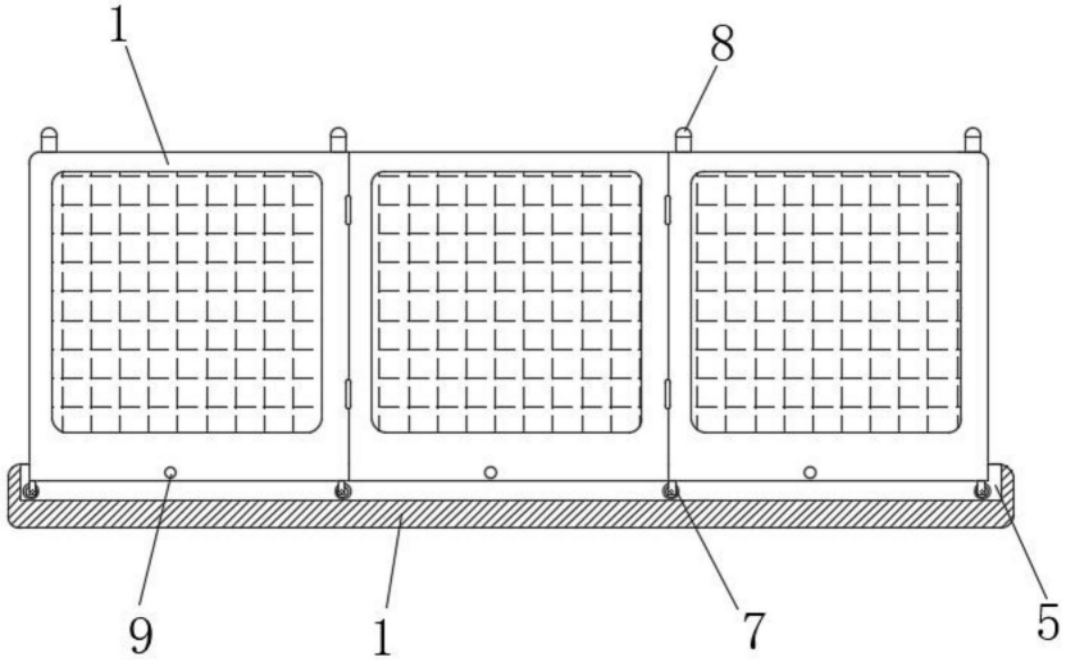

图2

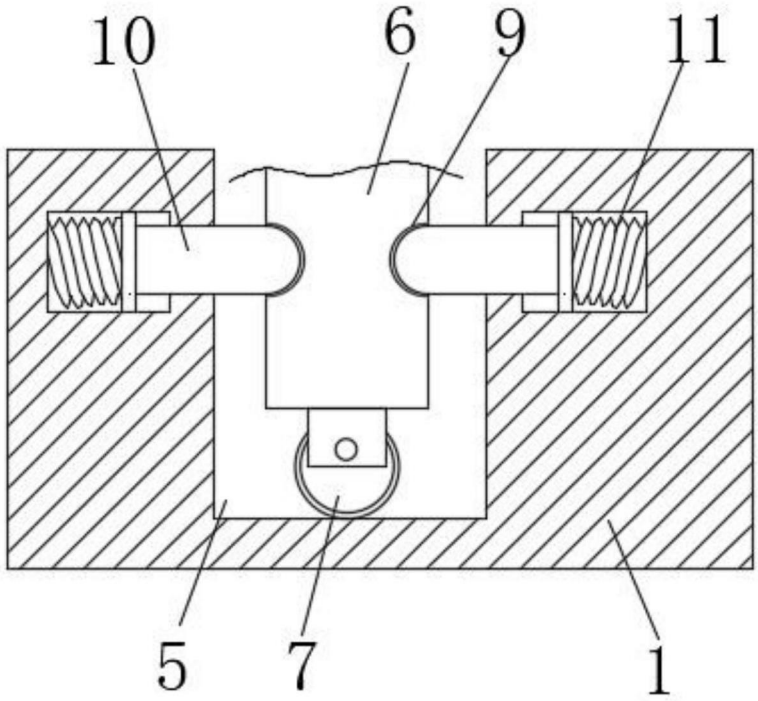

图3

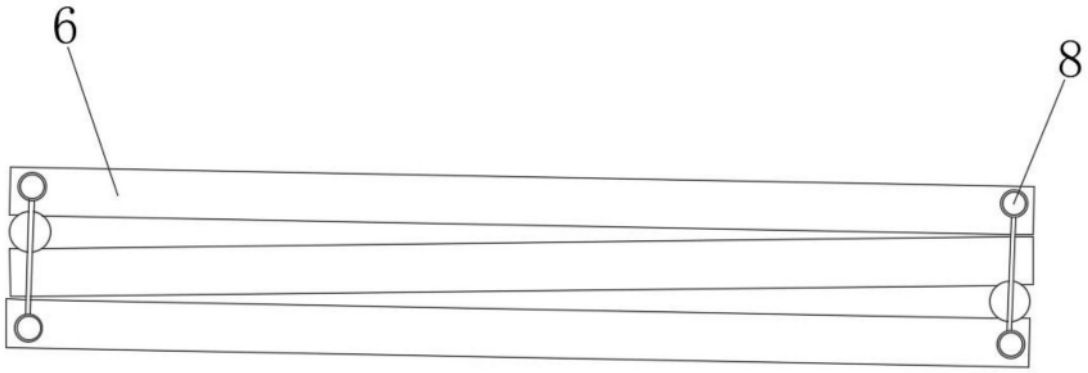

图4