(19)中华人民共和国国家知识产权局

(12)实用新型专利

(10)授权公告号 CN 212755078 U
(45)授权公告日 2021.03.23

(21)申请号 202021215110.7

(22)申请日 2020.06.28

(73)专利权人 苏州市赛可龙电器有限公司
地址 215000 江苏省苏州市相城区黄埭镇春丰路416号1号厂房

(72)发明人 姚亮锋

(74)专利代理机构 苏州市指南针专利代理事务所(特殊普通合伙) 32268
代理人 金香云

(51)Int.Cl.
*A47F 7/00*(2006.01)
*A47F 3/00*(2006.01)
*E05C 19/16*(2006.01)
*E06B 3/46*(2006.01)

权利要求书1页 说明书3页 附图3页

(54)实用新型名称

一种电器展销用展架

(57)摘要

本实用新型公开了一种电器展销用展架，涉及展架技术领域，为解决现有的电器展销用展架使用时对电器的防护性能不够好，产生碰撞容易掉落不利于摆放电器的问题。所述电器展销用展架稳定底座上方的外部安装有透明防护外罩，所述电器展销用展架稳定底座上方的中间位置处安装有展销用展架支撑中间柱，所述展销用展架支撑中间柱的外部安装有电器放置台，所述展销用展架支撑中间柱的上端安装有展架限位顶块，所述展架限位顶块上方的中间位置处安装有摩擦块，所述电器放置台的两侧均安装有支撑滑柱，所述支撑滑柱的内部设置有纵向滑行槽，所述电器放置台前端的内部设置有横向调节滑槽。

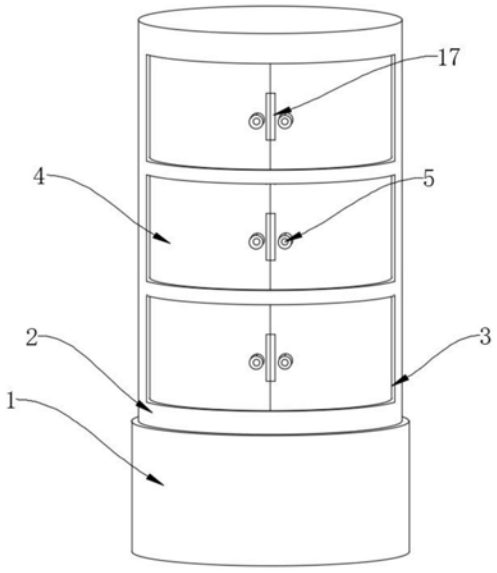


CN 212755078 U

1.一种电器展销用展架,包括电器展销用展架稳定底座(1),其特征在于:所述电器展销用展架稳定底座(1)上方的外部安装有透明防护外罩(2),所述电器展销用展架稳定底座(1)上方的中间位置处安装有展销用展架支撑中间柱(6),所述展销用展架支撑中间柱(6)的外部安装有电器放置台(7),所述展销用展架支撑中间柱(6)的上端安装有展架限位顶块(10),所述展架限位顶块(10)上方的中间位置处安装有摩擦块(11),所述电器放置台(7)的两侧均安装有支撑滑柱(12),所述支撑滑柱(12)的内部设置有纵向滑行槽(13),所述电器放置台(7)前端的内部设置有横向调节滑槽(14)。

2.根据权利要求1所述的一种电器展销用展架,其特征在于:所述电器展销用展架稳定底座(1)和展销用展架支撑中间柱(6)为一体结构。

3.根据权利要求1所述的一种电器展销用展架,其特征在于:所述透明防护外罩(2)前端的内部设置有滑动槽(3),所述滑动槽(3)内部的两侧均安装有透明防护滑动门(4),所述透明防护滑动门(4)和滑动槽(3)滑动连接,所述透明防护滑动门(4)前端的一侧安装有推动门把(5),所述透明防护滑动门(4)内部的一侧安装有吸铁石(17),所述透明防护滑动门(4)与推动门把(5)和吸铁石(17)均固定连接。

4.根据权利要求1所述的一种电器展销用展架,其特征在于:所述电器放置台(7)的上端安装有固定限位边(8),所述电器放置台(7)的内部设置有电器放置槽(9),所述电器放置台(7)和固定限位边(8)固定连接。

5.根据权利要求1所述的一种电器展销用展架,其特征在于:所述电器放置台(7)设置有若干个,且若干个电器放置台(7)依次分布,所述支撑滑柱(12)和电器放置台(7)固定连接。

6.根据权利要求1所述的一种电器展销用展架,其特征在于:所述透明防护外罩(2)的内部安装有防护垫(18),所述透明防护外罩(2)内部的两侧均安装有滑块(15),所述透明防护外罩(2)和滑块(15)固定连接,所述透明防护外罩(2)内部下方的中间位置处安装有摩擦垫(16),所述透明防护外罩(2)与防护垫(18)和摩擦垫(16)均粘贴连接。

# 一种电器展销用展架

## 技术领域

[0001] 本实用新型涉及展架技术领域，具体为一种电器展销用展架。

## 背景技术

[0002] 展销就是通过展览活动来推销商品的一种贸易方式，其特点是展销结合，以销为主，这是一种行之有效的销售方式；展销用展架广泛适用于电子、电器、名烟、名酒、药房、眼镜、工艺礼品、水晶制品、酒店用品、文化用品、汽车用品、车模、塑料制品、化妆品专卖店、工厂产品展示厅、外贸公司样品厅等产品展示，也可用于企业展销会，并可设计多款式、使产品展示更高亮点，展销用展架倍受广大顾客的关注和青睐等；根据展示架特点，设计与之匹配的产品促销精品展示架，再加上具有创意的标牌，使产品醒目的展现在公众面前，从而加大对产品的宣传广告作用，展销用展架可全方位展示出产品的特征；丰富的配件，并且每个组件能够录活安装，专业设计人员精湛设计，外观优美、结构牢固、组装自由、拆装快捷、运输方便。

[0003] 但是，现有的电器展销用展架使用时对电器的防护性能不够好，产生碰撞容易掉落不利于摆放电器；因此，不满足现有的需求，对此我们提出了一种电器展销用展架。

## 实用新型内容

[0004] 本实用新型的目的在于提供一种电器展销用展架，以解决上述背景技术中提出现有的电器展销用展架使用时对电器的防护性能不够好，产生碰撞容易掉落不利于摆放电器的问题。

[0005] 为实现上述目的，本实用新型提供如下技术方案：一种电器展销用展架，包括电器展销用展架稳定底座，所述电器展销用展架稳定底座上方的外部安装有透明防护外罩，所述电器展销用展架稳定底座上方的中间位置处安装有展销用展架支撑中间柱，所述展销用展架支撑中间柱的外部安装有电器放置台，所述展销用展架支撑中间柱的上端安装有展架限位顶块，所述展架限位顶块上方的中间位置处安装有摩擦块，所述电器放置台的两侧均安装有支撑滑柱，所述支撑滑柱的内部设置有纵向滑行槽，所述电器放置台前端的内部设置有横向调节滑槽。

[0006] 优选的，所述电器展销用展架稳定底座和展销用展架支撑中间柱为一体结构。

[0007] 优选的，所述透明防护外罩前端的内部设置有滑动槽，所述滑动槽内部的两侧均安装有透明防护滑动门，所述透明防护滑动门和滑动槽滑动连接，所述透明防护滑动门前端的一侧安装有推动门把，所述透明防护滑动门内部的一侧安装有吸铁石，所述透明防护滑动门与推动门把和吸铁石均固定连接。

[0008] 优选的，所述电器放置台的上端安装有固定限位边，所述电器放置台的内部设置有电器放置槽，所述电器放置台和固定限位边固定连接。

[0009] 优选的，所述电器放置台设置有若干个，且若干个电器放置台依次分布，所述支撑滑柱和电器放置台固定连接。

[0010] 优选的，所述透明防护外罩的内部安装有防护垫，所述透明防护外罩内部的两侧均安装有滑块，所述透明防护外罩和滑块固定连接，所述透明防护外罩内部下方的中间位置处安装有摩擦垫，所述透明防护外罩与防护垫和摩擦垫均粘贴连接。

[0011] 与现有技术相比，本实用新型的有益效果是：

[0012] 1、本实用新型通过电器展销用展架稳定底座、透明防护外罩、透明防护滑动门和吸铁石，使用时，电器展销用展架稳定底座保障了电器放置的稳定性，透明防护外罩设置为透明状，便于观察内部的电器，且透明防护外罩对电器有一个防护的作用，避免产生碰撞，电器掉落产生损害，滑动透明防护滑动门便于近距离观察内部的电器，吸铁石互相之间具有一定的吸引力，使得透明防护滑动门连接更加的紧密；

[0013] 2、本实用新型通过设置了支撑滑柱、固定限位边、纵向滑行槽和横向调节滑槽，使用时，固定限位边对电器的放置有一个限位的作用，支撑滑柱保障了透明防护外罩滑动的稳定性，如果展销时，有顾客需要取出电器，可以向上滑动透明防护外罩，使得滑块在纵向滑行槽内滑动，根据自己需要拿取电器的位置，转动透明防护外罩，使得滑块卡入横向调节滑槽内进行限位，从而固定住，操作简单，防护性能好。

## 附图说明

[0014] 图1为本实用新型一种电器展销用展架的立体图；

[0015] 图2为本实用新型电器放置台的结构示意图；

[0016] 图3为本实用新型透明防护外罩的内部结构示意图。

[0017] 图中：1、电器展销用展架稳定底座；2、透明防护外罩；3、滑动槽；4、透明防护滑动门；5、推动门把；6、展销用展架支撑中间柱；7、电器放置台；8、固定限位边；9、电器放置槽；10、展架限位顶块；11、摩擦块；12、支撑滑柱；13、纵向滑行槽；14、横向调节滑槽；15、滑块；16、摩擦垫；17、吸铁石；18、防护垫。

## 具体实施方式

[0018] 下面将结合本实用新型实施例中的附图，对本实用新型实施例中的技术方案进行清楚、完整地描述，显然，所描述的实施例仅仅是本实用新型一部分实施例，而不是全部的实施例。

[0019] 请参阅图1-3，本实用新型提供的一种实施例：一种电器展销用展架，包括电器展销用展架稳定底座1，电器展销用展架稳定底座1上方的外部安装有透明防护外罩2，电器展销用展架稳定底座1上方的中间位置处安装有展销用展架支撑中间柱6，展销用展架支撑中间柱6的外部安装有电器放置台7，展销用展架支撑中间柱6的上端安装有展架限位顶块10，展架限位顶块10上方的中间位置处安装有摩擦块11，电器放置台7的两侧均安装有支撑滑柱12，支撑滑柱12的内部设置有纵向滑行槽13，电器放置台7前端的内部设置有横向调节滑槽14。

[0020] 进一步，电器展销用展架稳定底座1和展销用展架支撑中间柱6为一体结构。

[0021] 进一步，透明防护外罩2前端的内部设置有滑动槽3，滑动槽3内部的两侧均安装有透明防护滑动门4，透明防护滑动门4和滑动槽3滑动连接，透明防护滑动门4前端的一侧安装有推动门把5，透明防护滑动门4内部的一侧安装有吸铁石17，透明防护滑动门4与推动门

把5和吸铁石17均固定连接。

[0022] 进一步，电器放置台7的上端安装有固定限位边8，电器放置台7的内部设置有电器放置槽9，电器放置台7和固定限位边8固定连接。

[0023] 进一步，电器放置台7设置有若干个，且若干个电器放置台7依次分布，支撑滑柱12和电器放置台7固定连接。

[0024] 进一步，透明防护外罩2的内部安装有防护垫18，透明防护外罩2内部的两侧均安装有滑块15，透明防护外罩2和滑块15固定连接，透明防护外罩2内部下方的中间位置处安装有摩擦垫16，透明防护外罩2与防护垫18和摩擦垫16均粘贴连接。

[0025] 工作原理：使用时，将需要进行展销的电器放置于电器放置台7内部的电器放置槽9内，固定限位边8对电器的下端有一个限位的作用，防止电器掉落，展销用展架支撑中间柱6有一个支撑的作用，保障了电器放置的稳定性，再将透明防护外罩2从上向下滑动，使滑块15在支撑滑柱12内部的纵向滑行槽13内滑动向下，展架限位顶块10对透明防护外罩2进行限位，摩擦块11和摩擦垫16接触时可以增大摩擦，保障了透明防护外罩2放置时的固定性，从而罩在电器放置台7的外部，对电器有一个防护且限位的作用，避免发生碰撞时产生损害，且透明防护外罩2设置为透明状，便于展销时顾客观看内部的电器，防护垫18在滑动时可以减轻与电器放置台7的摩擦，防护性能强，顾客需要近距离观察电器时，可以向两侧推动推动门把5，使得两侧的透明防护滑动门4滑动到透明防护外罩2内部的滑动槽3内，从而便于顾客观察电器放置台7内部的电器，关闭透明防护滑动门4时，吸铁石17保障了连接的紧密性，需要取出电器时，可以根据电器的位置，向上滑动透明防护外罩2，使得滑块15在纵向滑行槽13内滑动向上，再转动透明防护外罩2，使得滑块15滑动进入横向调节滑槽14的内部，从而对透明防护外罩2进行限位，便于取出电器，电器展销用展架稳定底座1进一步保障了电器放置的稳定性，整体使用性能完善。

[0026] 对于本领域技术人员而言，显然本实用新型不限于上述示范性实施例的细节，而且在不背离本实用新型的精神或基本特征的情况下，能够以其他的具体形式实现本实用新型。因此，无论从哪一点来看，均应将实施例看作是示范性的，而且是非限制性的，本实用新型的范围由所附权利要求而不是上述说明限定，因此旨在将落在权利要求的等同要件的含义和范围内的所有变化囊括在本实用新型内。不应将权利要求中的任何附图标记视为限制所涉及的权利要求。

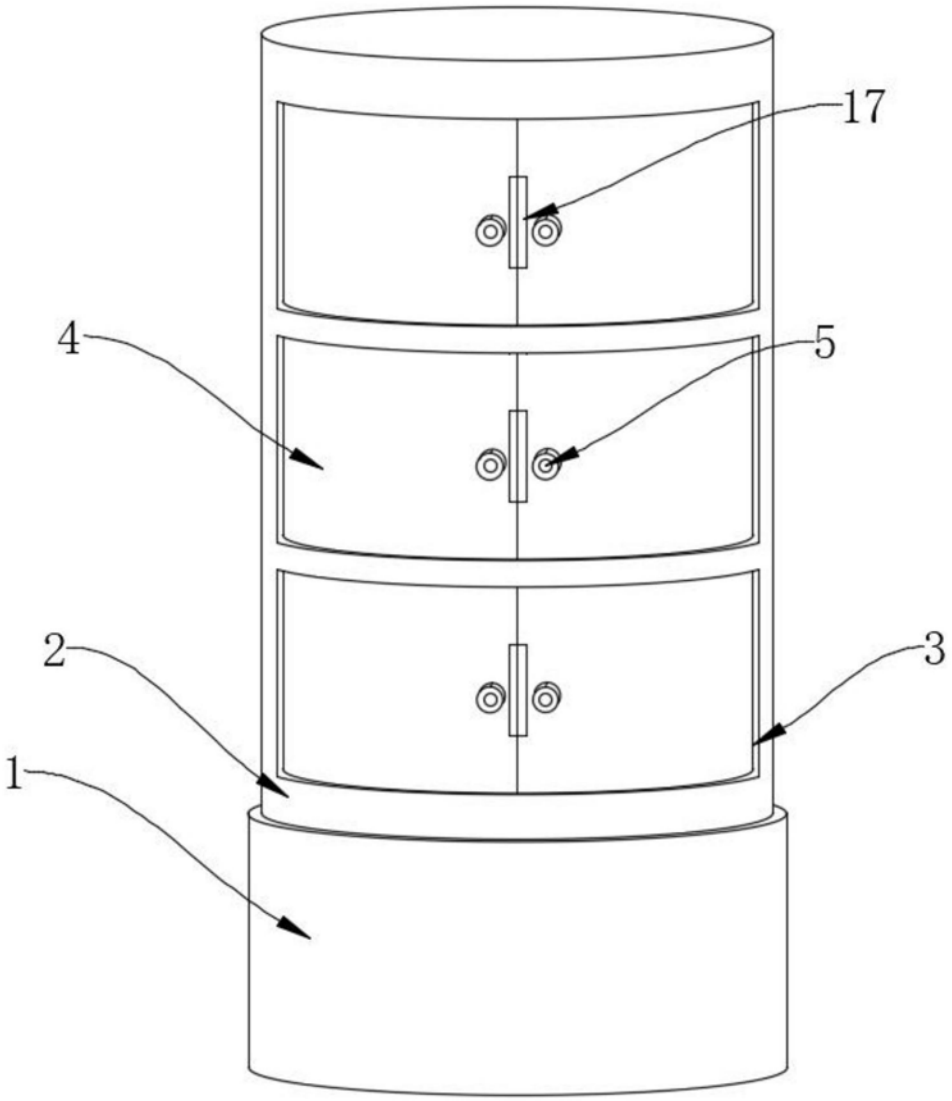


图1

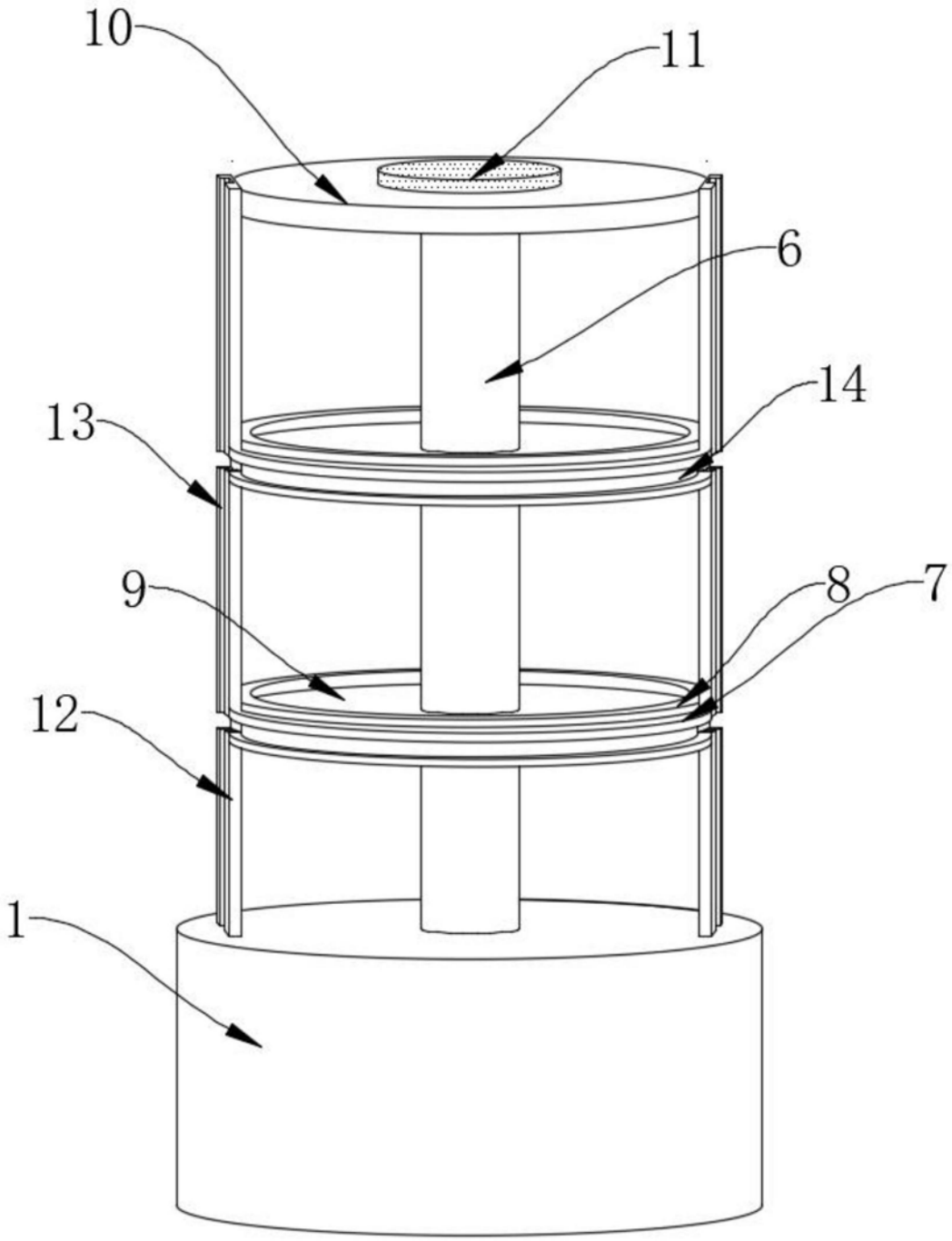


图2

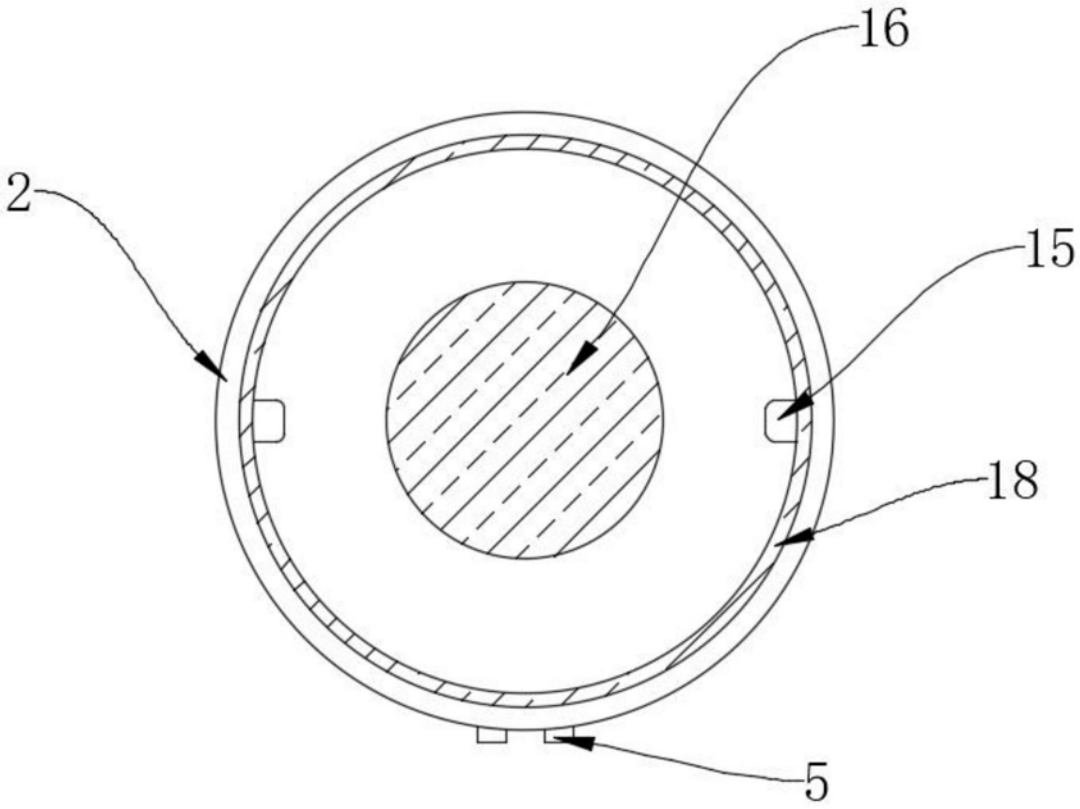


图3