298586

申請日期	85.4.10
案號	85104256
類別	B65D81/32，25/08 Int. Cl[6]

A4
C4

298586

（以上各欄由本局填註）

發明 ~~新型~~ 專利說明書

一、發明 ~~新型~~ 名稱	中文	形成救護裝備之輕巧可丟棄式包裝
	英文	"A COMPACT DISPOSABLE PACKING THAT FORMS A KIT"
二、發明 ~~創作~~ 人	姓名	米歇爾．卡柯尼特
	國籍	法國
	住、居所	法國聖尼哥拉斯達里莫特市
三、申請人	姓名（名稱）	1.米歇爾．卡柯尼特 2.克勞丁．馬里-克利斯汀．卡柯尼特 3.亞米爾．亞尼克．卡柯尼特 4.哥里．馬迪里．吉塞爾．卡柯尼特
	國籍	1.-4.法國
	住、居所（事務所）	1.法國聖尼哥拉斯達里莫特市 2.法國聖尼哥拉斯達里莫特市 3.法國聖尼哥拉斯達里莫特市羅伯杜維里路251號 4.法國克里魁特雷尼凡市佛魁希馬路
	代表人姓名	

經濟部中央標準局員工消費合作社印製

本紙張尺度適用中國國家標準（CNS）A4規格（210×297公釐）

裝 訂 線

（由本局填寫）

承辦人代碼：	A6 B6
大　　類：	
ＩＰＣ分類：	

本案已向：

法　國（地區）　申請專利，申請日期：1995.4.10　案號：95 04243，☐有　☐無主張優先權

有關微生物已寄存於：　　，寄存日期：　　，寄存號碼：

（請先閱讀背面之注意事項再填寫本頁各欄）

裝　訂　線

經濟部中央標準局員工消費合作社印製

本紙張尺度適用中國國家標準（CNS）A4規格（210×297公釐）

五、發明說明（1 ）

發明之範圍

本發明有關於一種多功用急救裝備，其可以放置在一狹小之空間內，同時密封良好，以防止與空氣接觸，其可與多種產品一起使用或逐一地使用，以完成不同之急救作業。

根據本發明，液體，藥膏及／或固態產品可以儲放在該包裝內，以便不時之需。

本發明可以提供：某些使用者之手指不能接觸到某些產品，而這些產品通常都密封起來，以防受到污染，進而改變該產品之性質，而某些產品在儲放在包裝內時，係彼此地隔絕開來，然後在打開急救裝備前，將其混合起來，這些產品則有可能被接觸到。本發明所提供之包裝，可以將多數個急救裝備連接起來，以便於銷售及保存，然後卻可以逐一地使用。

本發明特別適於應用在危救現場，同時用完即可丟棄，並且不論專業人員或一般大眾，都會使用。本發明也適於包裝保存食品，化粧品，清潔用品及同等級之產品。

發明之背景

習知技藝中，以經揭露有用於急救現場之小救護箱。

對於此，FR-A-1 202 852專利申請案揭露出一種蓋體或袋體，其內裝有液體，例如消毒液，以及塗敷裝置，例如棉花-羊毛墊，部份浸有液體，並用密閉元件隔開，而該密閉元件可利用壓力來彈開。該小蓋體或袋體在一側設置有一可斷裂區域，在撕開後，即可接近墊片，於是使用者便

（請先閱讀背面之注意事項再填寫本頁）
裝
訂
經濟部中央標準局員工消費合作社印製

本紙張尺度適用中國國家標準（CNS）A4規格（210×297公釐）

五、發明說明（2 ）

可利用他的／她的手指將墊片取出。

在現有的裝置中，只要裝置未被打開，液體及墊片即可受到保護，但是，一但墊片受到藥劑浸濕，並且用手取出時，即會受到各種細菌的感染。

US-A-2 377 117揭露出一種急救裝備，其型式有如一鋼筆，其內之集液槽內儲存有藥液，並且用海棉式之尖端密封。在該筆型之急救包裝內，也同時設置有一捲自黏式繃帶。

在以上之實施例中，海棉式之尖端很容易地受到污染，捲繞在其上之繃帶也是一樣。

US-A-3 964 604揭露出一種撓性包裝袋，其定義出一混合室，及至少一集液室，其經由一可撕裂區域之開口，而與之相通。

該揭露之裝置中，並未包括任何保護元件，因此，混合在一起之產品，無法防止已浸濕有藥液之棉花-羊毛墊，棉紗或其他材料受到污染。

DE-C-1 087 758揭露一捲筒，用來定義出一連續之區段，每一區段都分別包括有海棉式墊片，及瓶體，其內裝有藥液。在該案例中，至少該海棉型之墊片，會受到污染。

FR-A-1 111 282揭露出一小急救箱，其定義出兩個容室，其中之一容室係供做儲液瓶之用，其內裝有消毒液，另一容室則用來放置自黏式膠帶。但是，當箱體打開後，儲液瓶及繃帶都必需由使用者用手指取出，於是至少產生了對繃帶污染之危險。

（請先閱讀背面之注意事項再填寫本頁）
裝
訂
經濟部中央標準局員工消費合作社印製
本紙張尺度適用中國國家標準（CNS）A4規格（210×297公釐）

五、發明說明（3 ）

發明之目的

本發明之目的在於提供一種全新包裝之急救繃帶，其中墊片與藥液都永久密封在防止污染之狀況下，採用藥液浸濕墊片之作業完全無需用手接觸墊片與藥液，而藥液浸過之墊片，在使用時，完全不需用手指接觸，於是，縱使使用者之手未清洗或消毒，墊片都不會受到污染，與開刀房醫師所做者不同。

再者，本發明允許，在傷口使用清潔墊消毒後，該墊片已經使用一種藥液浸濕過，即可以用來固定一保護繃帶，同時不會讓使用者之手指接觸到該保護性繃帶。

於是，傷口之清潔與繃帶之固定，都可以在不受到污染的情況下進行。

發明之綜述

根據本發明形成救護裝備之輕巧可丟棄式包裝，其包括有急救裝置，其係密封起來，而不會受到任何形式之污染，其特徵在於其包括一背片，使用塑膠材料製造，該背片係覆蓋在一片材上該片材形成一集液區，該集液區之開口爲一小導管其包括一可斷裂區域，該片材本身覆蓋有一蓋體，進而定義一盒體，用於像棉紗或同等級之元件，該背片，片材及蓋體係緊密地組合及密封在一起，同時該可斷裂區域經過特殊設計，當在彎折該背片而將盒體內之小導管斷裂時，可將容置在該集液區內之液體，帶到該元件內，該元件係設置在蓋體內。

根據本發明另一重要之特徵，其中該背片在面離其所覆

（請先閱讀背面之注意事項再填寫本頁）
裝
訂
經濟部中央標準局員工消費合作社印製

本紙張尺度適用中國國家標準（CNS）A4規格（210×297公釐）

五、發明說明（4 ）

蓋之片材之平面上，設置有一袋體，該袋體係採用自黏薄膜所形成，該自黏薄膜本身塗有一層自黏片，用來保護裝飾性之覆蓋裝置，其裝飾性覆蓋裝置可以利用撕除該自黏片而接近，藉由使用指南，而可由該自黏片所裝載。

本發明不同之特徵，在配合以下之說明，會變得更爲明確。

圖示之簡要說明

本發明以下圖示所揭露之實施例，係一非限制性之實施例，其中：

圖1爲形成　救護裝備之輕巧可丟棄式包裝之頂視圖；

圖2爲圖1所示急救裝備之底視圖；

圖3爲急救裝備之側視圖；及

圖4急救裝備之放大側視圖。

發明之詳細說明

在以下之揭露中，所描述之急救裝備係做爲急救裝備繃帶之包裝，但本發明並不僅限於該實施例。

在圖中，袋體1之撓性薄膜1a，其具有一矩形形狀，同時至少在面朝上之平面上，塗敷有一層合成黏膠2。

撓性薄膜1a塗有黏膠之平面，係用來與一背片3黏合。背片3之元件3a，圖中之右手側，係相對於一儲液區4a，其內裝有活性產品，該產品大體上爲液體或多少爲一黏稠性產品。

各種式樣之消毒產品，都可做爲活性產品。

儲液區4a係由片材4所界定，該片材係採用塑膠材料製

本紙張尺度適用中國國家標準（CNS）A4規格（210×297公釐）
經濟部中央標準局員工消費合作社印製
（請先閱讀背面之注意事項再填寫本頁）
裝
訂

五、發明說明（5 ）

成，與形成背片3之材料相容，進而可利用粉料焊接或其他適合之方式，將二者之間形成緊密結合。

儲液區4a則以一小導管5延伸，其亦利用背片3之上部份構成儲液區4a，背片3則構成了儲液區4a之底部。

小導管5設置有一可撕裂區域5a，其位置在由片材4所構成之壁面上，以便將小導管5打開。

墊片6或其他塗敷裝置，使用棉紗或其他產品製成，其可以攪碎或可以捲起來，製成小圓棒或彎折成任何適當的形狀，則係設置在背片3之頂部部份。

墊片6，連同儲液區4a及小導管5，則都使用一透明塑膠製成之蓋體8蓋了起來，該材料最好採用構成片材4之材料相同，該蓋體定義一架體8a，覆蓋住片材4之周緣。

蓋體8定義出一盒體8_1，用來覆蓋儲液區4a，及另一盒體8_2，用來覆蓋墊片6。

如圖中所示，其優點在於盒體8_2具有開口8'，以容置柱塞7，其具有一端緣7a，連接在盒體8_2上部份之底部，如圖3所示。

柱塞7爲一中空柱塞，其內用墊片6塞住，其將下緣7a保持在盒體8_2之下壁上，於是在兩個元件間，構成了適當地緊密性。

如圖3及圖4所揭露者，柱塞7最好具有一風箱式之側壁7_2，以容許適當之變形。

柱塞7端緣7a，該端緣係採用撓性塑膠材料製成，與蓋體8之材料相同，其寬度較小，以容許柱塞突出，將在稍

經濟部中央標準局員工消費合作社印製
（請先閱讀背面之注意事項再填寫本頁）
裝
訂
線
本紙張尺度適用中國國家標準（CNS）A4規格（210×297公釐）

五、發明說明（6 ）

後說明。

在不脫離本發明之範圍下，柱塞7也可與盒體8_2之壁面一體成型，同時端緣7a則採用一可撕裂區域來取代，其與可撕裂區域5a相同。

覆蓋儲液區4a之盒體8_1的優點在於，其可以做爲圖像標誌，其係列印在盒體8_1之內壁上。這些圖像標誌可以提供製造匹號之資料，使用期限或其他資料，這些資料都不可撕掉，因爲這些資料無法由外側接近。

如以上之說明所揭示者，已經揭露了不同之元件，除了墊片6，其係採用塑膠材料製造，該塑膠材料最好爲一透明之塑膠材料，至少與製造蓋體8之材料相同，進而讓前述之圖案標誌清晰易讀，進而使得墊片6及裝在儲液區4a內之藥液，都可很輕易地看到。

蓋體8，背片3及片材4間之連接，可以利用黏膠或焊接來進行，或是利用適於製造這些元件之技藝中任何適當之裝置來連接。

袋體1係以另外方式製備，以一種熟知之方式，將一繃帶10或其他覆蓋裝置，覆蓋在撓性薄膜1a上，再將該繃帶及該撓性薄膜1a覆蓋上一層自黏性層11，可見之下表面，則可以提供使用說明等資料。

理想的情況下，撓性薄膜1a及自黏性層11，其覆蓋著繃帶10，會突出於背片3，如圖中1b及11a所示位置。

當需要使用繃帶時，小導管5則利用彎折背片3，片材4及蓋體8介於盒體8_1及8_2，而令其沿著可撕裂區域5a斷裂

本紙張尺度適用中國國家標準（CNS）A4規格（210×297公釐）
經濟部中央標準局員工消費合作社印製
（請先閱讀背面之注意事項再填寫本頁）
裝
訂

五、發明說明(7)

，於是使得容置在儲液區4a內之液體或半液狀活性產品浸濕了墊片6。活性產品之流動，可以利用手指壓迫儲液區4a來加速。

當墊片6已經濕潤後，柱塞7可以利用手指之擠壓而突出，其效果在於，其可以將墊片6縮回，而該墊片6則仍然可以用於清潔及消毒傷口，同時使用者之手指也不會接觸到墊片，如果不是這樣，墊片早已受到污染，因爲墊片仍然放置在柱塞7內。將墊片6保持在柱塞7內，可以繼續予以改良，即將柱塞7設置具有風箱式之側緣7_2。

保持在柱塞7內墊片6之相同使用，可以在盒體8_2之壁面上，設置一預先斷裂線來達成。

在完成傷口之清潔後，可將袋體1之自黏性層11撕掉，這樣便可以將繃帶纏繞在傷口上，而不會讓繃帶接觸到使用者之手指。

這種做法可以避免繃帶10受到任何污染。

構成袋體1之片材端部1b，11a，可以協助處理繃帶，同樣的，將撓性薄膜1a黏合在背片3上，也可以協助處理繃帶，只要該片層11不被撕去，該背片3構成了袋體1相當硬的支撐。

本發明並不僅限於說明書所揭露之實施例，因爲在不脫離本發明之精神下，可以有著各種不同之變換實施。

（請先閱讀背面之注意事項再填寫本頁）
裝
訂
經濟部中央標準局員工消費合作社印製

本紙張尺度適用中國國家標準（CNS）A4規格（210×297公釐）

四、中文發明摘要（發明之名稱：形成救護裝備之輕巧可丟棄式包裝）

一種用於救護裝備之可丟棄式包裝，其包括急救裝置，係完全密封起來，以防受到污染，其包括一背片，係使用塑膠材料製造。該背片係覆蓋在一片材上，而該片材形成一集液區，該集液區之開口爲一小導管其包括一可斷裂區域。該片材本身覆蓋有一蓋體，進而定義一盒體，用於像棉紗或同等級之元件。該背片、片材及蓋體係緊密地組合及密封在一起，同時該可斷裂區域經過特殊設計，當在彎折該背片而將盒體內之小導管斷裂時，可將容置在該集液區內之液體帶到該元件內。

英文發明摘要（發明之名稱："A COMPACT DISPOSABLE PACKING THAT FORMS A KIT"）

The compact disposable packing for kit that contains aiding means which are secured from any contamination comprises a back plate made of plastic material. The back plate is covered with a sheet that forms a reservoir which opens in a small duct comprising a breakage incipient area. The sheet is itself covered with a hood that delimits a housing for a member like a gauze and similar. The plate, the sheet and the hood are tightly assembled and sealed, and the breakage incipient area is arranged so that the small duct is broken in the housing upon bending the back plate for bringing a fluid contained in the reservoir to impregnate the member.

（請先閱讀背面之注意事項再填寫本頁各欄）

裝 訂 線

經濟部中央標準局員工消費合作社印製

本紙張尺度適用中國國家標準（CNS）A4規格（210×297公釐）

85104256

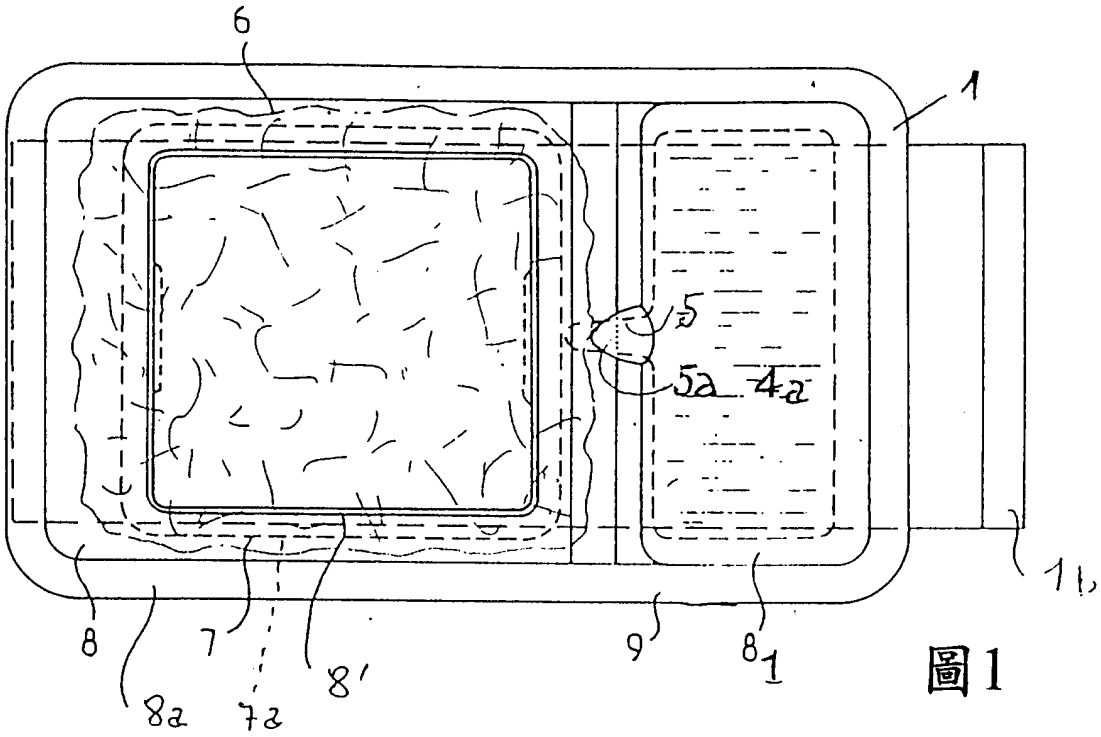

圖1

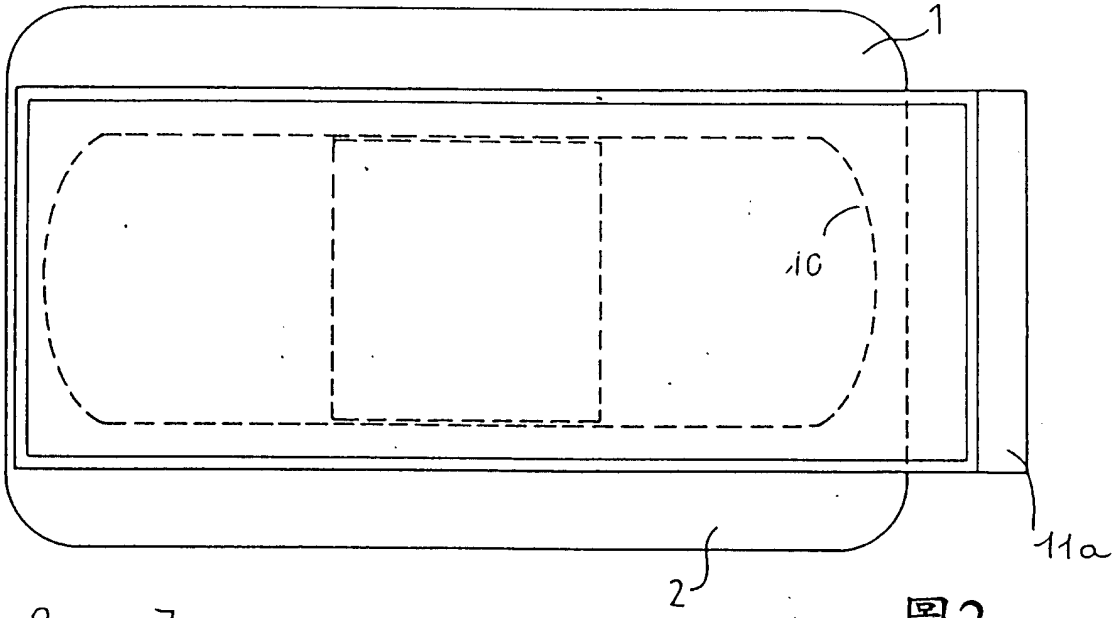

圖2

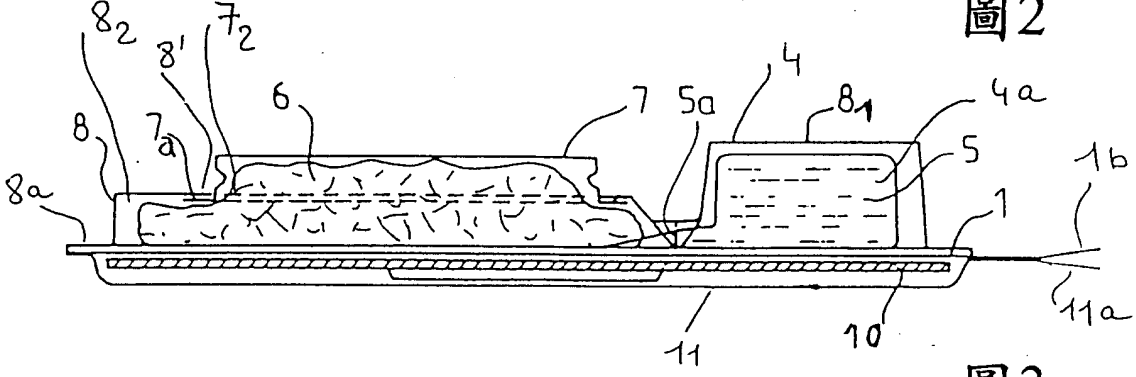

圖3

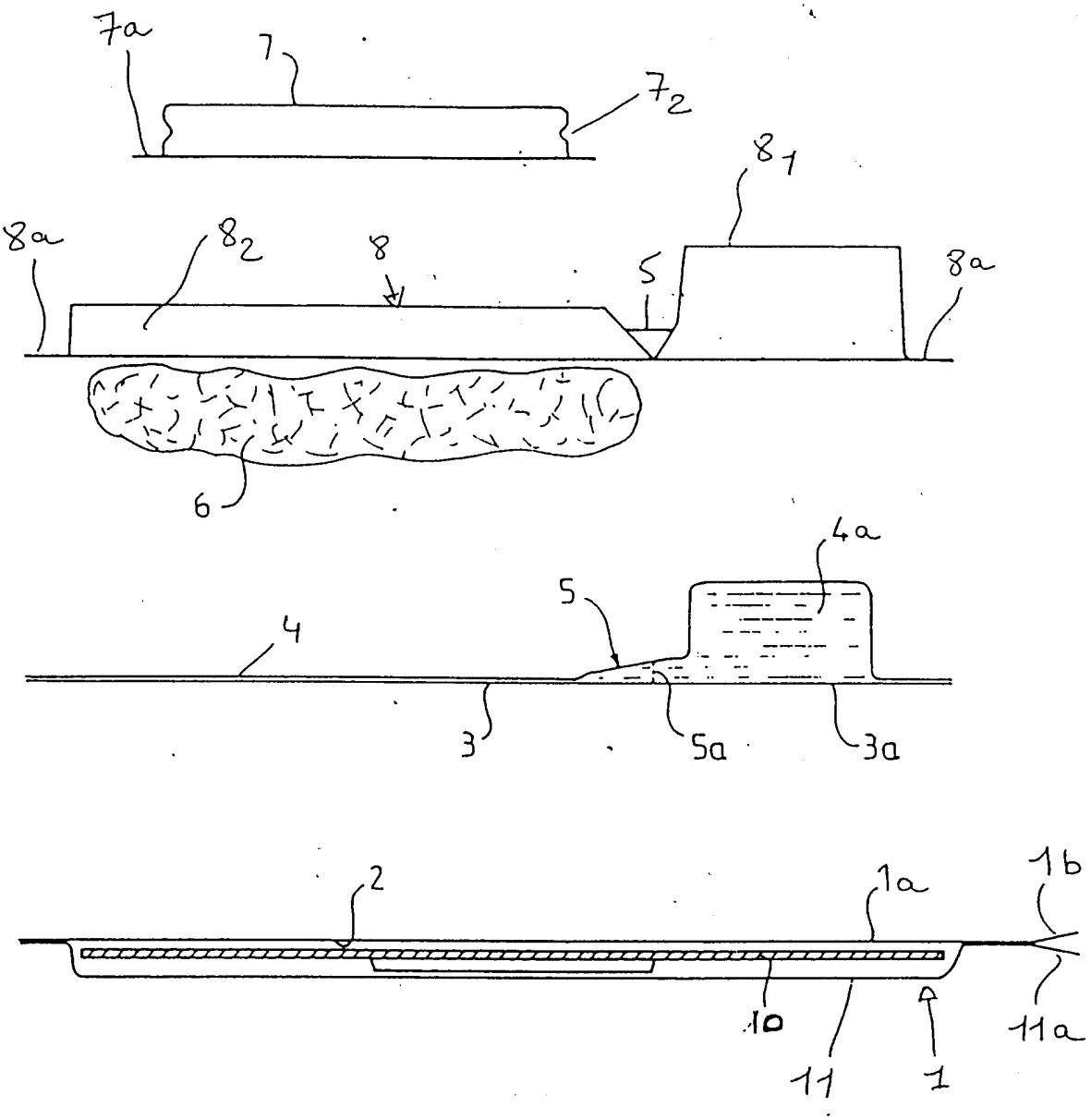

圖4

修正
85年12月13日

六、申請專利範圍

1. 一種用於救護裝備之輕巧可丟棄式包裝，其包括急救裝置，係完全密封起來，以防受到污染，其包括一背片(3)，係由塑膠材料製造，該背片係覆蓋在一片材(4)上而該片材形成一集液區(4a)，該集液區之開口爲一小導管(5)其包括一可斷裂區域(5a)，該片材(4)本身覆蓋一蓋體(8)，進而定義一盒體(8_2)，用於像棉紗或同等級之墊片，該背片(3)、片材(4)及蓋體(8)係緊密地組合及密封在一起，同時該可斷裂區域(5a)經過特殊設計，當在彎折該背片(3)而將盒體(8_2)內之小導管(5)斷裂時，可將容置在該集液區(4a)內之液體帶到該墊片(6)內。
2. 根據申請專利範圍第1項之包裝，其中該蓋體(8)界定出一第二盒體(8_1)，以覆蓋該集液區(4a)，該集液區係成型在該片材(4)及該背片(3)之間。
3. 根據申請專利範圍第2項之包裝，其中該蓋體(8)一部份之內壁，該內壁界定該盒體(8_1)，其上具有圖案標誌。
4. 根據申請專利範圍第1項之包裝，其中該背片(3)在面離其所覆蓋之片材(4)之平面上設置一袋體(1)，該袋體係採用自黏薄膜(1a)所形成，該自黏薄膜本身塗有一層自黏片(11)，用來保護裝飾性之覆蓋裝置，其裝飾性覆蓋裝置可以利用撕除該自黏片(11)而接近，藉由使用方向而可由該自黏片(11)所裝載。
5. 根據申請專利範圍第4項之包裝，其中該自黏性撓性薄膜(1a)及該自黏片(11)都設置有端部(1b，11b)，該端部係突出於架構(8a)，係由該背片(3)、該片材(4)及該

（請先閱讀背面之注意事項再填寫本頁）
裝
訂
線
經濟部中央標準局員工消費合作社印製

本紙張尺度適用中國國家標準（CNS）A4規格（210×297公釐）

六、申請專利範圍

蓋體(8)所定義，以利用黏膠、黏粉及類似物在該處密封起來。

6. 根據申請專利範圍第1項之包裝，其中該盒體(8_2)具有一上壁，其上設置一柱塞(7)以固定該墊片(6)。

7. 根據申請專利範圍第6項之包裝，其中該柱塞(7)係使用端緣(7a)而保持在該上壁。

8. 根據申請專利範圍第6項之包裝，其中該柱塞(7)係使用該盒體之上壁所形成，同時該可斷裂區域係繞著該柱塞(7)形成。

9. 根據申請專利範圍第6項之包裝，其中該柱塞(7)具有風箱之側壁。

10. 根據申請專利範圍第1項之包裝，其中至少該蓋體(8)係使用透明塑膠製成。

（請先閱讀背面之注意事項再填寫本頁）
裝
訂
線

經濟部中央標準局員工消費合作社印製

本紙張尺度適用中國國家標準（CNS）A4規格（210×297公釐）