(19)中华人民共和国国家知识产权局

(12)实用新型专利

(10)授权公告号 CN 210901858 U
(45)授权公告日 2020.07.03

(21)申请号 201922177540.8

(22)申请日 2019.12.06

(73)专利权人 朱兴海
地址 635000 四川省达州市开江县天师镇朱家坝村9组17号

(72)发明人 朱兴海

(74)专利代理机构 深圳市深弘广联知识产权代理事务所(普通合伙) 44449
代理人 胡艳春

(51)Int.Cl.
A45F 3/04(2006.01)
A45C 13/00(2006.01)
A45C 13/10(2006.01)

权利要求书1页 说明书3页 附图3页

(54)实用新型名称

多级防水的运动背包

(57)摘要

本实用新型公开了一种多级防水的运动背包，该多级防水的运动背包采用多级的防水处理从而保证背包的密封性；具体的包括顶端开口的袋体，袋体开口处设置有潜水拉链，该潜水拉链密封开口形成一级防水结构；潜水拉链的下方设置有魔术贴，潜水拉链开口处经过多次折叠可以使魔术贴粘合形成二级防水结构；魔术贴的下方设置有固定扣，背包的背部设置有与之配合的扣带，在魔术贴粘合之后再将扣带与固定扣配合形成三级防水结构，多级的防水结构设计可以保证在其中一级失效的情况下依旧保持有良好的防水性。

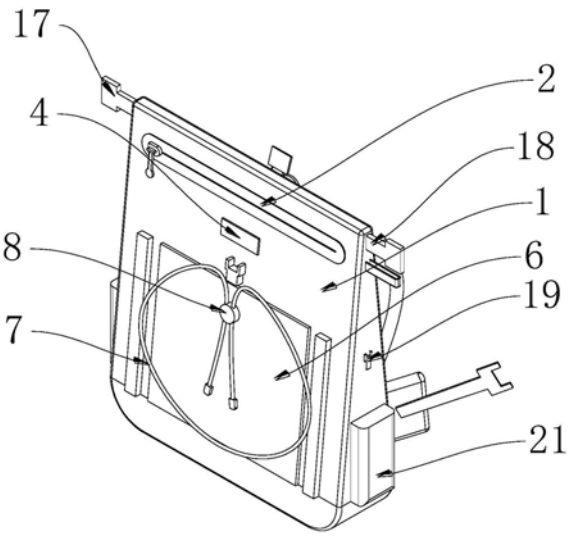

CN 210901858 U

1.一种多级防水的运动背包，包括正面开口的袋体，其特征在于：所述袋体的开口设置于正面的顶端位置，且开口处设置有防水拉链，所述防水拉链封闭开口形成一级防水结构；所述袋体的正面和背面分别设置有魔术贴，所述袋体背面的魔术贴所在位置的袋体向下翻折，与正面魔术贴配合形成二级防水结构；所述袋体的正面、背面和侧面还分别设置有扣带和固定扣，所述扣带和固定扣配合形成三级防水结构。

2.根据权利要求1所述的多级防水的运动背包，其特征在于：所述防水拉链为潜水拉链，所述潜水拉链的末端位置设有助力绳。

3.根据权利要求1所述的多级防水的运动背包，其特征在于：所述魔术贴分为圆毛面和刺毛面，所述圆毛面设置于袋体正面所述防水拉链的正下方，所述刺毛面设置于所述袋体背面的顶端；将所述刺毛面所在位置的袋体向下翻折至所述防水拉链的位置，继续向下翻折至所述圆毛面位置，并且使所述刺毛面与所述圆毛面粘合，将所述防水拉链包裹在其中。

4.根据权利要求3所述的多级防水的运动背包，其特征在于：所述扣带分为第一扣带、第二扣带和第三扣带，所述固定扣分为第一固定扣、第二固定扣和第三固定扣；所述第一扣带设置于所述袋体背面，所述第二扣带和第三扣带分别设置于所述袋体两侧面的顶端位置；所述第一固定扣设置于所述圆毛面的正下方并且在袋体翻折后与第一扣带配合，限制翻折后袋体发生位移，所述第二固定扣和第三固定扣分别设置于所述袋体两侧面的中央位置并且袋体翻折后和所述第二扣带和第三扣带配合，限制翻折后袋体发生位移。

5.根据权利要求1所述的多级防水的运动背包，其特征在于：所述袋体背部还包括双肩背带、腰带、胸带以及保护垫，所述胸带设置在双肩背带中间位置且通过固定扣配合连接；所述腰带与袋体背面连接的两端设置为内置有保护垫的包络保护结构，远离所述袋体的两端通过固定扣配合连接。

6.根据权利要求5所述的多级防水的运动背包，其特征在于：所述保护垫设置于所述袋体背面与人体的肩部、背部、以及腰部所对应的位置。

7.根据权利要求1所述的多级防水的运动背包，其特征在于：所述袋体正面设置有上方开口的第一网袋，所述第一网袋表面还设置有用于收紧的弹性绳，所述弹性绳交叉设置于所述第一网袋表面；所述袋体两侧面同样设置有上方开口的第二网袋，所述第二网袋的开口设置为可收紧的弹性结构。

多级防水的运动背包

技术领域

[0001] 本实用新型涉及背包技术领域，尤其涉及一种多级防水的运动背包。

背景技术

[0002] pvc防水包是采用经过处理的pvc材料，使用世界领先的防水包生产技术制作。pvc防水包具有超强的防水效果，具有优越的耐磨擦性能，具有耐寒、耐腐蚀、易清洗，易干等优秀特点。pvc防水包和帆布户外包、尼龙户外包等户外包相比，pvc防水包更加的适合户外活动，它更能满足运动中的户外需求，它除了具有帆布包的所有特点外，他还具有超强的防水效果。在户外活动的时候，pvc防水包能更好的保护你的手机、相机、iPad、钱包、地图、衣物等贵重物品；现有的防水背包通常采用单级的防水方式，且单一采用针线缝合的形式，防水性能不全面，内部的气密性不足，还是会有进水的可能。

实用新型内容

[0003] 针对上述技术中存在的不足之处，本实用新型提供一种多级防水的运动背包，包括正面顶端开口的袋体，其特征在于：所述袋体的开口处设置有防水拉链，所述防水拉链封闭开口形成一级防水结构；所述袋体的正面和背面分别设置有魔术贴，所述魔术贴配合形成二级防水结构；所述袋体还设置有扣带和固定扣，所述扣带和固定扣配合形成三级防水结构。

[0004] 进一步的：所述防水拉链为高气密性的潜水拉链，所述潜水拉链的末端位置设置有用于帮助拉动拉链的助力绳。

[0005] 进一步的：所述魔术贴分为圆毛面和刺毛面，所述圆毛面设置于袋体正面所述防水拉链的正下方，所述刺毛面设置于所述袋体背面的顶端；将所述刺毛面所在位置的袋体向下翻折至所述防水拉链的位置，继续向下翻折至所述圆毛面位置，并且使所述刺毛面与所述圆毛面粘合，将所述防水拉链包裹在其中。

[0006] 进一步的：所述扣带分为第一扣带、第二扣带和第三扣带，所述固定扣分为第一固定扣、第二固定扣和第三固定扣；所述第一扣带设置于所述袋体背面，所述第二扣带和第三扣带分别设置于所述袋体两侧面的顶端位置；所述第一固定扣设置于所述圆毛面的正下方并且在袋体翻折后与第一扣带配合，限制翻折后袋体发生位移，所述第二固定扣和第三固定扣分别设置于所述袋体两侧面的中央位置并且袋体翻折后和所述第二扣带和第三扣带配合，限制翻折后袋体发生位移。

[0007] 进一步的：所述袋体背部还包括背负系统，所述背负系统包括双肩背带、腰带、胸带以及保护垫。

[0008] 进一步的：所述胸带设置在双肩背带中间位置且通过固定扣配合连接；所述腰带与袋体背面连接的两端设置为内置有保护垫的包络保护结构，远离所述袋体的两端通过固定扣配合连接。

[0009] 进一步的：所述保护垫设置于所述袋体背面与人体的肩部、背部、以及腰部所对应

的位置。

[0010] 进一步的:所述袋体正面设置有上方开口的第一网袋,所述第一网袋表面还设置有用于收紧的弹性绳,所述弹性绳交叉设置于所述第一网袋表面;所述袋体两侧面同样设置有上方开口的第二网袋,所述第二网袋的开口设置为可收紧的弹性结构。

[0011] 本实用新型的有益效果是:与现有技术相比,本实用新型提供的一种多级防水的运动背包,包括正面顶端开口的袋体,袋体的开口处设置有防水拉链,防水拉链封闭开口形成一级防水结构;袋体的正面和背面分别设置有魔术贴,魔术贴配合形成二级防水结构;袋体还设置有扣带和固定扣,扣带和固定扣配合形成三级防水结构;通过使用超强密闭性的潜水拉链以及魔术贴和固定扣三种防水设置,实现三级防水效果,防水效果显著。

附图说明

[0012] 图1为本实用新型的正面视图;

[0013] 图2为本实用新型的背面视图;

[0014] 图3为本实用新型的背面三维视图;

[0015] 图4为本实用新型的正面三维视图。

[0016] 主要元件符号说明如下:

[0017] 1、袋体;2、潜水拉链;3、助力绳;4、圆毛面;5、刺毛面;6、第一收纳网袋;7、收紧绳;8、收紧扣;9、第一固定扣;10、第一扣带;11、背负系统;12、挂绳;13、腰带;14、胸带;15、双肩背带;16、保护垫;17、第二扣带;18、第三扣带;19、第二固定扣;20、第三固定扣;21第二收纳网袋。

具体实施方式

[0018] 为了更清楚地表述本实用新型,下面结合附图对本实用新型作进一步地描述。

[0019] 请参阅图1,本实用新型提供的一种多级防水的运动背包,包括:用于收纳物品的袋体1,袋体1的正面包含潜水拉链2,潜水拉链2不同于普通的防水拉链,它的气密性以及拉动的紧密度更高,该潜水拉链1设置于袋体1正面的顶端,且在该潜水拉链2的尾端设置于有用于帮助拉动潜水拉链2的助力绳3;在潜水拉链2的正下方设置有魔术贴的圆毛面4,该圆毛面4与袋体1背面的魔术贴刺毛面5配合使用;袋体1的正面还设置有第一收纳网袋6,该第一收纳网袋6居中设置在袋体1正面的下班部分,且设置为上端开口,在第一收纳网袋6的表面还设置了用于收紧网袋的收紧绳7,该收紧绳7交叉覆盖在收纳网袋的表面,且绳的两端位置设置有收紧扣8,通过调整收紧扣8的位置来收紧收紧绳7;在第一收纳网袋6与圆毛面4之间设置有第一固定扣9,第一固定扣9用于与袋体1背面的第一扣带10配合;

[0020] 袋体1的背面设置有背负系统11,该背负系统11居中设置于袋体1背面,且背负系统11的上方设置有用于将背包挂起的挂绳12,挂绳12的上方设置有第一扣带10,袋体1背面的顶端中间位置设置有魔术贴的刺毛面5;其中背负系统包括腰带13、胸带14、双肩背带15以及保护垫16,双肩背带15用于人体背负起整个背包,胸带14设置于双肩背带15靠近人体胸腔的位置上,通过固定扣和扣带连接;保护垫16分别设置在背负系统11上与人体对应的肩部,腰部和背部位置,其中位于腰部位置的保护垫16设置为向外延伸且可以包络人体腰部的结构,且该位置的保护垫设置有腰带13,同样通过固定扣和扣带连接;

[0021] 袋体1的两侧面的顶端设置有第二扣带17和第三扣带18，其中第二扣带17与其在同一侧面的下方中间位置设置的第二固定扣19配合，第三扣带18与其在同一侧面的下方中间位置设置的第三固定扣20配合；袋体1两侧的底部均设置有第二收纳网袋21，该第二收纳网袋21为上方开口，且开口处设置为可收紧的弹性袋口。

[0022] 下面具体介绍本实用新型的防水结构：

[0023] 袋体1正面的顶端设置有潜水拉链2，该潜水拉链2自左向右拉紧闭合形成了第一级的密封防水结构，潜水拉链2的气密性以及密封性不同于普通防水拉链，具有更加强的防水性能；其次密封之后的潜水拉链2向下翻折，翻折至袋体1背面的魔术贴刺毛面5与袋体1正面的圆毛面4粘合配合，形成了第二级的密封防水结构；接着设置在袋体1侧面顶端的第二扣带17和第三扣带18，与设置在袋体1侧面中间的第二固定扣19和第三固定扣20配合连接，设置在袋体1背面背负系统的上方的第一扣带10和设置在袋体1正面圆毛面4下方的第一固定扣9配合连接，从而形成了第三级的密封防水结构；在三级防水结构的保护下，水几乎不可能进入到袋体1内部的容置腔内。

[0024] 本实用新型的优势在于：采用了多级防水的方案，有效的解决了一般防水背包单级防水的效果不佳的问题。

[0025] 以上公开的仅为本实用新型的几个具体实施例，但是本实用新型并非局限于此，任何本领域的技术人员能思之的变化都应落入本实用新型的保护范围。

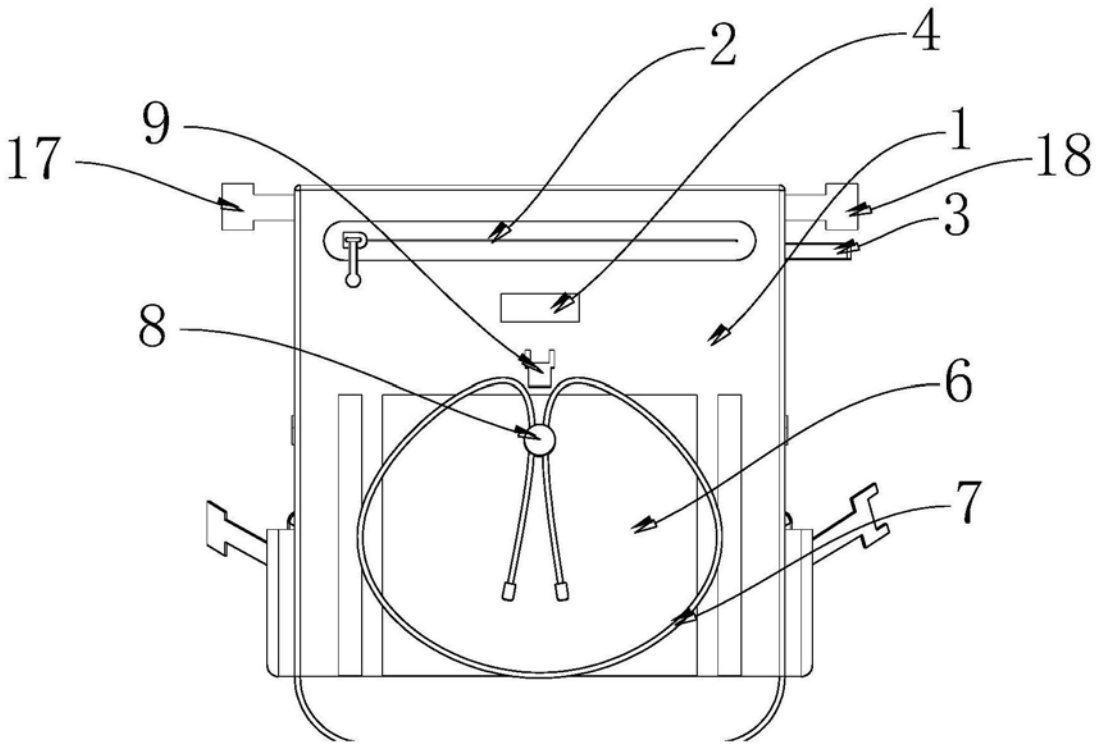

图1

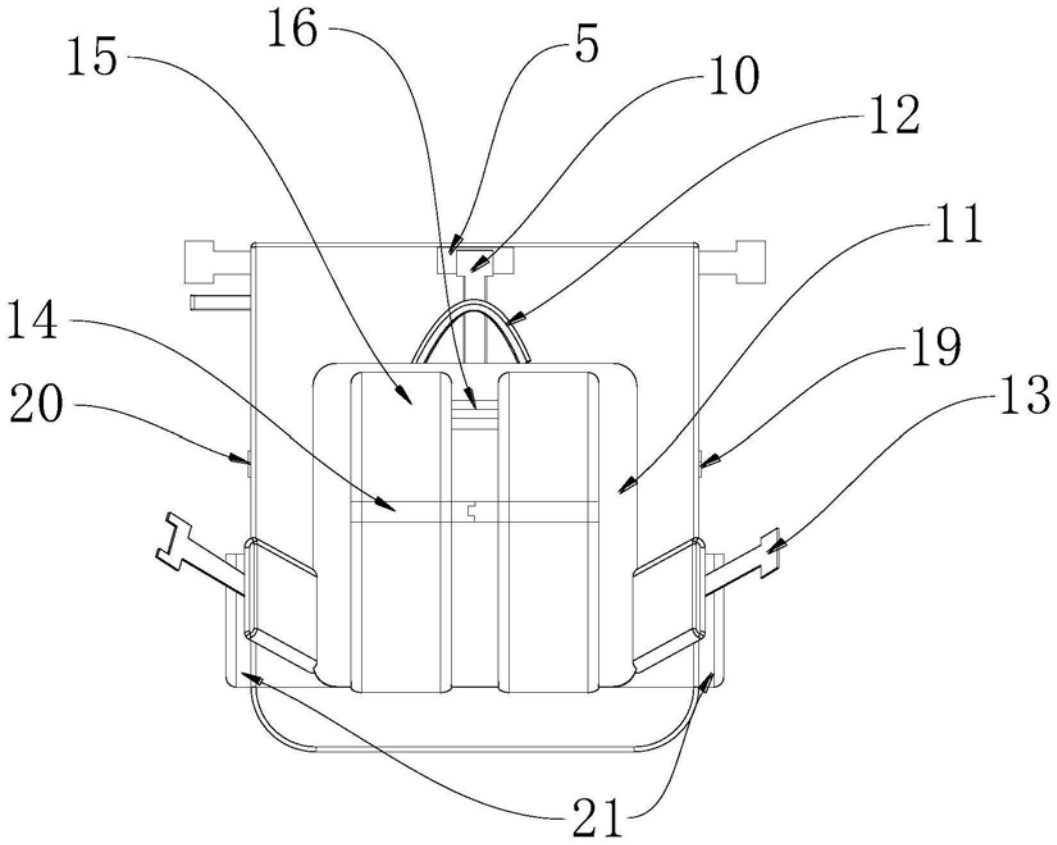

图2

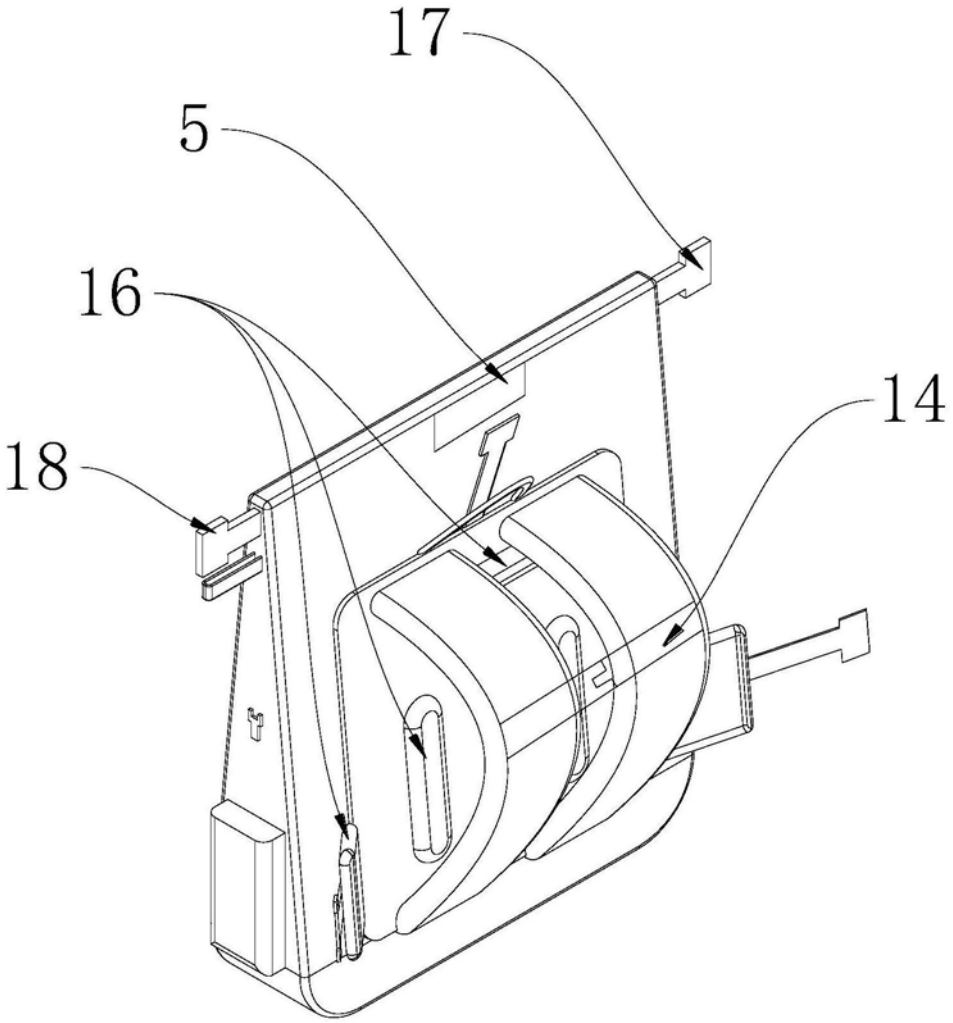

图3

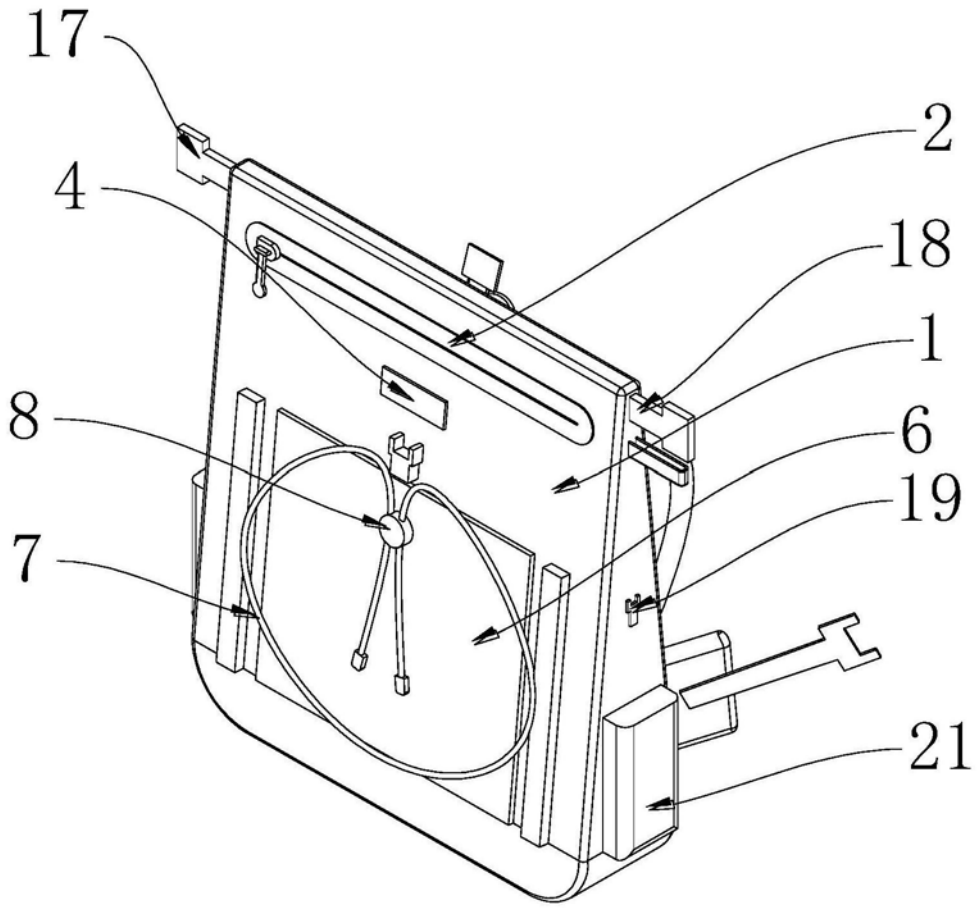

图4