(19)中华人民共和国国家知识产权局

(12)实用新型专利

(10)授权公告号 CN 213486904 U
(45)授权公告日 2021.06.22

(21)申请号 202021929347.1

(22)申请日 2020.09.07

(73)专利权人 李欢
地址 563000 贵州省遵义市遵义医科大学附属医院

(72)发明人 李欢 单佳

(51)Int.Cl.
A41B 13/06(2006.01)

权利要求书1页 说明书3页 附图2页

(54)实用新型名称

一种儿科用儿童包被

(57)摘要

本实用新型属于医疗用品技术领域，尤其为一种儿科用儿童包被，包括装置本体，装置本体的上端面设置有帽子，帽子的一侧设置有防风套，装置本体的两侧均设置有袖子，束手带的前端面设置有魔术贴，袖子的外表面设置有拉链，拉链的内侧面设置有拉锁，装置本体的前端面设置有固定套、口袋与第一束腰带，装置本体的后端面设置有第二束腰带。本实用新型通过设置设置帽子与防风套，能方便医务人员在移动儿童时，对儿童的头部与颈部进行遮挡，防止风进入到包被内，避免儿童着凉，给医务人员的使用带来便利，通过设置拉链与拉锁，医务人员对儿童打针时，不需要打开包被就能对儿童打针，节省医护人员的时间。

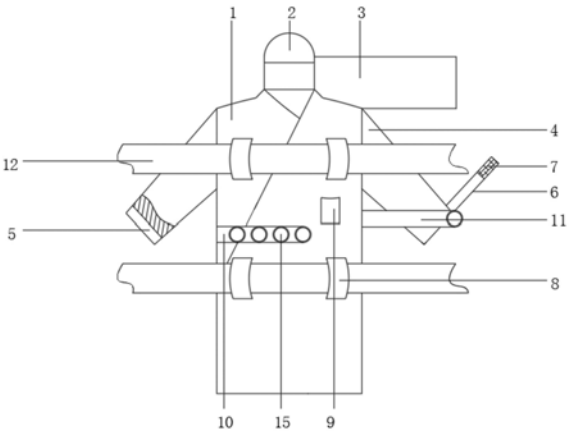

CN 213486904 U

1.一种儿科用儿童包被,包括装置本体(1),其特征在于:所述装置本体(1)的上端面设置有帽子(2),所述帽子(2)的一侧设置有防风套(3),所述装置本体(1)的两侧均设置有袖子(4),所述袖子(4)的内侧面设置有软垫(5),所述袖子(4)的一侧设置有束手带(6),所述束手带(6)的前端面设置有魔术贴(7),所述袖子(4)的外表面设置有拉链(13),所述拉链(13)的内侧面设置有拉锁(14),所述装置本体(1)的前端面设置有固定套(8)、口袋(9)与第一束腰带(10),所述装置本体(1)的后端面设置有第二束腰带(11),所述第一束腰带(10)的前端面设置有扣槽(15),所述第二束腰带(11)的前端面设置有扣子(16),所述固定套(8)的内侧面设置有捆绑带(12)。

2.根据权利要求1所述的一种儿科用儿童包被,其特征在于:所述帽子(2)固定连接于装置本体(1)的上端面,所述防风套(3)活动连接于帽子(2)的一侧。

3.根据权利要求1所述的一种儿科用儿童包被,其特征在于:所述袖子(4)分别固定连接于装置本体(1)的两侧,所述软垫(5)固定连接于袖子(4)的内侧面。

4.根据权利要求1所述的一种儿科用儿童包被,其特征在于:所述束手带(6)活动连接于袖子(4)的一侧,所述魔术贴(7)固定连接于束手带(6)的前端面。

5.根据权利要求1所述的一种儿科用儿童包被,其特征在于:所述拉链(13)固定连接于袖子(4)的外表面,所述拉锁(14)活动连接于拉链(13)的内侧面。

6.根据权利要求1所述的一种儿科用儿童包被,其特征在于:所述固定套(8)与口袋(9)均固定连接于装置本体(1)的前端面,所述第一束腰带(10)活动连接于装置本体(1)的前端面。

7.根据权利要求1所述的一种儿科用儿童包被,其特征在于:所述第二束腰带(11)活动连接于装置本体(1)的后端面,所述扣槽(15)固定连接于第一束腰带(10)的前端面。

8.根据权利要求1所述的一种儿科用儿童包被,其特征在于:所述扣子(16)固定连接于第二束腰带(11)的前端面,所述捆绑带(12)活动连接于固定套(8)的内侧面。

一种儿科用儿童包被

技术领域

[0001] 本实用新型涉及医疗用品技术领域，具体为一种儿科用儿童包被。

背景技术

[0002] 抱被通常是指新生婴儿及幼儿所使用的包裹类的起保暖作用的被子；婴幼儿由于肢体娇嫩，尚未发育完善，整个身体不硬朗，存在穿衣服不便、不灵活的缺点；为了方便抱起，大人们一般采用抱被将婴幼儿包裹起来，免除许多穿、脱婴幼儿衣服的环节；在用抱被包裹婴幼儿时，通过将抱被的外围向内卷起从而包裹住婴幼儿的全身。

[0003] 存在以下问题：

[0004] 1、医务人员移动儿童时，需医护人员对儿童进行遮挡，防止风吹进包被内，传统儿科用儿童包被不方便医务人员对儿童的头部与颈部进行遮挡，易使儿童着凉，给医务人员的使用带来了不便。

[0005] 2、传统儿科用儿童包被在医务人员对儿童打针时，需打开包被才能对儿童打针，浪费医务人员的时间。

实用新型内容

[0006] 针对现有技术的不足，本实用新型提供了一种儿科用儿童包被，解决了传统装置不方便医务人员对儿童的头部与颈部进行遮挡且在医务人员需打开包被才能对儿童打针的问题。

[0007] 为实现上述目的，本实用新型提供如下技术方案：一种儿科用儿童包被，包括装置本体，所述装置本体的上端面设置有帽子，所述帽子的一侧设置有防风套，所述装置本体的两侧均设置有袖子，所述袖子的内侧面设置有软垫，所述袖子的一侧设置有束手带，所述束手带的前端面设置有魔术贴，所述袖子的外表面设置有拉链，所述拉链的内侧面设置有拉锁，所述装置本体的前端面设置有固定套、口袋与第一束腰带，所述装置本体的后端面设置有第二束腰带，所述第一束腰带的前端面设置有扣槽，所述第二束腰带的前端面设置有扣子，所述固定套的内侧面设置有捆绑带。

[0008] 作为本实用新型的一种优选技术方案，所述帽子固定连接于装置本体的上端面，所述防风套活动连接于帽子的一侧。

[0009] 作为本实用新型的一种优选技术方案，所述袖子分别固定连接于装置本体的两侧，所述软垫固定连接于袖子的内侧面。

[0010] 作为本实用新型的一种优选技术方案，所述束手带活动连接于袖子的一侧，所述魔术贴固定连接于束手带的前端面。

[0011] 作为本实用新型的一种优选技术方案，所述拉链固定连接于袖子的外表面，所述拉锁活动连接于拉链的内侧面。

[0012] 作为本实用新型的一种优选技术方案，所述固定套与口袋均固定连接于装置本体的前端面，所述第一束腰带活动连接于装置本体的前端面。

[0013] 作为本实用新型的一种优选技术方案，所述第二束腰带活动连接于装置本体的后端面，所述扣槽固定连接于第一束腰带的前端面。

[0014] 作为本实用新型的一种优选技术方案，所述扣子固定连接于第二束腰带的前端面，所述捆绑带活动连接于固定套的内侧面。

[0015] 与现有技术相比，本实用新型提供了一种儿科用儿童包被，具备以下有益效果：

[0016] 1、该儿科用儿童包被，通过设置帽子与防风套，能方便医务人员在移动儿童时，对儿童的头部与颈部进行遮挡，防止风进入到包被内，避免儿童着凉，给医务人员的使用带来便利。

[0017] 2、该儿科用儿童包被，通过设置拉链与拉锁，医务人员对儿童打针时，不需要打开包被就能对儿童打针，节省医护人员的时间。

附图说明

[0018] 图1为本实用新型的结构示意图；

[0019] 图2为本实用新型的后视图；

[0020] 图3为本实用新型拉链的连接图。

[0021] 图中：1、装置本体；2、帽子；3、防风套；4、袖子；5、软垫；6、束手带；7、魔术贴；8、固定套；9、口袋；10、第一束腰带；11、第二束腰带； 12、捆绑带；13、拉链；14、拉锁；15、扣槽；16、扣子。

具体实施方式

[0022] 下面将结合本实用新型实施例中的附图，对本实用新型实施例中的技术方案进行清楚、完整地描述，显然，所描述的实施例仅仅是本实用新型一部分实施例，而不是全部的实施例。基于本实用新型中的实施例，本领域普通技术人员在没有做出创造性劳动前提下所获得的所有其他实施例，都属于本实用新型保护的范围。

[0023] 实施例

[0024] 请参阅图1-3，本实用新型提供以下技术方案：一种儿科用儿童包被，包括装置本体1，装置本体1的上端面设置有帽子2，帽子2的一侧设置有防风套3，装置本体1的两侧均设置有袖子4，袖子4的内侧面设置有软垫5，袖子4的一侧设置有束手带6，束手带6的前端面设置有魔术贴7，袖子4的外表面设置有拉链13，拉链13的内侧面设置有拉锁14，装置本体1的前端面设置有固定套8、口袋9与第一束腰带10，装置本体1的后端面设置有第二束腰带11，第一束腰带10的前端面设置有扣槽15，第二束腰带11的前端面设置有扣子16，固定套8的内侧面设置有捆绑带12。

[0025] 本实施方案中，装置本体1为帽子2与袖子4提供安装位置，装置本体1 内与袖子4内均设置有绒毛，为儿童提供保暖作用，医务人员在用束手带6 捆绑病人的手腕时，软垫5防止束手带6将儿童的手腕勒伤。

[0026] 具体的，帽子2固定连接于装置本体1的上端面，防风套3活动连接于帽子2的一侧。

[0027] 本实施例中，帽子2与防风套3配合使用，防止风进入到装置本体1内，避免儿童着凉。

[0028] 具体的，袖子4分别固定连接于装置本体1的两侧，软垫5固定连接于袖子4的内侧

面。

[0029] 本实施例中，袖子4用于放置儿童的手臂，软垫5提高儿童使用装置时的舒适感。

[0030] 具体的，束手带6活动连接于袖子4的一侧，魔术贴7固定连接于束手带6的前端面。

[0031] 本实施例中，束手带6用于捆绑儿童的手腕，魔术贴7使束手带6能进行捆绑。

[0032] 具体的，拉链13固定连接于袖子4的外表面，拉锁14活动连接于拉链13 的内侧面。

[0033] 本实施例中，拉链13为拉锁14提供移动轨道，拉动拉锁14使袖子4打开或合住。

[0034] 具体的，固定套8与口袋9均固定连接于装置本体1的前端面，第一束腰带10活动连接于装置本体1的前端面。

[0035] 本实施例中，固定套8将捆绑带12与装置本体1连接在一起，口袋9用于放置物品，第一束腰带10为扣槽15提供了安装位置。

[0036] 具体的，第二束腰带11活动连接于装置本体1的后端面，扣槽15固定连接于第一束腰带10的前端面。

[0037] 本实施例中，第二束腰带11用于捆绑儿童的腰部，扣槽15为扣子16提供卡合位置。

[0038] 具体的，扣子16固定连接于第二束腰带11的前端面，捆绑带12活动连接于固定套8的内侧面。

[0039] 本实施例中，扣子16使第二束腰带11与第一束腰带10连接在一起，捆绑带12用于将儿童捆绑在床上。

[0040] 本实用新型的工作原理及使用流程：使用装置时，医护人员先将儿童放入装置本体1内，并将儿童的手臂放在袖子4内，拉动第二束腰带11，将扣子16扣到扣槽15上，将儿童的腰部进行捆绑，再用束手带6将病人的手腕进行捆绑，然后将捆绑带12捆绑在病床上，完成对儿童的捆绑，避免儿童在检查时乱动，对儿童打针时，拉动拉锁14将袖子4拉开，袖子4拉开使儿童的手臂露出，使医护人员能直接给儿童进行打针，节省医护人员的时间，对儿童进行移动时，先将帽子2套在儿童的头部，再将防风套3套在病人的颈部，帽子2与防风套3方便医务人员对儿童的头部与颈部进行遮挡，然后从病床上解开捆绑带12，再对儿童进行移动。

[0041] 最后应说明的是：以上所述仅为本实用新型的优选实施例而已，并不用于限制本实用新型，尽管参照前述实施例对本实用新型进行了详细的说明，对于本领域的技术人员来说，其依然可以对前述各实施例所记载的技术方案进行修改，或者对其中部分技术特征进行等同替换。凡在本实用新型的精神和原则之内，所作的任何修改、等同替换、改进等，均应包含在本实用新型的保护范围之内。

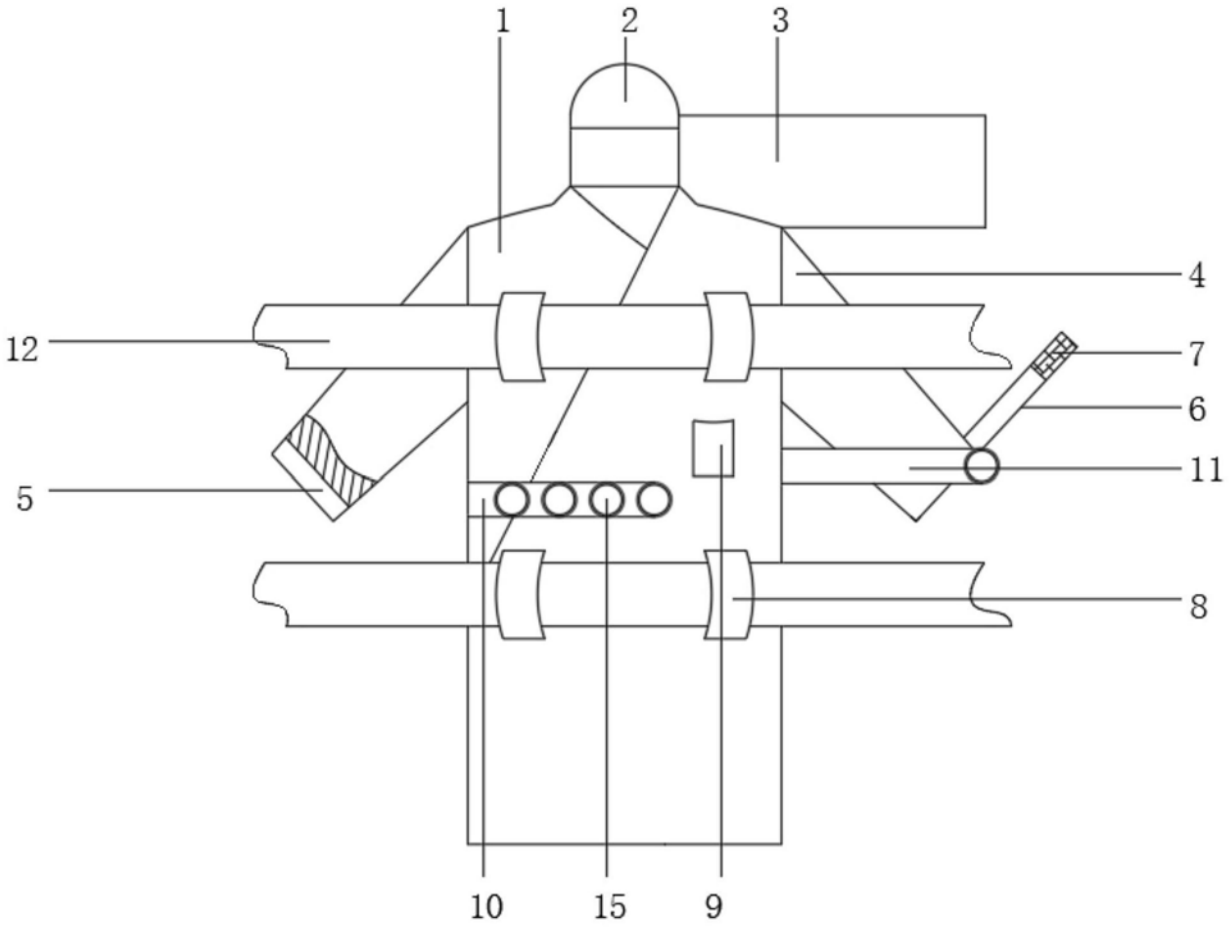

图1

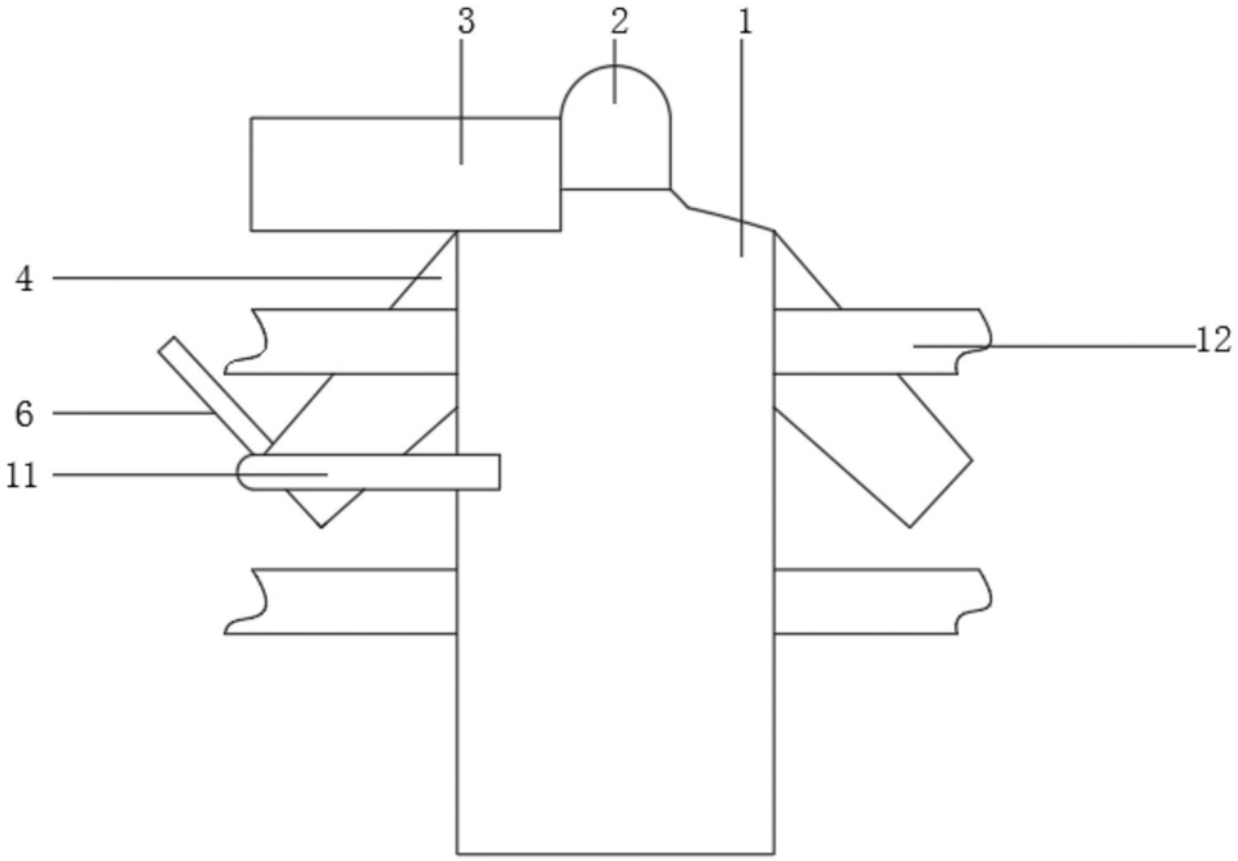

图2

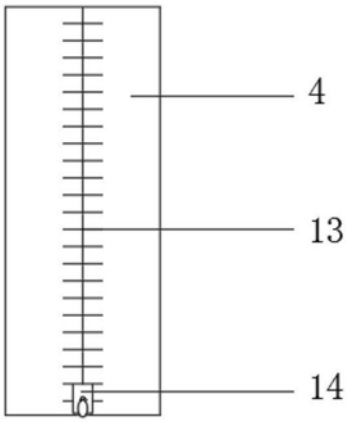

图3