(19)国家知识产权局

(12)发明专利申请

(10)申请公布号 CN 116265354 A
(43)申请公布日 2023.06.20

(21)申请号 202111545864.8

(22)申请日 2021.12.16

(71)申请人 高邮亚普塑业有限公司
地址 225600 江苏省扬州市高邮市高邮镇工业集中区

(72)发明人 谢三亿 刘文斌

(74)专利代理机构 北京科家知识产权代理事务所(普通合伙) 11427
专利代理师 周瑜

(51)Int.Cl.
B65G 33/14(2006.01)
B65G 45/18(2006.01)
B65G 45/22(2006.01)
B29B 9/00(2006.01)

权利要求书1页 说明书3页 附图1页

(54)发明名称

一种可自动清洗的医用PVC粒料生产用上料装置

(57)摘要

本发明涉及一种可自动清洗的医用PVC粒料生产用上料装置,包括机体外壳和活动安装于机体外壳内部的输送装置,所述机体外壳的底部固定安装有框架,所述框架的外部固定安装有抱闸电机,所述抱闸电机的输出轴上固定连接有螺纹杆,所述螺纹杆的外部螺纹连接有第一下移动块、第一上移动块、第二下移动块以及第二上移动块,所述第一上移动块的顶部固定连接有连接块,所述连接块的顶部固定连接有出水管,所述出水管的出水端固定连接有喷头,所述第二上移动块的上表面固定连接有连接杆,所述连接杆的顶部固定连接有毛刷。该可自动清洗的医用PVC粒料生产用上料装置,具备自动深度清洗等优点,解决了停机不用时粘附的物料会形成污垢,不便清洗的问题。

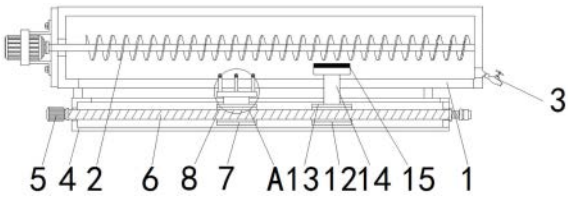

CN 116265354 A

1.一种可自动清洗的医用PVC粒料生产用上料装置,包括机体外壳(1)和活动安装于机体外壳(1)内部的输送装置(2);

其特征在于:所述机体外壳(1)的底部固定安装有框架(4),所述框架(4)的外部固定安装有抱闸电机(5),所述抱闸电机(5)的输出轴上固定连接有螺纹杆(6),所述螺纹杆(6)的外部螺纹连接有第一下移动块(7)、第一上移动块(8)、第二下移动块(12)以及第二上移动块(13);

所述第一上移动块(8)的顶部固定连接有连接块(9),所述连接块(9)的顶部固定连接有出水管(10),所述出水管(10)的出水端固定连接有喷头(11),所述第二上移动块(13)的上表面固定连接有连接杆(14),所述连接杆(14)的顶部固定连接有毛刷(15)。

2.根据权利要求1所述的一种可自动清洗的医用PVC粒料生产用上料装置,其特征在于:所述输送装置(2)为绞龙、电机、进料口和出料口组成。

3.根据权利要求1所述的一种可自动清洗的医用PVC粒料生产用上料装置,其特征在于:所述第一下移动块(7)、第一上移动块(8)、第二下移动块(12)以及第二上移动块(13)均呈对称状分布于螺纹杆(6)的外部,所述第一下移动块(7)与第一上移动块(8)固定连接,所述第二下移动块(12)与第二上移动块(13)固定连接。

4.根据权利要求1所述的一种可自动清洗的医用PVC粒料生产用上料装置,其特征在于:所述出水管(10)和喷头(11)的数量不少于三个,且其呈平行状分布于机体外壳(1)的内部。

5.根据权利要求1所述的一种可自动清洗的医用PVC粒料生产用上料装置,其特征在于:所述机体外壳(1)和框架(4)的内底壁上与内顶壁上均分别开设有活动槽。

6.根据权利要求1所述的一种可自动清洗的医用PVC粒料生产用上料装置,其特征在于:所述机体外壳(1)的外部固定连接有阀门(3)。

7.根据权利要求1所述的一种可自动清洗的医用PVC粒料生产用上料装置,其特征在于:所述螺纹杆(6)延伸至框架(4)的外部,且螺纹杆(6)的右端连接有可拆卸和伸缩水管,所述水管与出水管(10)固定连接。

一种可自动清洗的医用PVC粒料生产用上料装置

技术领域

[0001] 本发明涉及器材储存技术领域，具体为一种可自动清洗的医用PVC粒料生产用上料装置。

背景技术

[0002] 随着工业自动化的快速发展，上料设备的技术也不断更新，上料机是现代化工、制药、食品、冶金、建材和农副等各轻、重工业等必须配套的设备之一，易实现送料过程自运化，避免高空加料的危险性，降低劳动强度，提高生产效率，是现代企业文明生产必备之一，市面上出现了各种各样的上料机，但是大多存在结构复杂，上料装置不便清洗的问题，如果传送的物料不能及时清洗，会粘附在输料装置中，尤其是需要，这个粘附的物料会形成污垢，综上所述，故而提出一种可自动清洗的医用PVC粒料生产用上料装置来解决现有的问题。

发明内容

[0003] 针对现有技术的不足，本发明提供了一种可自动清洗的医用PVC粒料生产用上料装置，具备自动深度清洗等优点，解决了停机不用时粘附的物料会形成污垢，不便清洗的问题。

[0004] 为实现上述目的，本发明提供如下技术方案：一种可自动清洗的医用PVC粒料生产用上料装置，包括机体外壳和活动安装于机体外壳内部的输送装置；

[0005] 所述机体外壳的底部固定安装有框架，所述框架的外部固定安装有抱闸电机，所述抱闸电机的输出轴上固定连接有螺纹杆，所述螺纹杆的外部螺纹连接有第一下移动块、第一上移动块、第二下移动块以及第二上移动块；

[0006] 所述第一上移动块的顶部固定连接有连接块，所述连接块的顶部固定连接有出水管，所述出水管的出水端固定连接有喷头，所述第二上移动块的上表面固定连接有连接杆，所述连接杆的顶部固定连接有毛刷。

[0007] 进一步，所述输送装置为绞龙、电机、进料口和出料口组成。

[0008] 进一步，所述第一下移动块、第一上移动块、第二下移动块以及第二上移动块均呈对称状分布于螺纹杆的外部，所述第一下移动块与第一上移动块固定连接，所述第二下移动块与第二上移动块固定连接。

[0009] 进一步，所述出水管和喷头的数量不少于三个，且其呈平行状分布于机体外壳的内部。

[0010] 进一步，所述机体外壳和框架的内底壁上与内顶壁上均分别开设有活动槽。

[0011] 进一步，所述机体外壳的外部固定连接有阀门。

[0012] 进一步，所述螺纹杆延伸至框架的外部，且螺纹杆的右端连接有可拆卸和伸缩水管，所述水管与出水管固定连接。

[0013] 与现有技术相比，本申请的技术方案具备以下有益效果：

[0014] 1、该可自动清洗的医用PVC粒料生产用上料装置，通过抱闸电机输出轴的转动，进而螺纹杆与第一上移动块和下第一下移动块进行螺纹转动，故而使得喷头对上料装置进行线性来回清洗。

[0015] 2、且第二上移动块与第二下移动块与螺纹杆进行螺纹转动，进行使得毛刷对上料装置进行深度清洁。

附图说明

[0016] 图1为本发明的结构俯视示意图；

[0017] 图2为本发明图1中所示A的放大结构示意图；

[0018] 图3为本发明的外视示意图。

[0019] 图中：1机体外壳、2输送装置、3阀门、4框架、5抱闸电机、6螺纹杆、7第一下移动块、8第一上移动块、9连接块、10出水管、11喷头、12第二下移动块、13第二上移动块、14连接杆、15毛刷。

具体实施方式

[0020] 下面将结合本发明实施例中的附图，对本发明实施例中的技术方案进行清楚、完整地描述，显然，所描述的实施例仅仅是本发明一部分实施例，而不是全部的实施例。基于本发明中的实施例，本领域普通技术人员在没有做出创造性劳动前提下所获得的所有其他实施例，都属于本发明保护的范围。

[0021] 请参阅图1-3，本实施例中的一种可自动清洗的医用PVC粒料生产用上料装置，包括机体外壳1和活动安装于机体外壳1内部的输送装置2，机体外壳1的外部固定连接有阀门3，机体外壳1和框架4的内底壁上与内顶壁上均分别开设有活动槽，输送装置2为绞龙、电机、进料口和出料口组成，在使用时，待清洁完毕过后，通过阀门3可对内部的污水进行排放，方便又便捷。

[0022] 并且，机体外壳1的正面和分别固定连接有进料管和出料管，在使用时，可从进料管处入料来进行输送，也可从出料管处排出原料。

[0023] 机体外壳1的底部固定安装有框架4，框架4的外部固定安装有抱闸电机5，抱闸电机5的输出轴上固定连接有螺纹杆6，螺纹杆6延伸至框架4的外部，在使用时，螺纹杆6延伸至框架4的右端连接右伸缩可拆卸水管，无需对其时常送水，达到方便和便捷的效果。

[0024] 螺纹杆6的外部螺纹连接有第一下移动块7、第一上移动块8、第二下移动块12以及第二上移动块13，第一下移动块7、第一上移动块8、第二下移动块12以及第二上移动块13均呈对称状分布于螺纹杆6的外部，所述第一下移动块7与第一上移动块8固定连接，所述第二下移动块12与第二上移动块13固定连接，通过抱闸电机5输出轴的转动，进而使得螺纹杆6与第一下移动块7、第一上移动块8、第二下移动块12以及第二上移动块13，进行螺纹转动，且其呈线性左右来回移动。

[0025] 第一上移动块8的顶部固定连接有连接块9，连接块9的顶部固定连接有出水管10，出水管10的出水端固定连接有喷头11，出水管10和喷头11的数量不少于三个，且其呈平行状分布于机体外壳1的内部，在使用时，通过第一下移动块7和第一上移动块8呈线性左右来回移动，进而使得喷头11对输送装置2进行清洁。

[0026] 第二上移动块13的上表面固定连接有连接杆14，连接杆14的顶部固定连接有毛刷15，通过第二下移动块12和第二上移动块13呈线性左右来回移动，故而毛刷15随之移动，进而使得对输送装置2内部的污水进行清洁。

[0027] 上述实施例的工作原理为：

[0028] 在使用可自动清洗的医用PVC粒料生产用上料装置时，通过抱闸电机5输出轴上的转动，使得螺纹杆6与第一下移动块7、第一上移动块8、第二下移动块12和第二上移动块13进行螺纹转动并线性位移，进而使得喷头11对输送装置2进行线性自动清洁，且待喷头11喷头水后，毛刷15对残留在输送装置2上的污水，进行第二次清洁，操作简单便捷，方便使用者对其进行使用。

[0029] 需要说明的是，在本文中，诸如第一和第二等之类的关系术语仅仅用来将一个实体或者操作与另一个实体或操作区分开来，而不一定要求或者暗示这些实体或操作之间存在任何这种实际的关系或者顺序。而且，术语“包括”、“包含”或者其任何其他变体意在涵盖非排他性的包含，从而使得包括一系列要素的过程、方法、物品或者设备不仅包括那些要素，而且还包括没有明确列出的其他要素，或者是还包括为这种过程、方法、物品或者设备所固有的要素。在没有更多限制的情况下，由语句“包括一个……”限定的要素，并不排除在包括所述要素的过程、方法、物品或者设备中还存在另外的相同要素。

[0030] 尽管已经示出和描述了本发明的实施例，对于本领域的普通技术人员而言，可以理解在不脱离本发明的原理和精神的情况下可以对这些实施例进行多种变化、修改、替换和变型，本发明的范围由所附权利要求及其等同物限定。

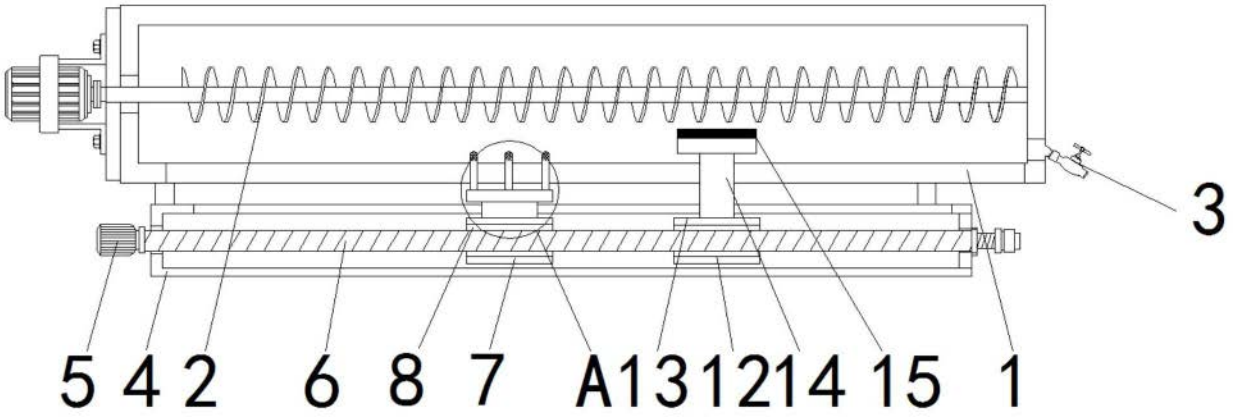

图1

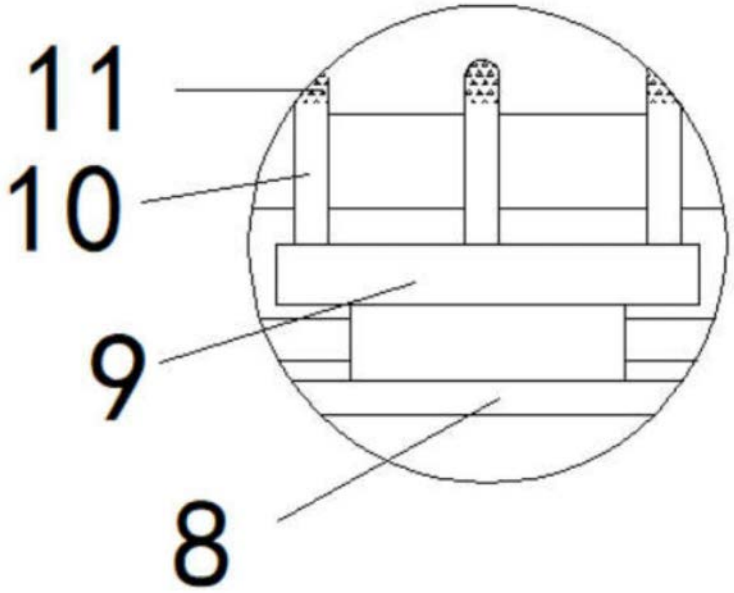

图2

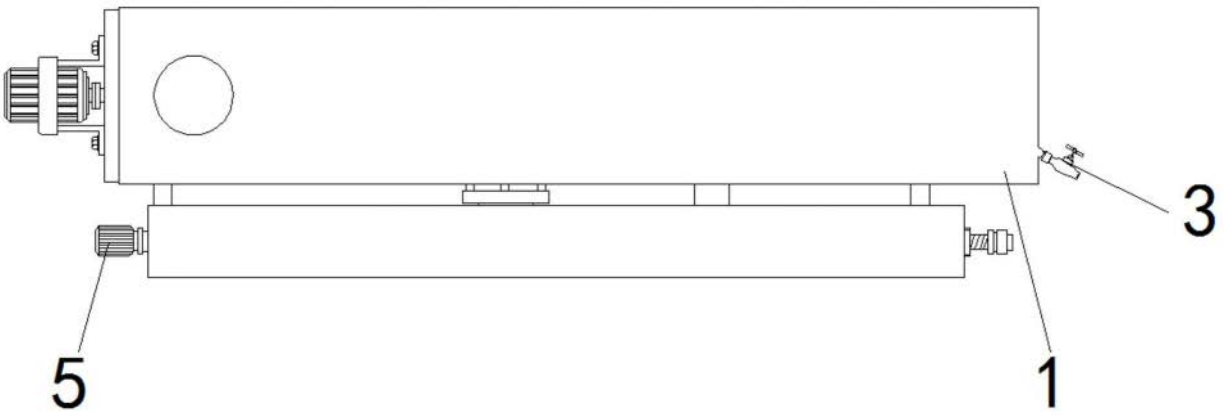

图3