(19)国家知识产权局

(12)实用新型专利

(10)授权公告号 CN 219400742 U
(45)授权公告日 2023.07.25

(21)申请号 202320291663.8

(22)申请日 2023.02.22

(73)专利权人 鹤壁业之鼎智能家居有限公司
地址 458000 河南省鹤壁市浚县黎阳街道产业集聚区聆海大道与经二路交汇处西北角

(72)发明人 荀振兴 李占红

(74)专利代理机构 北京天盾知识产权代理有限公司 11421
专利代理师 王漾

(51)Int.Cl.
*B05B 14/40*(2018.01)

权利要求书1页 说明书2页 附图4页

(54)实用新型名称

一种横置式喷漆用水槽

(57)摘要

一种横置式喷漆用水槽，包括喷漆房本体，喷漆房本体内部设有多个可对漆雾处理收集的横置水槽组件，横置水槽组件包括上下均为开口状的水槽本体，且水槽本体内部安装有过滤网，还包括供水器和与供水器连通的供水管，供水管置于水槽本体的上方，且供水管朝向水槽本体的一侧设有开口，多个的横置水槽组件分别置于喷漆房本体的侧壁上。解决目前的喷漆房中漆雾处理效率差的问题，提升喷漆房内的工作环境和对产品生产的效率。

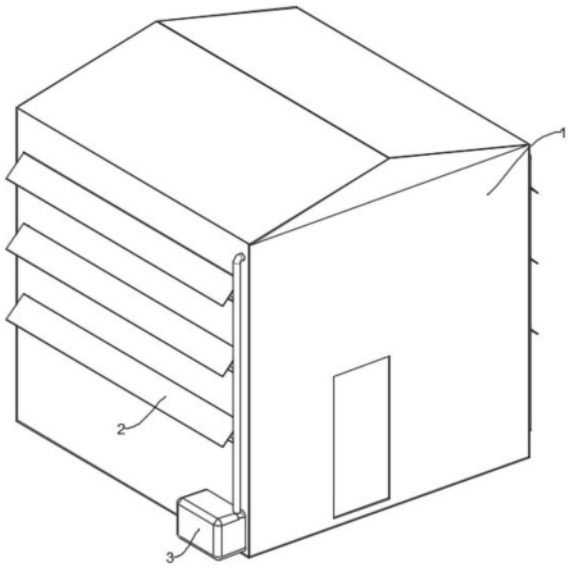


CN 219400742 U

1.一种横置式喷漆用水槽,包括喷漆房本体(1),其特征在于,所述喷漆房本体(1)内部设有多个可对漆雾处理收集的横置水槽组件;

所述横置水槽组件包括上下均为开口状的水槽本体,且水槽本体内部安装有过滤网(7);

还包括供水器(3)和与供水器(3)连通的供水管(10),所述供水管(10)置于水槽本体的上方,且供水管(10)朝向水槽本体的一侧设有开口;

其中,多个所述的横置水槽组件分别置于喷漆房本体(1)的侧壁上。

2.根据权利要求1所述的一种横置式喷漆用水槽,其特征在于,所述水槽本体包括上部(4)和下部(6),且上部(4)与下部(6)之间转动连接,所述过滤网(7)置于上部(4)和下部(6)之间。

3.根据权利要求2所述的一种横置式喷漆用水槽,其特征在于,所述上部(4)与下部(6)相靠近的一面上均设有橡胶密封层。

4.根据权利要求1所述的一种横置式喷漆用水槽,其特征在于,所述过滤网(7)采用PP/PE无纺布材质。

5.根据权利要求2所述的一种横置式喷漆用水槽,其特征在于,所述喷漆房本体(1)的侧壁上设有与横置水槽组件配合的清理口(8),且清理口(8)上转动安装密封盖(2),所述清理口(8)处安装有滑轨(5),所述下部(6)滑动安装在滑轨(5)上。

6.根据权利要求2所述的一种横置式喷漆用水槽,其特征在于,所述上部(4)与下部(6)之间和密封盖(2)与喷漆房本体(1)上均安装有搭扣。

# 一种横置式喷漆用水槽

## 技术领域

[0001] 本实用新型涉及喷漆房设备技术领域，尤其涉及一种横置式喷漆用水槽。

## 背景技术

[0002] 喷漆工艺广泛应用于制造业，包含机械设备、电气设备、汽车、家电、家具等行业。油漆在喷涂的过程中会产生大量的有机废气，这些有机废气中含有大量的有害物质，如果不能及时净化排出，将会对作业工人的健康、大气环境和产品质量产生很大的损害。喷漆房在使用时，工人手持喷漆枪或者通过机械手臂进行喷漆，在喷漆时往往产生的起雾会被气流带动向喷漆房的侧壁移动，但是对喷漆房内漆雾的处理往往是通过设置单独的水帘机或过滤机构对其过滤和处理，不仅对漆雾的处理效率不高，易造成漆雾长时间在喷漆房内飘散，对工人和工件造成影响，同时对喷雾通过抽风机抽取，漆雾容易粘附在抽风机的内部，容易造成抽风机的损坏。

## 实用新型内容

[0003] 针对上述情况，为克服现有技术之缺陷，本实用新型之目的就是提供一种横置式喷漆用水槽，解决目前的喷漆房中漆雾处理效率差的问题，提升喷漆房内的工作环境和对产品生产的效率。

[0004] 其解决方案是，一种横置式喷漆用水槽，包括喷漆房本体，所述喷漆房本体内部设有多个可对漆雾处理收集的横置水槽组件，所述横置水槽组件包括上下均为开口状的水槽本体，且水槽本体内部安装有过滤网，还包括供水器和与供水器连通的供水管，所述供水管置于水槽本体的上方，且供水管朝向水槽本体的一侧设有开口，多个所述的横置水槽组件分别置于喷漆房本体的侧壁上。

[0005] 本实用新型进一步的，水槽本体包括上部和下部，且上部与下部之间转动连接，所述过滤网置于上部和下部之间。

[0006] 本实用新型进一步的，上部与下部相靠近的一面上均设有橡胶密封层。

[0007] 本实用新型进一步的，过滤网采用PP/PE无纺布材质。

[0008] 本实用新型进一步的，喷漆房本体的侧壁上设有与横置水槽组件配合的清理口，且清理口上转动安装密封盖，所述清理口处安装有滑轨，所述下部滑动安装在滑轨上。

[0009] 本实用新型进一步的，上部与下部之间和密封盖与喷漆房本体上均安装有搭扣。

[0010] 本实用新型的有益效果：能够对喷漆房内部的漆雾进行快速的收集，减少漆雾在喷漆房内存留时间，从而降低对喷漆工件的影响，同时减少需要抽风机设备集中收集漆雾而造成设备的损坏，减少生产者后期使用和维护的成本，对漆雾过滤残渣快速清理更换，确保对漆雾的收集过滤效果。

## 附图说明

[0011] 图1为本实用新型整体轴侧的结构示意图。

[0012] 图2为本实用新型整体内部轴侧的结构示意图。

[0013] 图3为本实用新型整体使内部正面的结构示意图。

[0014] 图4为本实用新型横置水槽轴侧的结构示意图。

## 具体实施方式

[0015] 以下结合附图对本实用新型的具体实施方式作进一步详细说明。

[0016] 由图1、图2、图3和图4给出，一种横置式喷漆用水槽，包括喷漆房本体1，喷漆房本体1内部设有多个可对漆雾处理收集的横置水槽组件，在安装时将横置水槽组件安装在喷漆房内部，并且将供水器3接通电源，使得供水器3通过供水管10开始供水，同时在供水管10的开口处安装喷嘴或水帘嘴等，使得供水管10能够产生不断流动的水，横置水槽组件包括上下均为开口状的水槽本体，且水槽本体内部安装有过滤网7，水槽本体包括上部4和下部6，且上部4与下部6之间转动连接，所述过滤网7置于上部4和下部6之间，过滤网7采用PP/PE无纺布材质，能够对融进水内的油漆漆雾进行有效的过滤，并且无纺布能够有效的对水流进行控制，使其能够形成更加密集的水帘，提高与漆雾的接触面积，从而提升对漆雾的收集，将水槽置于喷漆房的侧壁上，对工件进行喷漆的过程中产生的漆雾朝喷漆房侧壁移动，从而能够对漆雾更有效的收集，降低了抽风机集中收集漆雾的工作量，减少设备部件的损坏，从而降低生产者后期生产维护的成本，且设置多层的横置水槽能够进一步的提升对漆雾的收集效率，降低漆雾在喷漆房内的存留时间，从而减少对工件喷漆的影响，为了便于对过滤网7进行便捷的更换，将水槽本体设置成上部4和下部6，通过上部4和下部6之间的夹持对过滤网7进行固定，当需要更换过滤网7时只需要打开搭扣，且转动上部4，使上部4和下部6分离，此时即可将过滤网7快速的取下，同时将新的过滤网7置于下部6上，可在下部6上安装魔术贴等可初步固定过滤网7的结构，由于过滤网7采用无纺布材质，魔术贴可与无纺布结合，实现过滤网7的初步固定，提高安装的便捷性，且通过设置的搭扣可提高上部4与下部6配合时的密封性，同时也提高密封盖2对清理口8的密封性，清理口8能够便于生产者在喷漆房外部即可完成对过滤网7的更换，减少需要进入喷漆房内部而对工人造成的伤害。

[0017] 本实用新型的有益效果：能够对喷漆房内部的漆雾进行快速的收集，减少漆雾在喷漆房内存留时间，从而降低对喷漆工件的影响，同时减少需要抽风机设备集中收集漆雾而造成设备的损坏，减少生产者后期使用和维护的成本，对漆雾过滤残渣快速清理更换，确保对漆雾的收集过滤效果。

[0018] 以上的实施例并非对本实用新型的范围进行限定，在不脱离本实用新型设计构思的前提下，本领域所属技术人员对本实用新型的技术方案作出的各种变形和改进，均应纳入本实用新型的权利要求书确定的保护范围内。

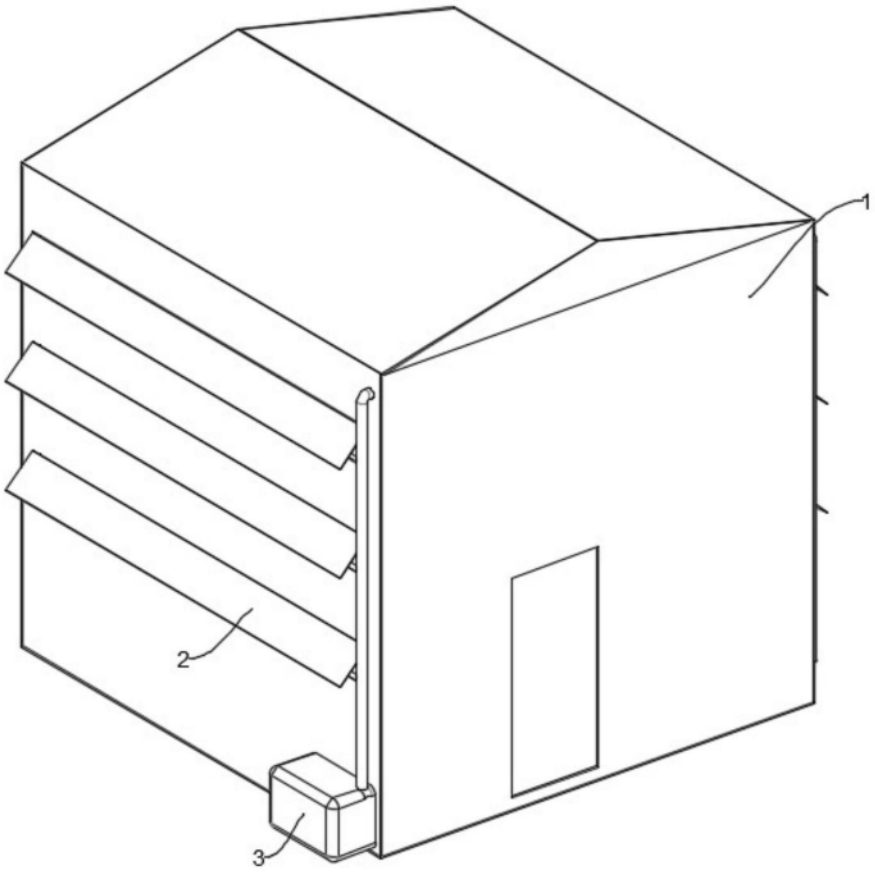


图1

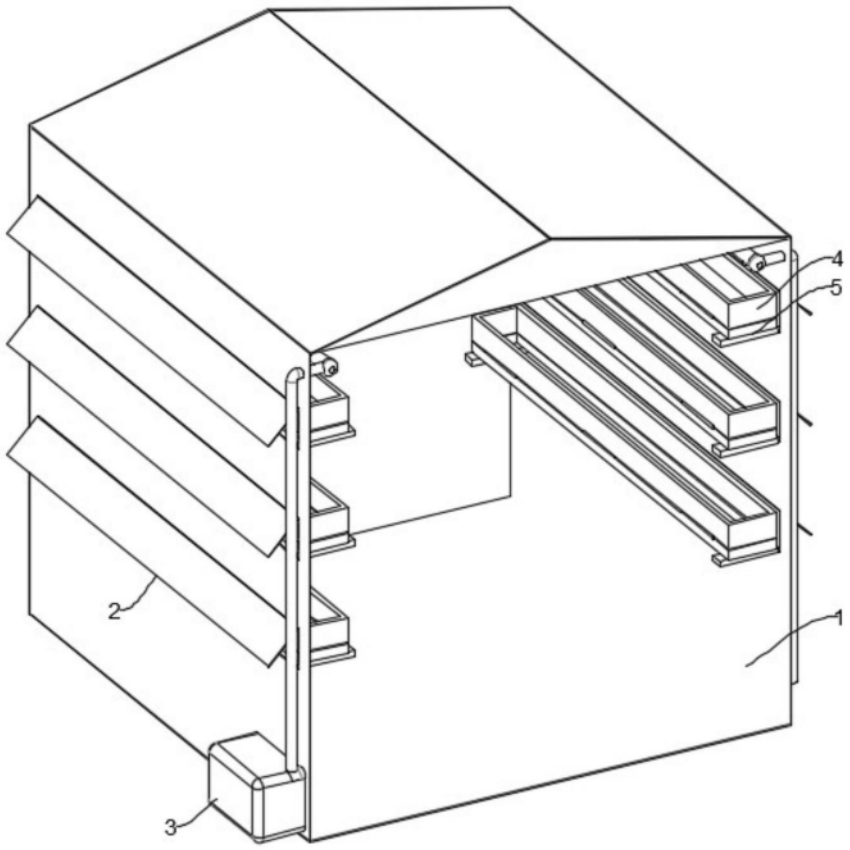


图2

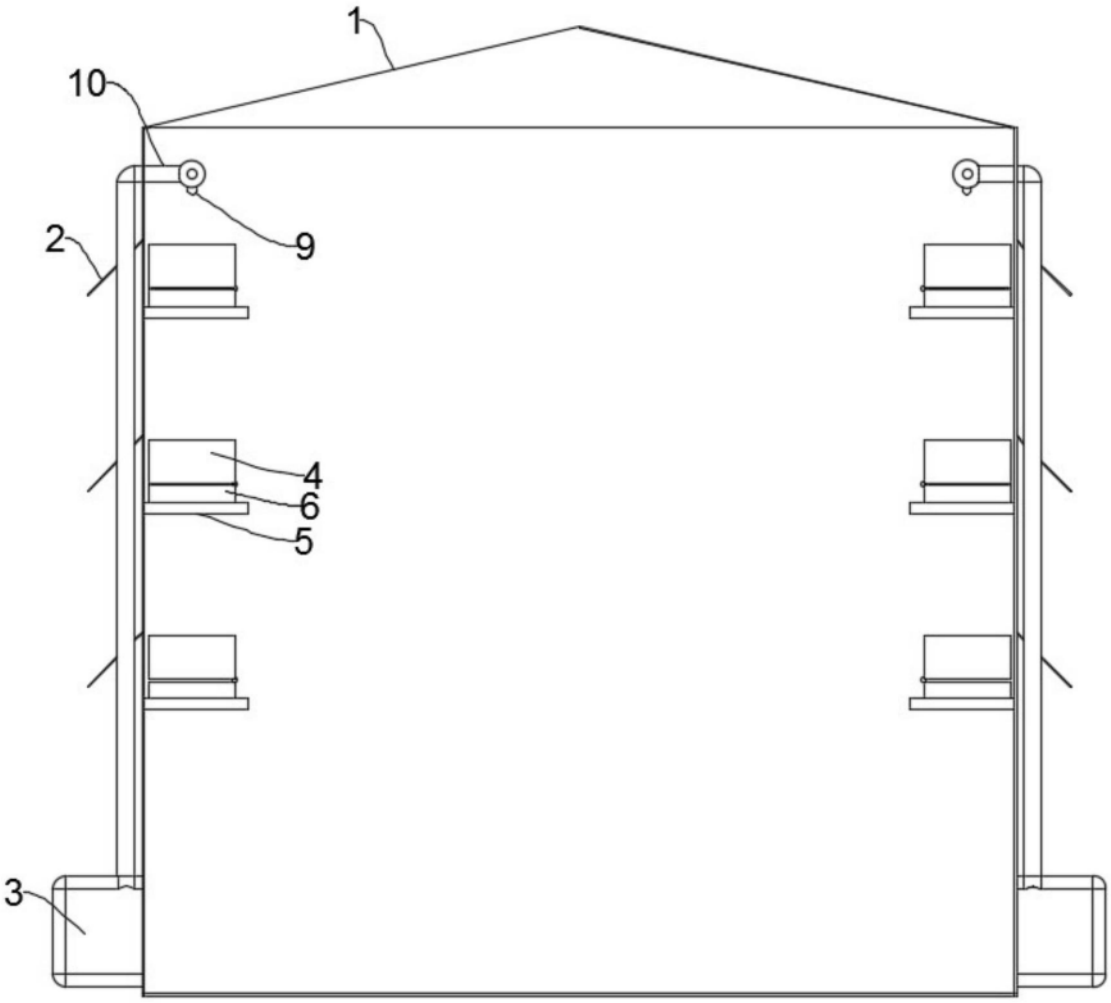


图3

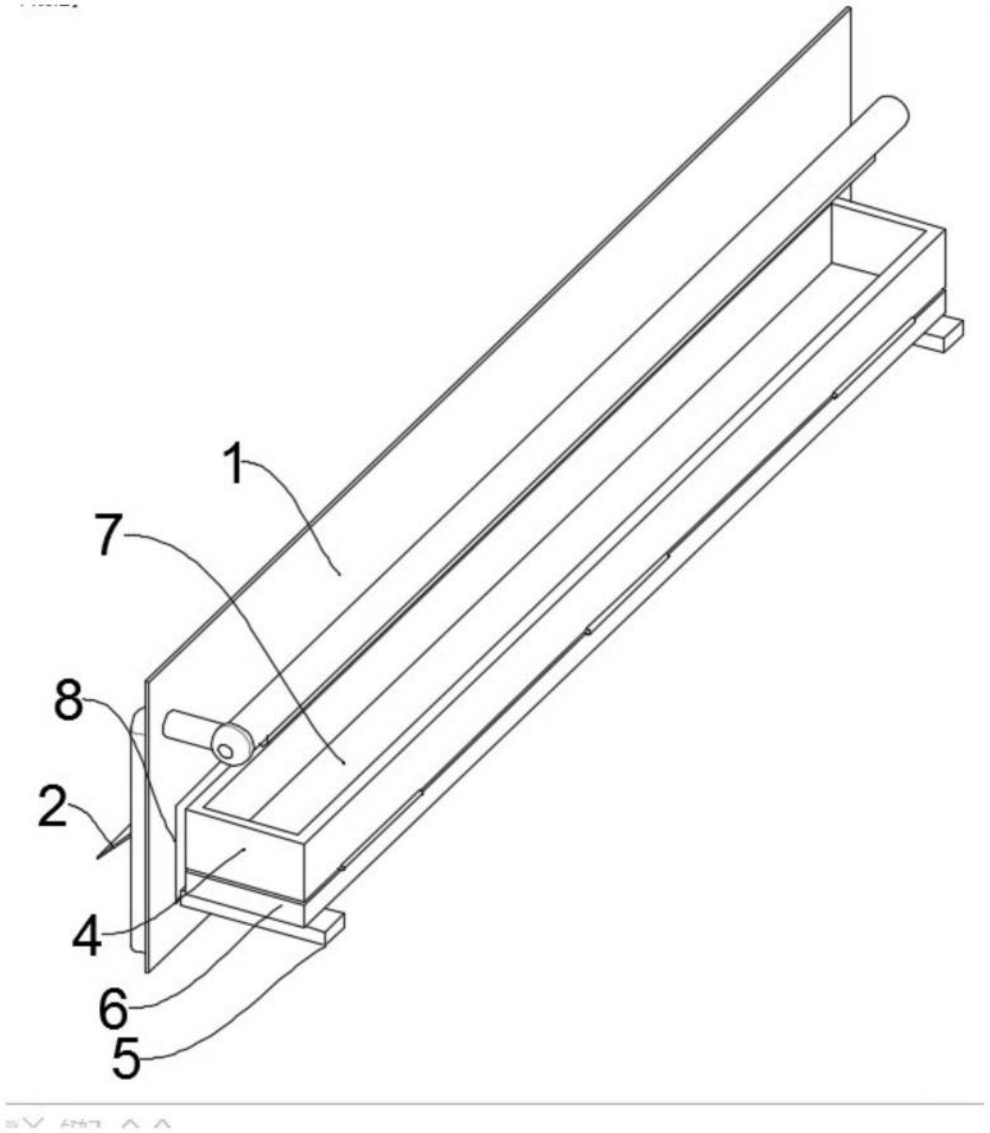


图4