Союз Советских Социалистических Республик

Государственный комитет СССР по делам изобретений и открытий

ОПИСАНИЕ ИЗОБРЕТЕНИЯ

К АВТОРСКОМУ СВИДЕТЕЛЬСТВУ

(11) 802128

(61) Дополнительное к авт. свид-ву —

(22) Заявлено 21.09.77 (21) 2526053/27-11

с присоединением заявки № —

(23) Приоритет —

Опубликовано 07.02.81. Бюллетень № 5

Дата опубликования описания 15.02.81

(51) М. Кл.³ B 63 B 9/06

(53) УДК 629.12.002.011(088.8)

(72) Авторы изобретения Е. А. Евстафьев и А. Э. Тарасов

(71) Заявитель

(54) СПОСОБ СБОРКИ БОРТОВОГО МОДУЛЯ КОРПУСА СУДНА

1

Изобретение относится к судостроению, а именно к способам сборки бортовых модулей корпуса судна.

Известен способ сборки бортового модуля корпуса судна, состоящего из двух пар продольных секций — палубной и днищевой, бортовой и секции продольной переборки, и секции поперечной переборки, включающий в себя установку продольных секций в вертикальное положение, секции поперечной переборки в горизонтальное положение и их соединение друг с другом [1].

Недостатком известного способа являются значительные сроки сборки модуля корпуса судна и большой объем ручного труда.

Целью изобретения является сокращение сроков сборки модуля и уменьшение использования ручного труда.

Указанная цель достигается тем, что сначала устанавливают в вертикальное положение продольные секции одной пары на расстоянии друг от друга, превышающем размер секции поперечной переборки, затем устанавливают секцию поперечной переборки, после чего устанавливают в вертикальное положение продольные секции второй пары

2

и соединяют секции между собой, образуя бортовой модуль.

Сущность изобретения поясняется чертежами, где на фиг. 1 показана последовательность установки секций борта и секции продольной переборки; на фиг. 2 — последовательность установки секции поперечной переборки; на фиг. 3 — три секции (борта, продольной переборки и поперечной переборки) в сборе; на фиг. 4 — окончательный вид модуля в сборе.

Сборку модуля осуществляют в следующей последовательности.

Сначала из сборочно-сварочного цеха подают одну пару продольных секций, например секцию борта 1 и продольной переборки 2, и устанавливают их в вертикальное положение параллельно друг другу на расстояние, превышающее ширину секции поперечной переборки 3. После этого подают секцию поперечной переборки 3 и устанавливают ее в горизонтальном положении между секциями 1 и 2. Затем подают продольные секции другой пары, например секцию днища 4 и палубы 5, и устанавливают их в вер-

тикальное положение, после чего соединяют секции между собой.

Формула изобретения

Способ сборки бортового модуля корпуса судна, состоящего из двух пар продольных секций — палубной и днищевой, бортовой и секции продольной переборки и секции поперечной переборки, включающий в себя установку продольных секций в вертикальное положение, секции поперечной переборки в горизонтальное положение и их соединение друг с другом, *отличающийся* тем, что, с целью сокращения сроков сборки модуля и уменьшения использования ручного труда, сначала устанавливают в вертикальное положение продольные секции одной пары на расстоянии друг от друга, превышающем размер секции поперечной переборки, затем устанавливают секцию поперечной переборки, после чего устанавливают в вертикальное положение продольные секции второй пары и соединяют секции между собой, образуя бортовой модуль.

Источники информации, принятые во внимание при экспертизе

1. Патент Франции № 2101359, кл. В 63 В 3/00, опублик. 1972 (прототип).

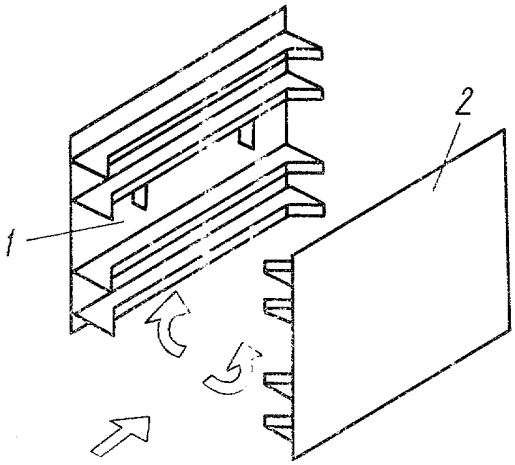

Фиг.1

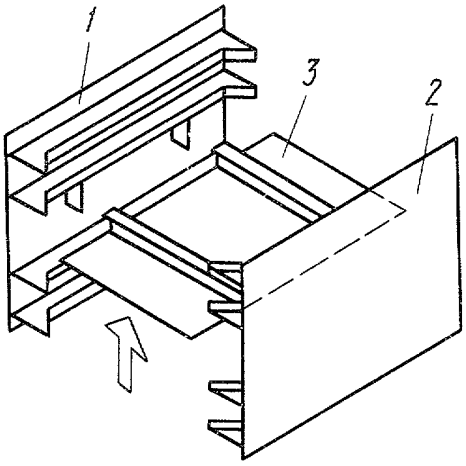

Фиг.2

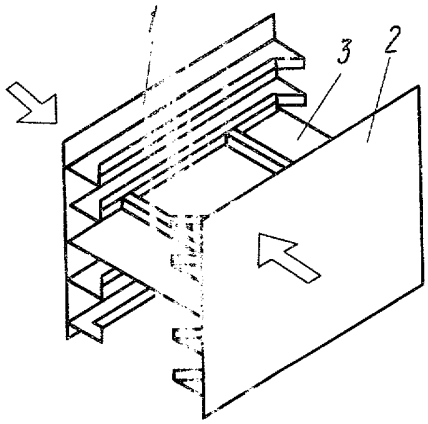

Фиг.3

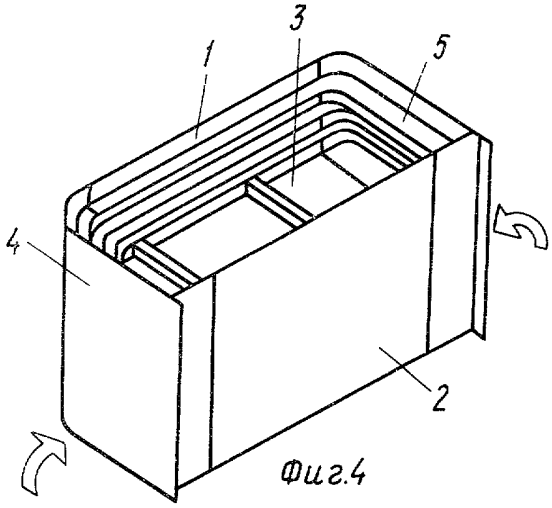

Фиг.4

Составитель В. Румянцев
Редактор Н. Ахмедова Техред А. Бойкас Корректор Н. Григорук
Заказ 10042/19 Тираж 500 Подписное
ВНИИПИ Государственного комитета СССР
по делам изобретений и открытий
113035, Москва, Ж—35, Раушская наб., д. 4/5
Филиал ППП «Патент», г. Ужгород, ул. Проектная, 4