(19)国家知识产权局

(12)实用新型专利

(10)授权公告号 CN 221196709 U
(45)授权公告日 2024.06.21

(21)申请号 202323199174.9

(22)申请日 2023.11.27

(73)专利权人 山东中岩勘察测绘有限公司
地址 276800 山东省日照市东港区秦楼街道济南路荣域世嘉写字楼508室

(72)发明人 宋洪霞

(74)专利代理机构 徐州知创智行专利代理事务所(普通合伙) 32796
专利代理师 申美鹃

(51)Int.Cl.
F16M 11/04(2006.01)
G01C 9/02(2006.01)
F16M 11/10(2006.01)
F16M 11/34(2006.01)

权利要求书1页 说明书3页 附图3页

(54)实用新型名称

一种建筑造价坡度测绘仪

(57)摘要

本实用新型涉及坡度测绘技术领域,公开了一种建筑造价坡度测绘仪,包括底板,所述底板的底部设有固定机构,所述固定机构包括支撑腿一、固定盒,所述支撑腿一转动连接在底板的底部,所述支撑腿一上套接并滑动连接有支撑腿二,所述支撑腿二上固定连接有连接杆,所述固定盒固定连接在连接杆上,所述固定盒内设有脚针,所述脚针的一侧固定连接有卡扣,所述固定盒上设有锁扣。本实用新型中,能够通过将脚针伸出固定,从而增加了仪器使用时的稳固性,避免了测量时仪器发生移动而导致的测绘不精准,提高测绘质量,安装好后能够通过调节机构对仪器进行微调,增加仪器的实用性。

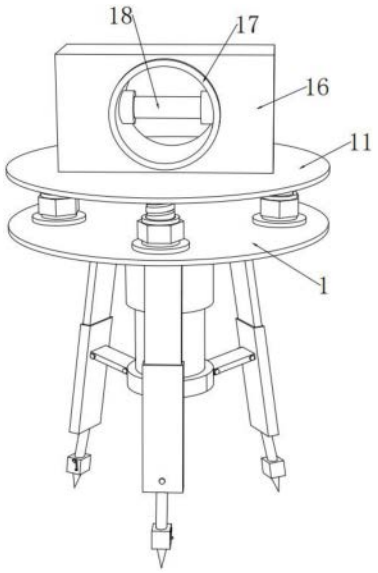

CN 221196709 U

1.一种建筑造价坡度测绘仪,包括底板(1),其特征在于:所述底板(1)的底部设有固定机构,所述固定机构包括支撑腿一(2)、固定盒(5),所述支撑腿一(2)转动连接在底板(1)的底部,所述支撑腿一(2)上套接并滑动连接有支撑腿二(3),所述支撑腿二(3)上固定连接有连接杆(4),所述固定盒(5)固定连接在连接杆(4)上,所述固定盒(5)内设有脚针(6),所述脚针(6)的一侧固定连接有卡扣(19),所述固定盒(5)上设有锁扣(20)。

2.根据权利要求1所述的一种建筑造价坡度测绘仪,其特征在于:所述底板(1)的底部固定连接有套筒(7),所述套筒(7)内滑动连接有伸缩杆(8)。

3.根据权利要求2所述的一种建筑造价坡度测绘仪,其特征在于:所述支撑腿二(3)上铰接有连杆(10),所述连杆(10)的一端铰接有套环(9),所述套环(9)固定连接在伸缩杆(8)上。

4.根据权利要求1所述的一种建筑造价坡度测绘仪,其特征在于:所述底板(1)上设有调节机构,所述调节机构包括安装板(11)、固定板(12)、螺纹柱(15),所述固定板(12)固定连接在底板(1)上,所述固定板(12)上转动连接有转动套筒(13),所述转动套筒(13)内螺纹连接有螺纹柱(15),所述螺纹柱(15)的一端固定连接在安装板(11)上。

5.根据权利要求4所述的一种建筑造价坡度测绘仪,其特征在于:所述转动套筒(13)上固定连接有转动环(14)。

6.根据权利要求4所述的一种建筑造价坡度测绘仪,其特征在于:所述安装板(11)上固定连接有固定块(16),所述固定块(16)内设有水平仪(18)。

7.根据权利要求6所述的一种建筑造价坡度测绘仪,其特征在于:所述固定块(16)上设有刻度环(17)。

一种建筑造价坡度测绘仪

技术领域

[0001] 本实用新型涉及坡度测绘技术领域,尤其涉及一种建筑造价坡度测绘仪。

背景技术

[0002] 坡度仪是一款坡度测量功能的测绘附件产品,坡度仪测量下倾角应用接触天线的后平面旋转刻度转轮水平管里的水泡居中,查看刻度盘里的指示针指示的度数就是下倾角的度数。

[0003] 传统的测量坡度仪器体积较为笨重不便于携带,并且固定效果不好,容易在测绘时发生移动导致测绘结果不准确,为此提出一种建筑造价坡度测绘仪。

实用新型内容

[0004] 本实用新型的目的是为了解决现有技术中存在的缺点,而提出的一种建筑造价坡度测绘仪。

[0005] 为了实现上述目的,本实用新型采用了如下技术方案:一种建筑造价坡度测绘仪,包括底板,所述底板的底部设有固定机构,所述固定机构包括支撑腿一、固定盒,所述支撑腿一转动连接在底板的底部,所述支撑腿一上套接并滑动连接有支撑腿二,所述支撑腿二上固定连接有连接杆,所述固定盒固定连接在连接杆上,所述固定盒内设有脚针,所述脚针的一侧固定连接有卡扣,所述固定盒上设有锁扣。

[0006] 作为上述技术方案的进一步描述:

[0007] 所述底板的底部固定连接有套筒,所述套筒内滑动连接有伸缩杆。

[0008] 作为上述技术方案的进一步描述:

[0009] 所述支撑腿二上铰接有连杆,所述连杆的一端铰接有套环,所述套环固定连接在伸缩杆上。

[0010] 作为上述技术方案的进一步描述:

[0011] 所述底板上设有调节机构,所述调节机构包括安装板、固定板、螺纹柱,所述固定板固定连接在底板上,所述固定板上转动连接有转动套筒,所述转动套筒内螺纹连接有螺纹柱,所述螺纹柱的一端固定连接在安装板上。

[0012] 作为上述技术方案的进一步描述:

[0013] 所述转动套筒上固定连接有转动环。

[0014] 作为上述技术方案的进一步描述:

[0015] 所述安装板上固定连接有固定块,所述固定块内设有水平仪。

[0016] 作为上述技术方案的进一步描述:

[0017] 所述固定块上设有刻度环。

[0018] 本实用新型具有如下有益效果:

[0019] 1、本实用新型中,设有固定机构,通过把支撑腿一和支撑腿二张开后即可将仪器安放在指定位置,使用完后方便收起携带,从而增加仪器的便携性,并且能够通过将脚针伸

出固定,从而增加了仪器使用时的稳固性,避免了测量时仪器发生移动而导致的测绘不精准,提高测绘质量,安装好后能够通过调节机构对仪器进行微调,增加仪器的实用性。

附图说明

[0020] 图1为本实用新型提出的一种建筑造价坡度测绘仪的立体图一;

[0021] 图2为本实用新型提出的一种建筑造价坡度测绘仪的立体图二;

[0022] 图3为调节机构的结构示意图。

[0023] 图例说明:

[0024] 1、底板;2、支撑腿一;3、支撑腿二;4、连接杆;5、固定盒;6、脚针;7、套筒;8、伸缩杆;9、套环;10、连杆;11、安装板;12、固定板;13、转动套筒;14、转动环;15、螺纹柱;16、固定块;17、刻度环;18、水平仪;19、卡扣;20、锁扣。

具体实施方式

[0025] 下面将结合本实用新型实施例中的附图,对本实用新型实施例中的技术方案进行清楚、完整地描述,显然,所描述的实施例仅仅是本实用新型一部分实施例,而不是全部的实施例。基于本实用新型中的实施例,本领域普通技术人员在没有做出创造性劳动前提下所获得的所有其他实施例,都属于本实用新型保护的范围。

[0026] 参照图1-图3,本实用新型提供的一种实施例:一种建筑造价坡度测绘仪,包括底板1,底板1的底部设有固定机构,固定机构包括支撑腿一2、固定盒5,支撑腿一2转动连接在底板1的底部,支撑腿一2上套接并滑动连接有支撑腿二3,支撑腿二3上固定连接有连接杆4,固定盒5固定连接在连接杆4上,固定盒5内设有脚针6,脚针6的一侧固定连接有卡扣19,固定盒5上设有锁扣20。

[0027] 底板1的底部固定连接有套筒7,套筒7内滑动连接有伸缩杆8,支撑腿二3上铰接有连杆10,连杆10的一端铰接有套环9,套环9固定连接在伸缩杆8上,底板1上设有调节机构,调节机构包括安装板11、固定板12、螺纹柱15,固定板12固定连接在底板1上,固定板12上转动连接有转动套筒13,转动套筒13内螺纹连接有螺纹柱15,螺纹柱15的一端固定连接在安装板11上,转动套筒13上固定连接有转动环14,安装板11上固定连接有固定块16,固定块16内设有水平仪18,固定块16上设有刻度环17,通过把支撑腿一2和支撑腿二3张开后即可将仪器安放在指定位置,使用完后方便收起携带,从而增加仪器的便携性,并且能够通过将脚针6伸出固定,从而增加了仪器使用时的稳固性,避免了测量时仪器发生移动而导致的测绘不精准,有利于提高测绘质量,安装好后能够通过调节机构对仪器进行微调,增加仪器的实用性。

[0028] 工作原理:将支撑腿一2和支撑腿二3张开后把装置安放在需要测量的地方,通过卡扣19将脚针6从固定盒5中伸出,使用锁扣20将卡扣19固定住,从而将测绘仪固定在测量的地方,使用转动环14带动转动套筒13转动,转动套筒13与螺纹柱15在螺纹啮合的作用下,带动螺纹柱15在竖直方向上移动,从而能够对安装板11的角度进行调整,安装完成后通过水平仪18在刻度环17上读数,可以直观的得到坡度值。

[0029] 最后应说明的是:以上所述仅为本实用新型的优选实施例而已,并不用于限制本实用新型,尽管参照前述实施例对本实用新型进行了详细的说明,对于本领域的技术人员

来说,其依然可以对前述各实施例所记载的技术方案进行修改,或者对其中部分技术特征进行等同替换,凡在本实用新型的精神和原则之内,所作的任何修改、等同替换、改进等,均应包含在本实用新型的保护范围之内。

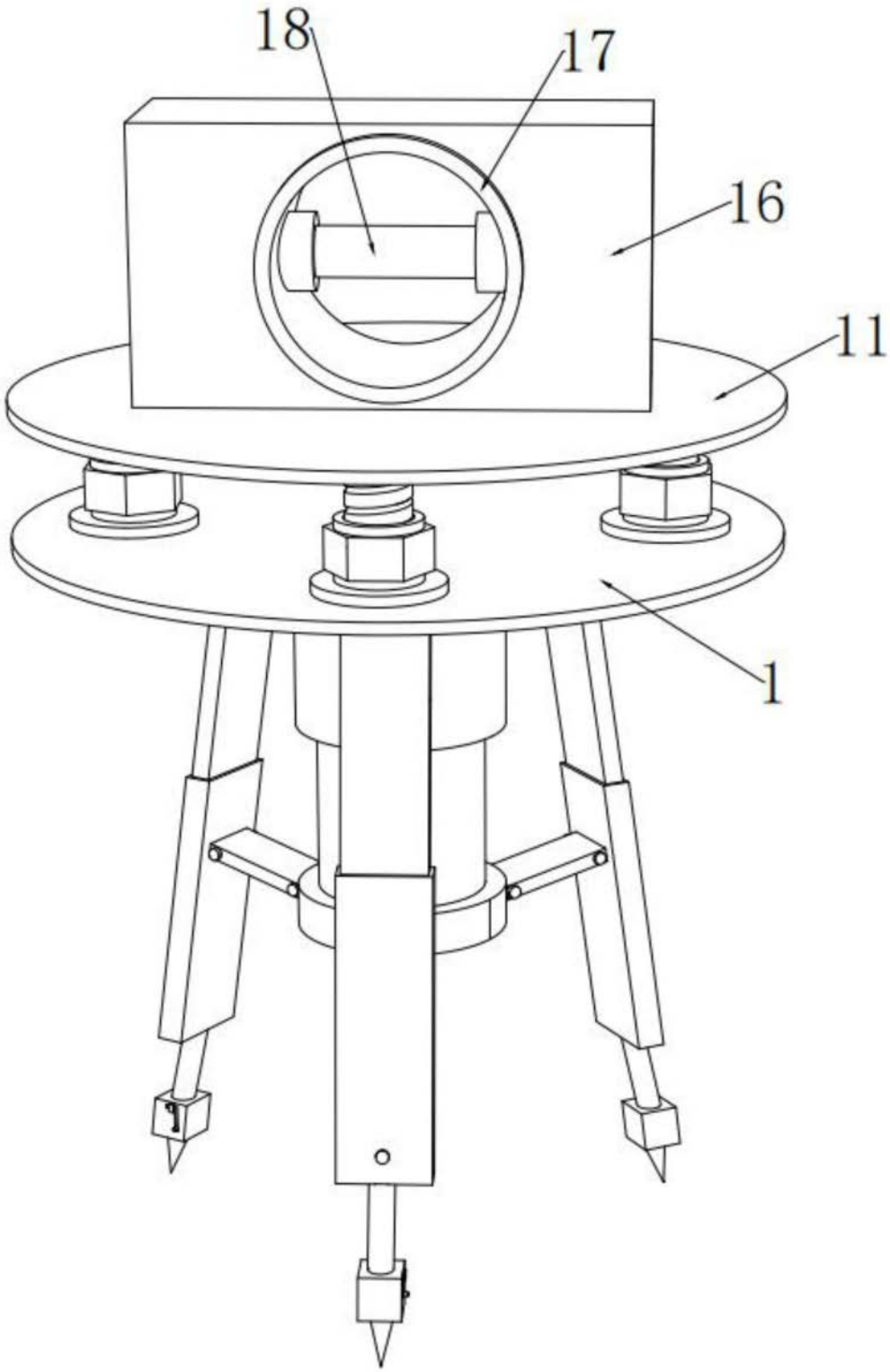

图1

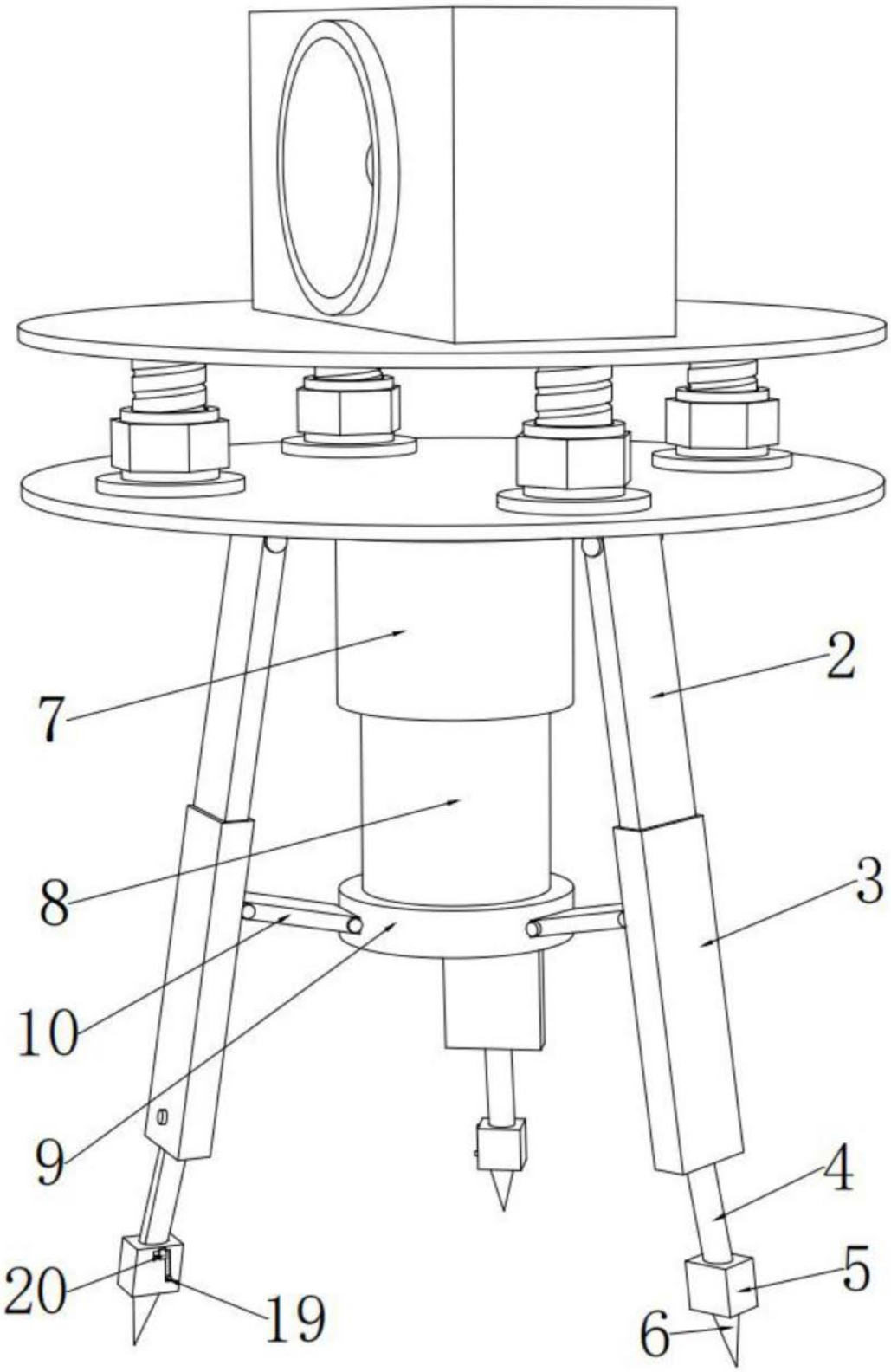

图2

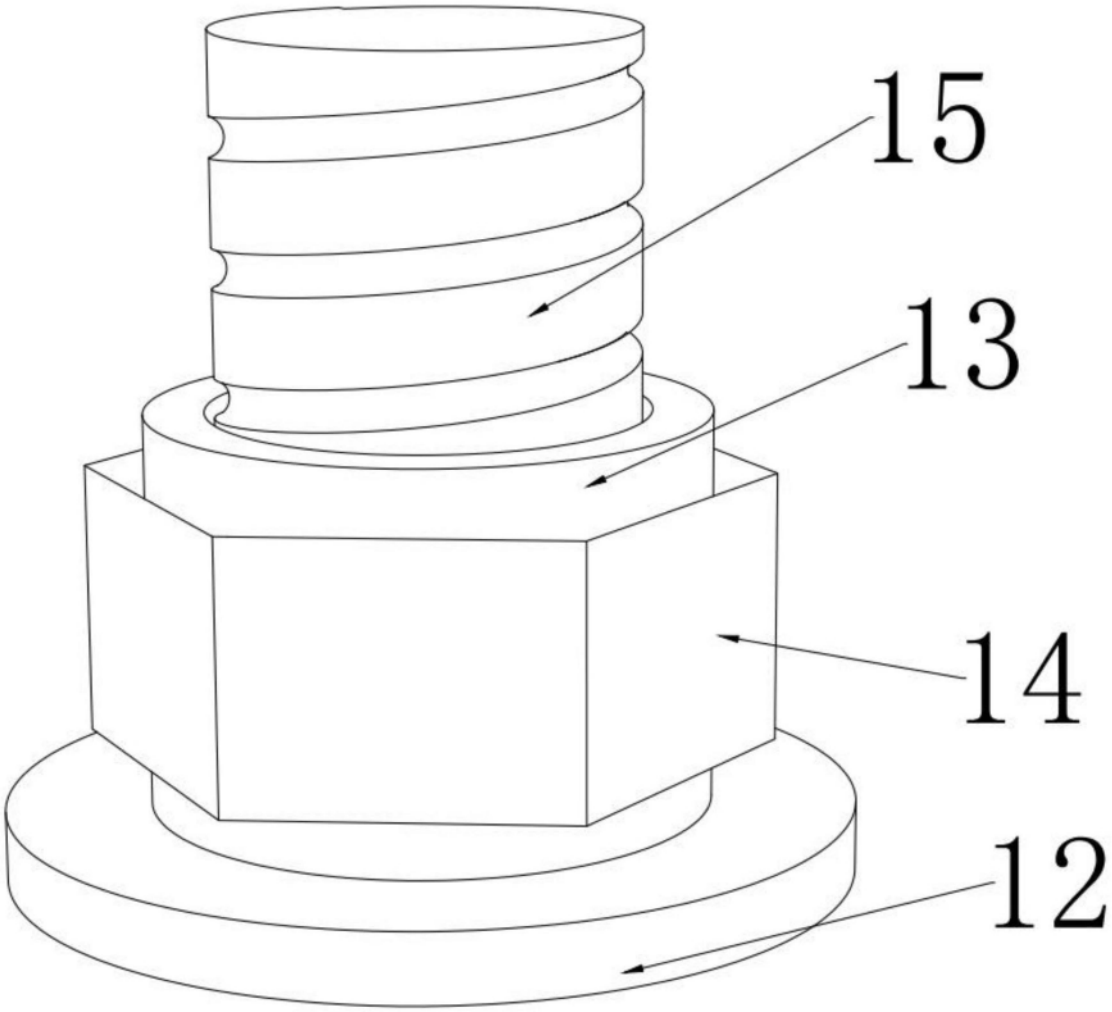

图3