(19)中华人民共和国国家知识产权局

(12)实用新型专利

(10)授权公告号 CN 215132449 U
(45)授权公告日 2021.12.14

(21)申请号 202120865069.6

(22)申请日 2021.04.25

(73)专利权人 河南省中医药研究院
地址 450003 河南省郑州市城北路7号

(72)发明人 李星锐 刘彦妍 张艳燕 华琼
唐桂军 王娇

(74)专利代理机构 北京权智天下知识产权代理事务所(普通合伙) 11638
代理人 王新爱

(51)Int.Cl.
A61G 13/00(2006.01)
A61G 13/10(2006.01)
A61G 13/12(2006.01)

权利要求书1页 说明书4页 附图5页

(54)实用新型名称

一种肾内科临床检查床

(57)摘要

一种肾内科临床检查床，包括床架，床架顶部设置有床板，床板后侧设置有左右两个可相对移动的分离座，所述分离座顶部分别设置有可前后摆动的抬腿板，所述抬腿板顶部分别设置有可前后调节位置的调节座，所述调节座顶部分别铰接有可前后摆动的摆板；所述摆板的顶部转动连接有可左右转动的放置座；所述床架下侧左右侧分别设置有可左右移动的滑架，所述滑架外侧顶部分别设置有可调节竖直位置的放置套，所述放置套内放置有垃圾桶。本实用新型有效地解决了目前肾内科检查时因为缺乏下肢抬高装置而采用人工抬腿的方式而导致的浪费人力、定位不稳等问题。

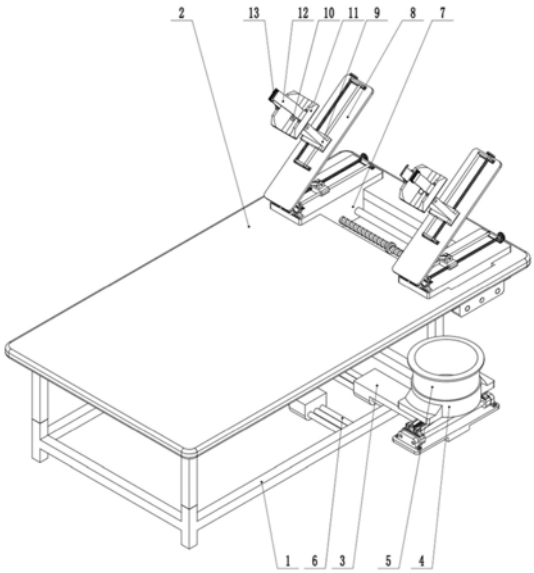

CN 215132449 U

1.一种肾内科临床检查床,包括床架(1),床架(1)顶部设置有床板(2),其特征在于:床板(2)后侧设置有左右两个可相对移动的分离座(7),所述分离座(7)顶部分别设置有可前后摆动的抬腿板(8),所述抬腿板(8)顶部分别设置有可前后调节位置的调节座(9),所述调节座(9)顶部分别铰接有可前后摆动的摆板(10);所述摆板(10)的顶部转动连接有可左右转动的放置座(11);

所述床架(1)下侧左右侧分别设置有可左右移动的滑架(3),所述滑架(3)外侧顶部分别设置有可调节竖直位置的放置套(4),所述放置套(4)内放置有垃圾桶(5)。

2.如权利要求1所述的一种肾内科临床检查床,其特征在于:所述床板(2)后侧下部转动连接有第一双向螺杆(14),所述第一双向螺杆(14)同轴固定连接有分离轮(16);所述第一双向螺杆(14)的左右侧的螺纹旋向相反,所述分离座(7)分别螺纹连接于所述第一双向螺杆(14)的左右侧;所述分离座(7)的前后侧分别滑动连接有分离导杆(15),所述分离导杆(15)均固定连接于所述床板(2)底部。

3.如权利要求1所述的一种肾内科临床检查床,其特征在于:所述分离座(7)顶部分别转动连接有抬腿螺杆(17),所述抬腿螺杆(17)后端固定连接有抬腿轮(18);所述抬腿螺杆(17)螺纹连接有抬腿螺块(19),所述抬腿螺块(19)滑动连接有抬腿导杆,所述抬腿导杆和所述分离座(7)固定连接;

所述抬腿板(8)前侧底部固定连接有连接杆(21),所述连接杆(21)底部铰接于所述分离座(7)前侧;所述抬腿板(8)底端中部铰接有可前后摆动的抬腿摆杆(20),所述抬腿摆杆(20)末端和所述抬腿螺块(19)铰接。

4.如权利要求1所述的一种肾内科临床检查床,其特征在于:所述抬腿板(8)顶部转动连接有调节螺杆(22),所述调节螺杆(22)和所述调节座(9)螺纹连接;所述调节座(9)滑动连接有调节导杆(24),所述调节导杆(24)固定连接于所述抬腿板(8)顶部;所述调节螺杆(22)后端固定连接有调节轮(23)。

5.如权利要求1所述的一种肾内科临床检查床,其特征在于:所述放置座(11)顶部设置有左右两个绑带(12),左侧的所述绑带(12)末端固定连接有日字形的连接扣(13),右侧的所述绑带(12)末端外侧沿长度方向依次设置有刺面魔术贴和毛面魔术贴。

6.如权利要求1所述的一种肾内科临床检查床,其特征在于:所述滑架(3)分别滑动连接有多根导向杆(6),所述导向杆(6)均固定连接于所述床架(1)下侧;所述滑架(3)外侧顶部分别转动连接有第二双向螺杆(25),所述第二双向螺杆(25)后端分别固定连接有升降轮(26),所述第二双向螺杆(25)的前后侧的螺纹旋向相反;

所述第二双向螺杆(25)的前后侧分别螺纹连接有右螺块(29)和左螺块(28);所述右螺块(29)和左螺块(28)均滑动连接有升降导杆(27),所述升降导杆(27)固定连接于所述滑架(3)顶部;

所述右螺块(29)顶部铰接有右摆杆(31),所述左螺块(28)顶部铰接有左摆杆(30),所述右摆杆(31)顶部铰接于所述放置套(4)后侧底部,所述左摆杆(30)顶部铰接于所述放置套(4)前侧底部。

一种肾内科临床检查床

技术领域

[0001] 本实用新型属于医疗器械领域，具体涉及一种肾内科临床检查床。

背景技术

[0002] 肾脏病是常见病和多发病，如果恶化可以发展为尿毒症，严重危害人们健康。慢性肾脏病已成为继心脑血管病、肿瘤、糖尿病之后又一种威胁人类健康的重要疾病，成为全球性公共卫生问题。

[0003] 肾病患者常伴有腿部浮肿等生理现象，在对这些病人进行检查时，由于肾病患者的腿部积水导致腿部浮肿，需要经常性抬高腿部，以缓解腿部浮肿的不适反应。

[0004] 但是目前的肾病患者在检查时，还没有专门的装置来帮助患者抬腿以减轻浮肿，因此，在检查时需要医护人员帮助抬着患者的下肢，浪费人力且定位不稳，易使得检查出现意外情况。

实用新型内容

[0005] 本实用新型针对现有技术的不足，提供一种肾内科临床检查床，有效地解决了目前肾内科检查时因为缺乏下肢抬高装置而采用人工抬腿的方式而导致的浪费人力、定位不稳等问题。

[0006] 为解决上述问题本实用新型所采取的技术方案是：

[0007] 一种肾内科临床检查床，包括床架，床架顶部设置有床板，床板后侧设置有左右两个可相对移动的分离座，所述分离座顶部分别设置有可前后摆动的抬腿板，所述抬腿板顶部分别设置有可前后调节位置的调节座，所述调节座顶部分别铰接有可前后摆动的摆板；所述摆板的顶部转动连接有可左右转动的放置座；

[0008] 所述床架下侧左右侧分别设置有可左右移动的滑架，所述滑架外侧顶部分别设置有可调节竖直位置的放置套，所述放置套内放置有垃圾桶。

[0009] 优选的，所述床板后侧下部转动连接有第一双向螺杆，所述第一双向螺杆同轴固定连接有分离轮；所述第一双向螺杆的左右侧的螺纹旋向相反，所述分离座分别螺纹连接于所述第一双向螺杆的左右侧；所述分离座的前后侧分别滑动连接有分离导杆，所述分离导杆均固定连接于所述床板底部。

[0010] 优选的，所述分离座顶部分别转动连接有抬腿螺杆，所述抬腿螺杆后端固定连接有抬腿轮；所述抬腿螺杆螺纹连接有抬腿螺块，所述抬腿螺块滑动连接有抬腿导杆，所述抬腿导杆和所述分离座固定连接；

[0011] 所述抬腿板前侧底部固定连接有连接杆，所述连接杆底部铰接于所述分离座前侧；所述抬腿板底端中部铰接有可前后摆动的抬腿摆杆，所述抬腿摆杆末端和所述抬腿螺块铰接。

[0012] 优选的，所述抬腿板顶部转动连接有调节螺杆，所述调节螺杆和所述调节座螺纹连接；所述调节座滑动连接有调节导杆，所述调节导杆固定连接于所述抬腿板顶部；所述调

节螺杆后端固定连接有调节轮。

[0013] 优选的，所述放置座顶部设置有左右两个绑带，左侧的所述绑带末端固定连接有日字形的连接扣，右侧的所述绑带末端外侧沿长度方向依次设置有刺面魔术贴和毛面魔术贴。

[0014] 优选的，所述滑架分别滑动连接有多根导向杆，所述导向杆均固定连接于所述床架下侧；所述滑架外侧顶部分别转动连接有第二双向螺杆，所述第二双向螺杆后端分别固定连接有升降轮，所述第二双向螺杆的前后侧的螺纹旋向相反；

[0015] 所述第二双向螺杆的前后侧分别螺纹连接有右螺块和左螺块；所述右螺块和左螺块均滑动连接有升降导杆，所述升降导杆固定连接于所述滑架顶部；

[0016] 所述右螺块顶部铰接有右摆杆，所述左螺块顶部铰接有左摆杆，所述右摆杆顶部铰接于所述放置套后侧底部，所述左摆杆顶部铰接于所述放置套前侧底部。

[0017] 本实用新型结构新颖，构思巧妙，操作简单方便，和现有技术相比具有以下优点：

[0018] 1、本装置通过设置可调节左右和竖直位置及前后倾角的放置座，从而能根据将患者的下肢放置于内，并调节好抬起的高度，在抬高患肢以缓解水肿的前提下，还能保证检查不受影响，降低了医护人员的负担，并能加快检查进程，减低患者的痛苦。

[0019] 2、本装置具有较好的调节性，可以根据需要调节所述分离座的相对间距(调节患者的分腿角度)，可以根据需要调节所述抬腿板的前倾角度和调节座在抬腿板上的前后位置(调节患者的抬腿高度)，从而能根据患者的情况和检查的需要调节好患者的体位，加快检查的进程，降低医护人员的操作负担。

[0020] 3、本装置通过设置可左右移动的滑架及其上可调节竖直位置的放置套，从而能根据需要将垃圾桶调节至合适的位置，便于检查时垃圾的丢弃，提高检查的效率。

附图说明

[0021] 图1为本实用新型的一种肾内科临床检查床的第一轴测图。

[0022] 图2为本实用新型的一种肾内科临床检查床的第二轴测图。

[0023] 图3为本实用新型的一种肾内科临床检查床的分离座及其连接部件的轴测图。

[0024] 图4为本实用新型的一种肾内科临床检查床的分离座的轴测图。

[0025] 图5为本实用新型的一种肾内科临床检查床的放置套及其连接部件的轴测图。

[0026] 附图中：1-床架、2-床板、3-滑架、4-放置套、5-垃圾桶、6-导向杆、7-分离座、8-抬腿板、9-调节座、10-摆板、11-放置座、12-绑带、13-连接扣、14-第一双向螺杆、15-分离导杆、16-分离轮、17-抬腿螺杆、18-抬腿轮、19-抬腿螺块、20-抬腿摆杆、21-连接杆、22-调节螺杆、23-调节轮、24-调节导杆、25-第二双向螺杆、26-升降轮、27-升降导杆、28-左螺块、29-右螺块、30-左摆杆、31-右摆杆。

具体实施方式

[0027] 以下是本实用新型的具体实施例，并结合附图对本实用新型的技术方案作进一步的描述，但本实用新型并不限于这些实施例。

[0028] 如图1-5所示，本实用新型提供一种肾内科临床检查床，包括床架1，床架1顶部设置有床板2，床板2后侧设置有左右两个可相对移动的分离座7，所述分离座7顶部分别设置

有可前后摆动的抬腿板8,所述抬腿板8顶部分别设置有可前后调节位置的调节座9,所述调节座9顶部分别铰接有可前后摆动的摆板10;所述摆板10的顶部转动连接有可左右转动的放置座11;

[0029] 所述床架1下侧左右侧分别设置有可左右移动的滑架3,所述滑架3外侧顶部分别设置有可调节竖直位置的放置套4,所述放置套4内放置有垃圾桶5。

[0030] 本装置通过设置可调节左右和竖直位置及前后倾角的放置座11,从而能根据将患者的下肢放置于11内,并调节好抬起的高度,在抬高患肢以缓解水肿的前提下,还能保证检查不受影响,降低了医护人员的负担,并能加快检查进程,减低患者的痛苦。

[0031] 本装置具有较好的调节性,可以根据需要调节所述分离座7的相对间距(调节患者的分腿角度),可以根据需要调节所述抬腿板8的前倾角度和调节座9在抬腿板8上的前后位置(调节患者的抬腿高度),从而能根据患者的情况和检查的需要调节好患者的体位,加快检查的进程,降低医护人员的操作负担。

[0032] 本装置通过设置可左右移动的滑架3及其上可调节竖直位置的放置套4,从而能根据需要将垃圾桶5调节至合适的位置,便于检查时垃圾的丢弃,提高检查的效率。

[0033] 如图3所示,所述床板2后侧下部转动连接有第一双向螺杆14,所述第一双向螺杆14同轴固定连接有分离轮16;所述第一双向螺杆14的左右侧的螺纹旋向相反,所述分离座7分别螺纹连接于所述第一双向螺杆14的左右侧;所述分离座7的前后侧分别滑动连接有分离导杆15,所述分离导杆15均固定连接于所述床板2底部。

[0034] 通过调节分离座7的相对位置,能调节患者的分腿夹角,便于检查进行:

[0035] 通过转动所述分离轮16,使得分离轮16带着与之固定的第一双向螺杆14转动,进而使得第一双向螺杆14的左右侧螺纹连接的分离座7能沿着分离导杆15的轴向相对靠近或远离,进而实现对分离座7的位置调节。

[0036] 如图3-4所示,所述分离座7顶部分别转动连接有抬腿螺杆17,所述抬腿螺杆17后端固定连接有抬腿轮18;所述抬腿螺杆17螺纹连接有抬腿螺块19,所述抬腿螺块19滑动连接有抬腿导杆,所述抬腿导杆和所述分离座7固定连接;

[0037] 所述抬腿板8前侧底部固定连接有连接杆21,所述连接杆21底部铰接于所述分离座7前侧;所述抬腿板8底端中部铰接有可前后摆动的抬腿摆杆20,所述抬腿摆杆20末端和所述抬腿螺块19铰接。

[0038] 通过改变所述抬腿板8的倾角及其上的调节座9的位置,从而能帮助患者进行抬腿高度的调节。

[0039] 转动所述抬腿轮18,使得抬腿轮18带着与之固定的抬腿螺杆17转动,从而使得抬腿螺杆17带着与之螺纹连接的抬腿螺块19沿着抬腿导杆的轴向移动,进而使得抬腿螺块19上铰接的抬腿摆杆20摆动,从而实现了所述抬腿板8的倾角的调节。

[0040] 如图4所示,所述抬腿板8顶部转动连接有调节螺杆22,所述调节螺杆22和所述调节座9螺纹连接;所述调节座9滑动连接有调节导杆24,所述调节导杆24固定连接于所述抬腿板8顶部;所述调节螺杆22后端固定连接有调节轮23。

[0041] 所述抬腿板8的位置调节原理为:转动所述调节轮23,使得调节轮23带着与之固定连接的调节螺杆22转动,从而调节螺杆22能带着与之螺纹连接的调节座9沿着调节导杆24的轴向移动。

[0042] 如图3-4所示，所述放置座11顶部设置有左右两个绑带12，左侧的所述绑带12末端固定连接有日字形的连接扣13，右侧的所述绑带12末端外侧沿长度方向依次设置有刺面魔术贴和毛面魔术贴。

[0043] 可以将绑带12的末端插入至连接扣13内，并通过魔术贴定位，从而实现对患者的下肢的稳定定位。

[0044] 如图1、5所示，所述滑架3分别滑动连接有多根导向杆6，所述导向杆6均固定连接于所述床架1下侧；所述滑架3外侧顶部分别转动连接有第二双向螺杆25，所述第二双向螺杆25后端分别固定连接有升降轮26，所述第二双向螺杆25的前后侧的螺纹旋向相反；

[0045] 所述第二双向螺杆25的前后侧分别螺纹连接有右螺块29和左螺块28；所述右螺块29和左螺块28均滑动连接有升降导杆27，所述升降导杆27固定连接于所述滑架3顶部；

[0046] 所述右螺块29顶部铰接有右摆杆31，所述左螺块28顶部铰接有左摆杆30，所述右摆杆31顶部铰接于所述放置套4后侧底部，所述左摆杆30顶部铰接于所述放置套4前侧底部。

[0047] 根据需要调节好所述垃圾桶5的竖直高度，便于垃圾的丢弃：

[0048] 转动所述升降轮26，使得升降轮26带着与之固定连接的第二双向螺杆25转动，从而使得第二双向螺杆25上螺纹连接的右螺块29和左螺块28沿着升降导杆27的轴向相对靠近或远离，从而，右螺块29和左螺块28上铰接的右摆杆31和左摆杆30能相对摆动，右摆杆31和左摆杆30的相对夹角改变，从而能改变所述放置套4的竖直位置。

[0049] 本装置在使用时，首先令患者躺于床板2上，并且调节好分离座7的相对间距，将患者的双脚置于放置座11内，并调节好放置座11的竖直和前后位置，并通过绑带12将患者的下肢定位，并根据需要拉出对应侧的滑架3、调节好垃圾桶5的竖直位置。本装置能有效地提高检查的稳定性，降低操作者负担，且能有效地缓解水肿，降低患者不适感。

[0050] 本文中所描述的具体实施例仅仅是对本实用新型精神作举例说明。本实用新型所属技术领域的技术人员可以对所描述的具体实施例做各种各样的修改或补充或采用类似的方式代替，但并不会偏离本实用新型的精神或者超越所附权利要求书所定义的范围。

[0051] 尽管本文中较多的使用了床架1、床板2、滑架3、放置套4、垃圾桶5、导向杆6、分离座7、抬腿板8、调节座9、摆板10、放置座11、绑带12、连接扣13、第一双向螺杆14、分离导杆15、分离轮16、抬腿螺杆17、抬腿轮18、抬腿螺块19、抬腿摆杆20、连接杆21、调节螺杆22、调节轮23、调节导杆24、第二双向螺杆25、升降轮26、升降导杆27、左螺块28、右螺块29、左摆杆30、右摆杆31等术语，但并不排除使用其他术语的可能性。使用这些术语仅仅是为了更方便地描述和解释本实用新型的本质；把它们解释成任何一种附加的限制都是与本实用新型精神相违背的。

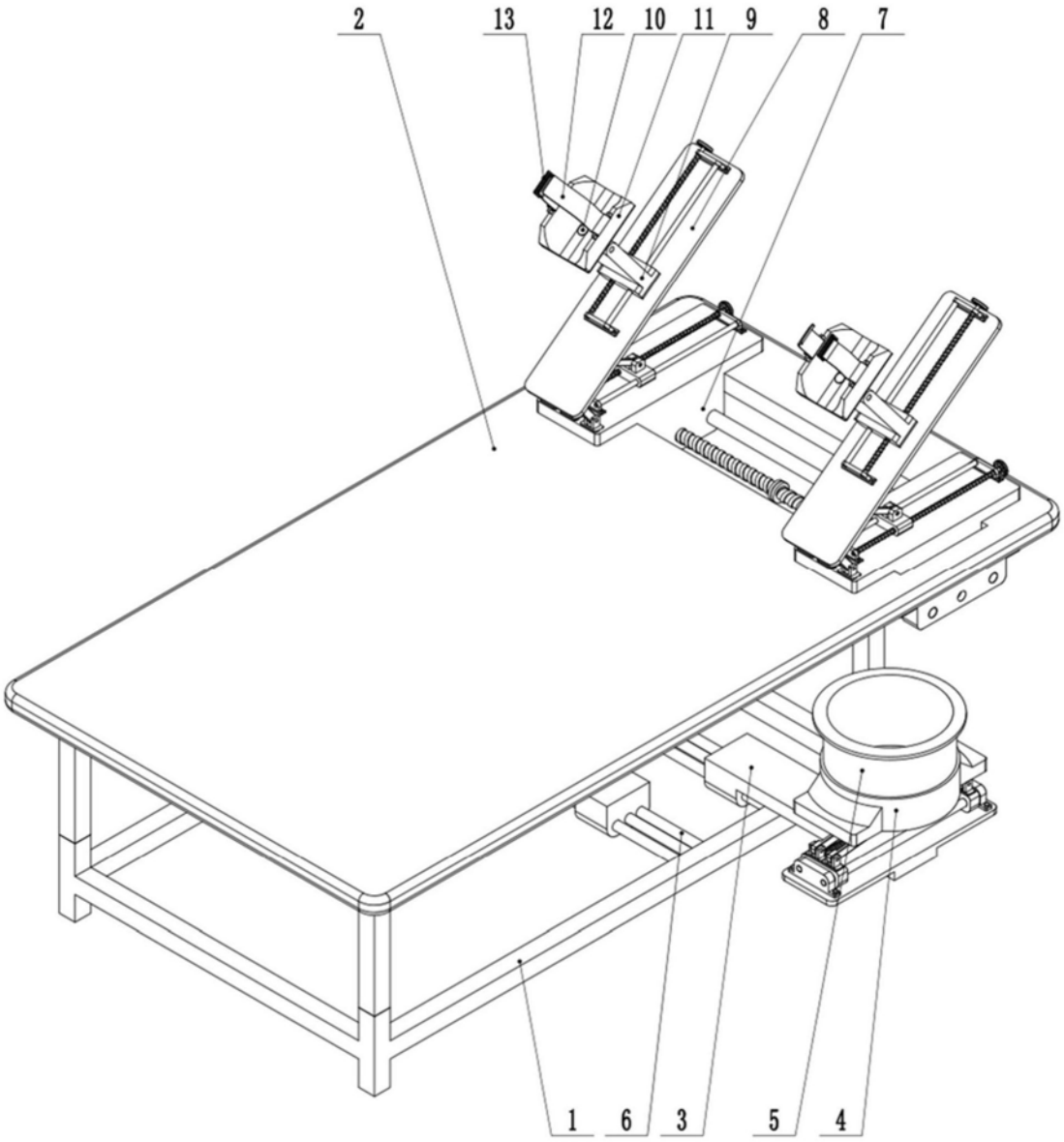

图1

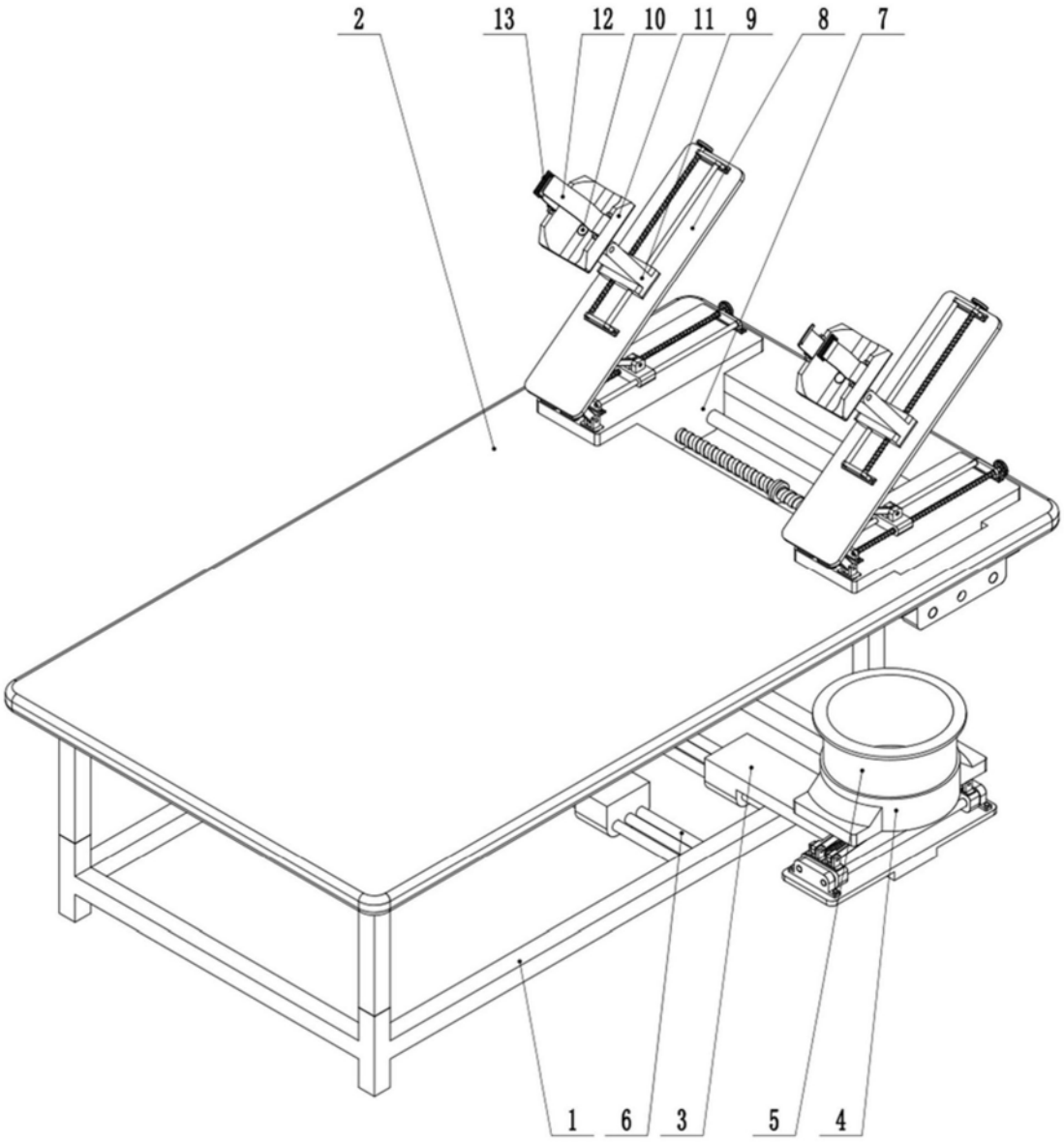

图2

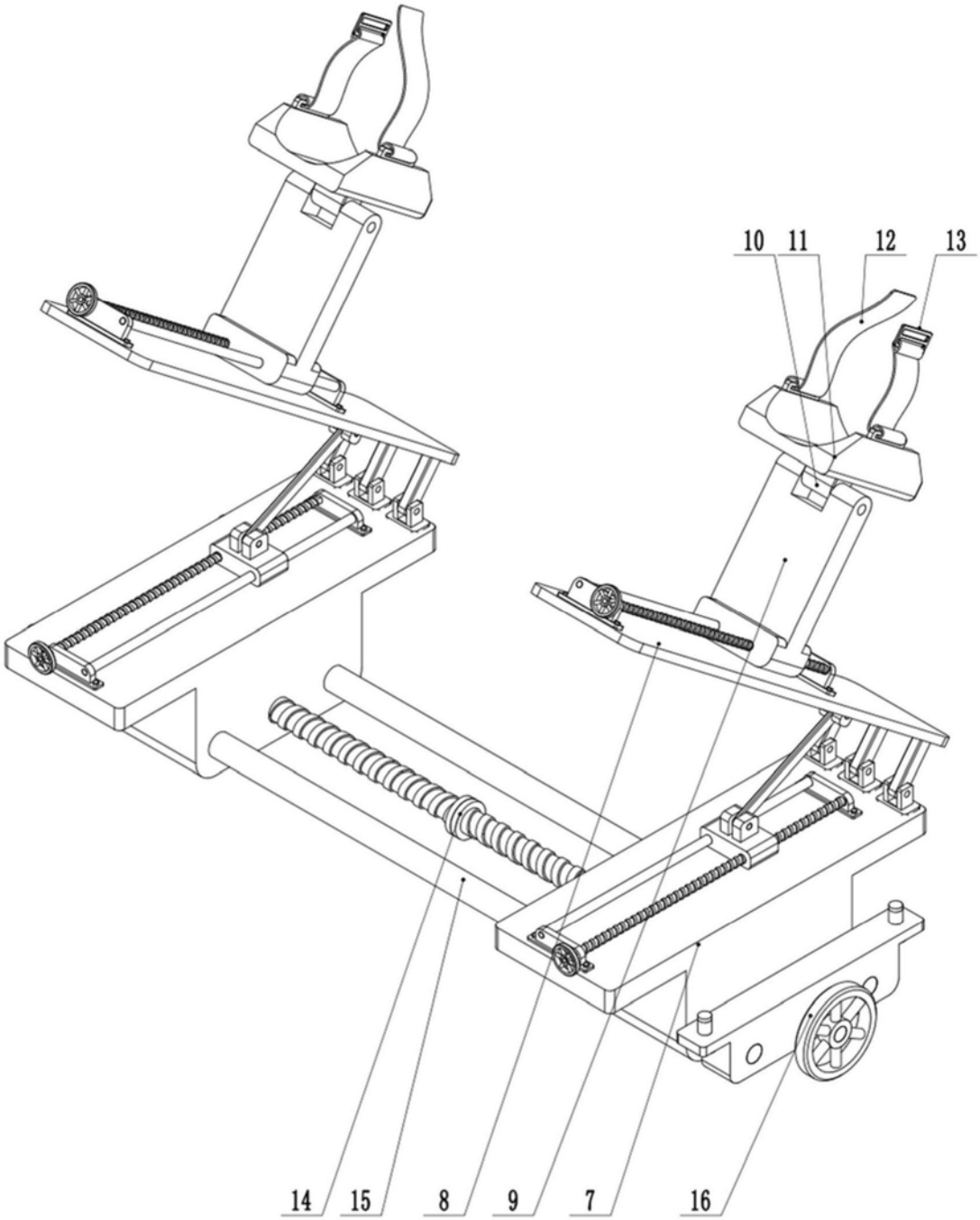

图3

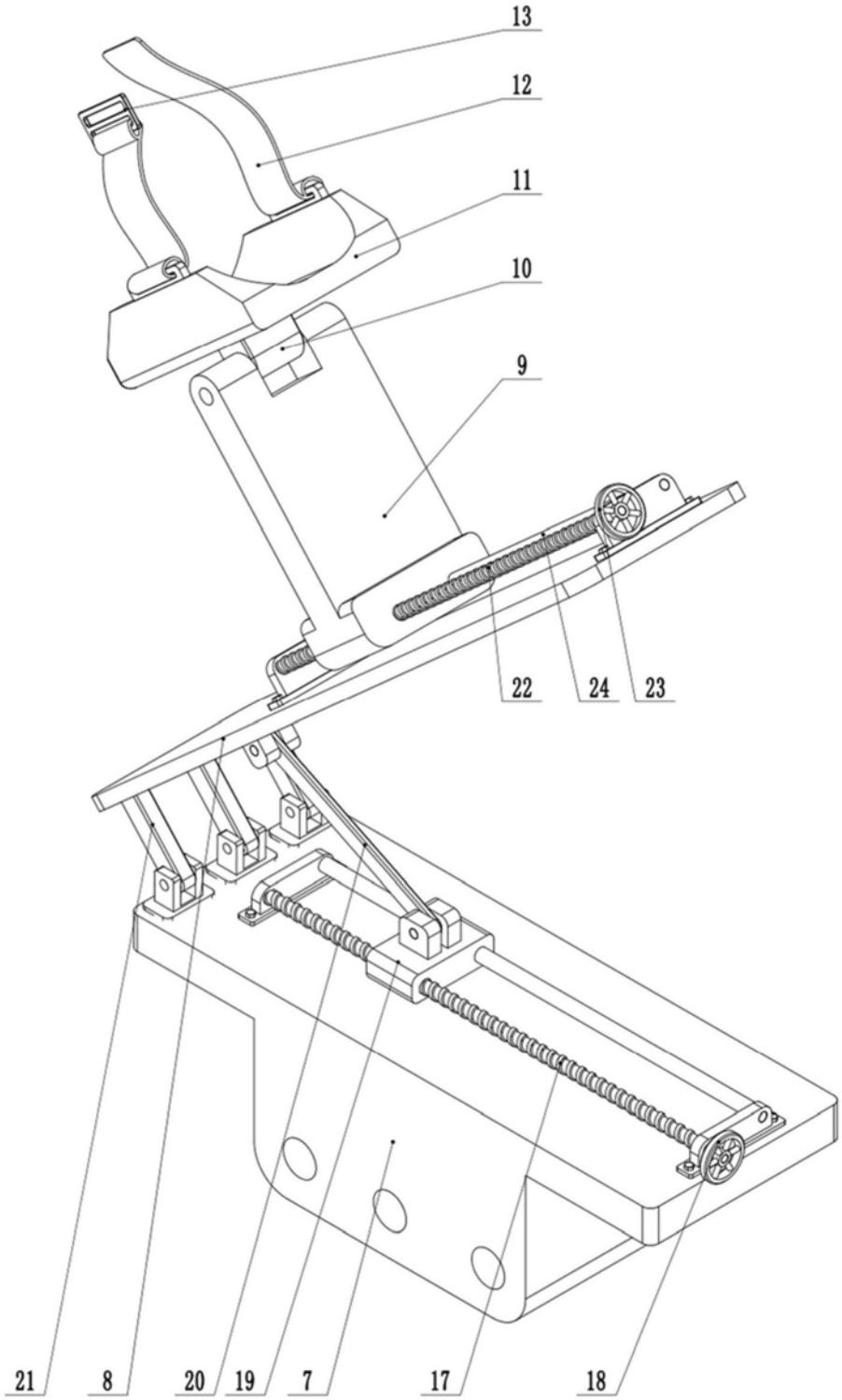

图4

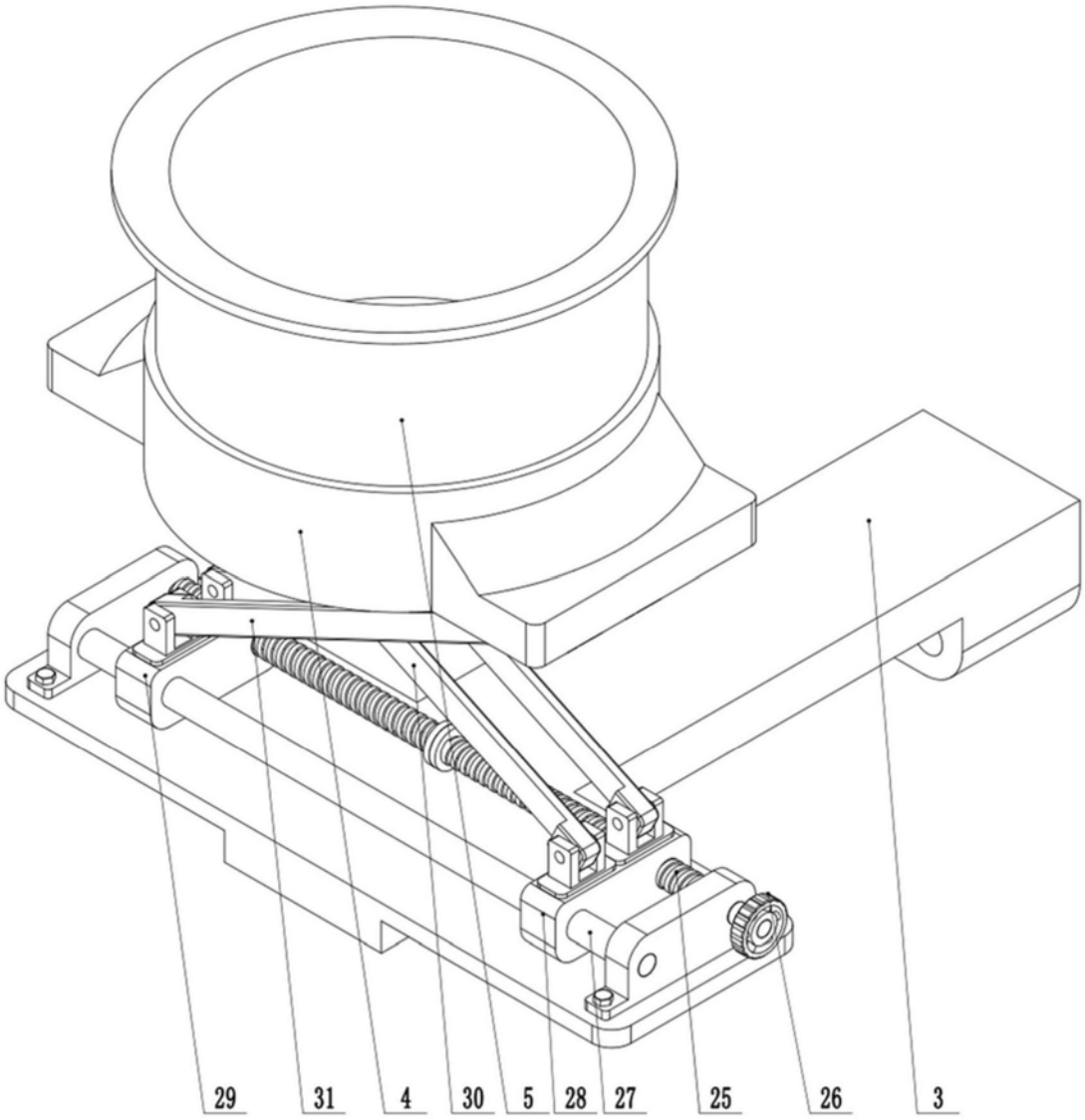

图5