(19)中华人民共和国国家知识产权局

(12)实用新型专利

(10)授权公告号 CN 205054346 U
(45)授权公告日 2016.03.02

(21)申请号 201520820111.7

(22)申请日 2015.10.23

(73)专利权人 范秋平
地址 323000 浙江省丽水市莲都区大众街15号

(72)发明人 范秋平 王波 季卫平 姚志超

(74)专利代理机构 浙江杭州金通专利事务所有限公司 33100
代理人 范琪美

(51)Int.Cl.
A61B 17/16(2006.01)
A61B 17/56(2006.01)
A61B 17/32(2006.01)
A61H 39/08(2006.01)
A61L 2/18(2006.01)

权利要求书1页 说明书3页 附图2页

(54)实用新型名称

多功能骨锤

(57)摘要

本实用新型公开了一种多功能骨锤，包括骨锤头、手柄、消毒盒，所述消毒盒设有空腔，该空腔形状、大小与骨锤头相配适，空腔内放置有消毒件，所述手柄为中空圆柱体，其中一端部设为闭合，另一端部设有开口，所述骨锤头一端面设为光滑锤面，骨锤头另一端面设有锉齿，所述手柄设有骨膜分离臂及穴位针收容器，所述手柄闭合端固接有连接轴，该连接轴上部外表面设有螺纹，所述骨锤头底部设有形状、大小与该连接轴相应的卡槽，该卡槽内表面设有螺纹，该连接轴与卡槽实现螺纹固紧连接。本实用新型结构简单，将多种医疗器械集合到一起，减少器械跟换次数，提高工作效率，且节省空间。

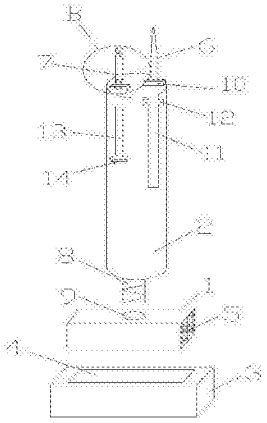

CN 205054346 U

1.一种多功能骨锤，包括骨锤头(1)、手柄(2)、消毒盒(3)，所述消毒盒(3)设有空腔(4)，该空腔(4)形状、大小与骨锤头(1)相配适，空腔(4)内放置有消毒件，所述手柄(2)为中空圆柱体，其中一端部设为闭合，另一端部设有开口，所述骨锤头(1)一端面设为光滑锤面，骨锤头(1)另一端面设有锉齿(5)，所述手柄(2)设有骨膜分离臂(6)及穴位针收容器(7)，其特征在于：所述手柄(2)闭合端固接有连接轴(8)，该连接轴(8)上部外表面设有螺纹，所述骨锤头(1)底部设有形状、大小与该连接轴相应的卡槽(9)，该卡槽(9)内表面设有螺纹，该连接轴(8)与卡槽(9)实现螺纹固紧连接，所述骨膜分离臂(6)尾部固接有向两侧延伸的圆柱形凸轴(10)，所述手柄(2)下部设有长条形放置槽(11)，该放置槽(11)端部两侧均设有凹槽(12)，该凹槽(12)形状、大小与骨膜分离臂(6)的凸轴(10)相配适，该凸轴(10)置于凹槽(12)内，骨膜分离臂(6)可绕凸轴(10)转动置于放置槽(11)内，所述手柄(2)上设有滑槽(13)，滑槽(13)上部设有定位凹部(14)，所述穴位针收容器(7)为圆柱形中空筒状，顶部固接有延伸块(15)，该延伸块(15)置于滑槽(13)内，延伸块(15)端部连接有滑块(16)，该滑块(16)表面连接有拉柄(17)，所述穴位针收容器(7)下部设有开口(18)，开口套设有转盘(19)，该转盘(19)上设有一针孔(20)。

2.根据权利要求1所述的多功能骨锤，其特征在于：所述滑块(16)左右侧壁设置为粗糙表面。

3.根据权利要求1所述的多功能骨锤，其特征在于：所述手柄(2)表面设有防滑纹。

4.根据权利要求1所述的多功能骨锤，其特征在于：所述消毒件为酒精。

5.根据权利要求1所述的多功能骨锤，其特征在于：所述骨锤头(1)为长方形。

多功能骨锤

技术领域

[0001] 实用新型属于骨科医疗器械领域，尤其是涉及一种多功能骨锤。

背景技术

[0002] 骨折是指骨结构的连续性完全或部分断裂。老年人由于骨质较为疏松，在没有外力作用，也就是在日常生活活动的情况下也极易发生骨折。而对于青少年或者是成年人来说，在平常一般不会发生骨折，只有在骨头受到极大的外力作用的情况下，如：撞击、高处跌落、车祸等，都会多骨头造成很大的伤害，从而产生骨折。在骨折的治疗中，骨锤、骨锉、骨膜分离器都是经常需要用到的器械，但是在治疗过程中发现，这些器械的作用都是单独的，每次使用都需要对器械进行更换，需要消耗时间。在骨折治疗时，患者是十分痛苦的，这样多次的更换器械，使得治疗时间延长，患者因此也承受了较大的痛苦。有时，医生为了缓解患者的疼痛，会在治疗之前先用穴位针灸的方法来止痛，但是穴位针的拿取也需要单独进行，在一些时间紧迫的状况下无法进行。并且骨锤使用过后都要进行消毒，在患者较多的情况下可能就会来不及消毒，使得骨锤卫生得不到保障。

实用新型内容

[0003] 本实用新型为了克服现有技术的不足，提供一种操作简便、功能多样、安全卫生的多功能骨锤。

[0004] 为了实现上述目的，本实用新型采用以下技术方案：一种多功能骨锤，包括骨锤头、手柄、消毒盒，所述消毒盒设有空腔，该空腔形状、大小与骨锤头相配适，空腔内放置有消毒件，所述手柄为中空圆柱体，其中一端部设为闭合，另一端部设有开口，所述骨锤头一端面设为光滑锤面，骨锤头另一端面设有锉齿，所述手柄设有骨膜分离臂及穴位针收容器，所述手柄闭合端固接有连接轴，该连接轴上部外表面设有螺纹，所述骨锤头底部设有形状、大小与该连接轴相应的卡槽，该卡槽内表面设有螺纹，该连接轴与卡槽实现螺纹固紧连接，所述骨膜分离臂尾部固接有向两侧延伸的圆柱形凸轴，所述手柄下部设有长条形放置槽，该放置槽端部两侧均设有凹槽，该凹槽形状、大小与骨膜分离臂的凸轴相配适，该凸轴置于凹槽内，骨膜分离臂可绕凸轴转动置于放置槽内，所述手柄上设有滑槽，滑槽上部设有定位凹部，所述穴位针收容器为圆柱形中空筒状，顶部固接有延伸块，该延伸块置于滑槽内，延伸块端部连接有滑块，该滑块表面连接有拉柄，所述穴位针收容器下部设有开口，开口套设有转盘，该转盘上设有一针孔。

[0005] 进一步的，所述滑块左右侧壁设置为粗糙表面，滑块可置于定位凹部内，此时手柄内部的穴位针收容器可固定在某一位置，由于滑块两侧粗糙设置，使得滑块两侧与定位凹部的接触面之间的摩擦力较大，在医生使用骨锤捶打的过程中，滑块不会从定位凹部内甩出，从而不会在滑槽内发生移动，使得穴位针收容器始终固定在手柄内。

[0006] 进一步的，所述手柄表面设有防滑纹，使得医生的手与手柄之间的摩擦力增大，在使用骨锤捶打的过程中手柄不会发生打滑现象。

[0007] 进一步的，所述消毒件为酒精，只需将骨锤头放入消毒盒空腔内，其内的酒精即可快速对其进行消毒，方便快捷，在患者很多的时候依然可以完成对骨锤头的消毒，保证器械的卫生安全。

[0008] 更进一步的，所述骨锤头为长方形。

[0009] 综上所述，本实用新型结构简单，集骨锤、骨锉、骨膜分离器、穴位针、消毒与一体，节省了手术过程中医疗器械更换的时间，提高工作效率的同时也减轻了患者的痛苦。消毒快速，在患者较多的情况下依然能保证骨锤头的消毒，安全卫生。

附图说明

[0010] 图 1 为本实用新型结构示意图。

[0011] 图 2 为图 1 中 B 处的放大图。

具体实施方式

[0012] 为了使本技术领域的人员更好的理解本实用新型方案，下面将结合本实用新型实施例中的附图，对本实用新型实施例中的技术方案进行清楚、完整的描述。

[0013] 如图 1、图 2 所示，一种多功能骨锤，包括骨锤头 1、手柄 2、消毒盒 3，消毒盒 3 内设置有空腔 4，空腔 4 的形状、大小都与骨锤头 1 的形状、大小相配适，在骨锤头未使用时，骨锤头置于该空腔内。

[0014] 在空腔 4 内放置有消毒件，消毒件可以是在空腔 4 底部的消毒棉，也可以是灌注在空腔 4 里的酒精，酒精的液面低于空腔 4 高度的半，这样在骨锤头 1 放入到空腔内时，酒精不会溢出来。设置了消毒件之后，只需将骨锤头 1 放入消毒盒空腔 4 内，其内的酒精即可快速对其进行消毒，方便快捷，在患者很多的时候依然可以完成对骨锤头 1 的消毒，保证器械的卫生安全。骨锤头 1 的底部设有一个卡槽 9，该卡槽 9 的内表面设有螺纹，卡槽的形状、大小和手柄 2 上部的连接轴 8 的形状、大小相应，在连接轴 8 的上部外表面上也设置有螺纹。在需要使用时，将消毒盒 3 内的骨锤头 1 上的卡槽 9 与连接轴 8 之间螺纹固紧连接起来，骨锤头 1 就和手柄 2 连接在了一起。手柄 2 是一个中空的圆柱体，其中的一端部设为闭合，另外一端部设有开口，连接轴 8 就固定连接在手柄 2 闭合的那一端上。骨锤头 1 设置为长方形，当然也可以是正方形、圆柱形等其他形状，骨锤头 1 的其中一个一端面设为光滑锤面，骨锤头 1 另外一个端面设有锉齿 5，光滑锤面的一端用于捶打骨体，设有锉齿 5 的端面可做骨锉使用。在手柄 2 的表面上有防滑纹，使得医生的手与手柄之间的摩擦力增大，在使用骨锤捶打的过程中手柄 2 不会发生打滑现象。

[0015] 手柄 2 内设置有穴位针收容器 7，穴位针收容器 7 首先设一个圆柱形的中空筒状，穴位针收容器 7 的长度要小于手柄 2 上设置的滑槽 13 的长度，并且穴位针收容器 7 顶部固定连接有一个延伸块 15。手柄 2 的侧壁上开设一个长条形的滑槽 13，滑槽 13 的两端都是闭合的，延伸块 15 从滑槽 13 内伸出来，延伸块 15 伸出滑槽 13 的部分上连接有一个滑块 16，在滑槽 13 的上部设有一个定位凹部 14，定位凹部 14 的大小和滑块 16 是一样的，主要是对穴位针收容器 7 起到一个定位的作用。滑块 16 可以沿着滑槽 13 移动到滑槽最顶端，然后将滑块嵌入到定位凹部 14 里去，这时，滑块无法在发生滑动，又因为穴位针收容器 7 的长度要小于手柄 2 上设置的滑槽 13 的长度，所以穴位针收容器 7 的下端不会伸出手柄 2 的下表

面，穴位针收容器 7 就被固定在手柄 2 里了。滑块 16 的左右侧壁还可以设置为粗糙表面，这样在滑块置于定位凹部内时，滑块 16 的两侧与定位凹部 14 的接触面之间的摩擦力较大，在医生使用骨锤捶打的过程中，滑块 16 不会从定位凹部 14 内甩出，从而不会在滑槽 13 内发生移动，使得穴位针收容器 7 始终固定在手柄 2 内。在滑块 16 的外表面上还连接有拉柄 17，拉柄 17 可在滑块 16 置入定位凹部 14 后将滑块 16 从定位凹部 14 内拉出。穴位针收容器 7 的下部设有开口 18，在开口处套设有一个转盘 19，在转盘 19 下部临近边缘的一处开设有一个针孔 20，穴位针放置在穴位针收容器 7 内。在未使用时，滑块 16 置入在定位凹部 14 内，此时穴位针收容器 7 在手柄 2 内，穴位针收容器 7 下部的开口 18 和转盘 19 上的针孔 20 转开一定角度。需要使用时，通过拉柄 17 将滑块 16 从定位凹部 14 内拉出，控制滑块 16 向滑槽 13 下部移动，当穴位针收容器 7 下部伸出手柄 2 的下表面时，旋转转盘 19，使得开口 18 和针孔 20 重合，然后摇晃手柄 2，使得穴位针从针孔 20 内掉出。使用完后，将穴位针由针孔 20 放回穴位针收容器 7 内，旋转转盘 19 使开口 18 和针孔 20 重新分开一定角度，之后移动滑块 16 到滑槽 13 顶部，将滑块 16 卡入到定位凹部 14 内。

[0016] 手柄 2 的侧壁下部设有一个长条形放置槽 11，放置槽 11 的端部两侧均设置有凹槽 12，手柄 2 内还设置有骨膜分离臂 6，骨膜分离臂 6 的尾部固定连接有向两侧延伸的圆柱形凸轴 10。凹槽 12 的形状、大小与骨膜分离臂 6 上的凸轴 10 的形状、大小相配适，凸轴 10 置于凹槽 12 内，骨膜分离臂 6 可绕凸轴 10 转动置于放置槽 11 内，放置槽 11 的长度和宽度都要大于骨膜分离臂 6 的长度和宽度。需要使用时，只需将骨膜分离臂 6 由放置槽 11 内转出即可，使用完成后在转动骨膜分离臂 6 放置到放置槽 11 内，节省空间，操作简便。

[0017] 显然，所描述的实施例仅仅是本实用新型的一部分实施例，而不是全部的实施例。基于本实用新型中的实施例，本领域普通技术人员在没有做出创造性劳动前提下所获得的所有其他实施例，都应当属于本实用新型保护的范围。

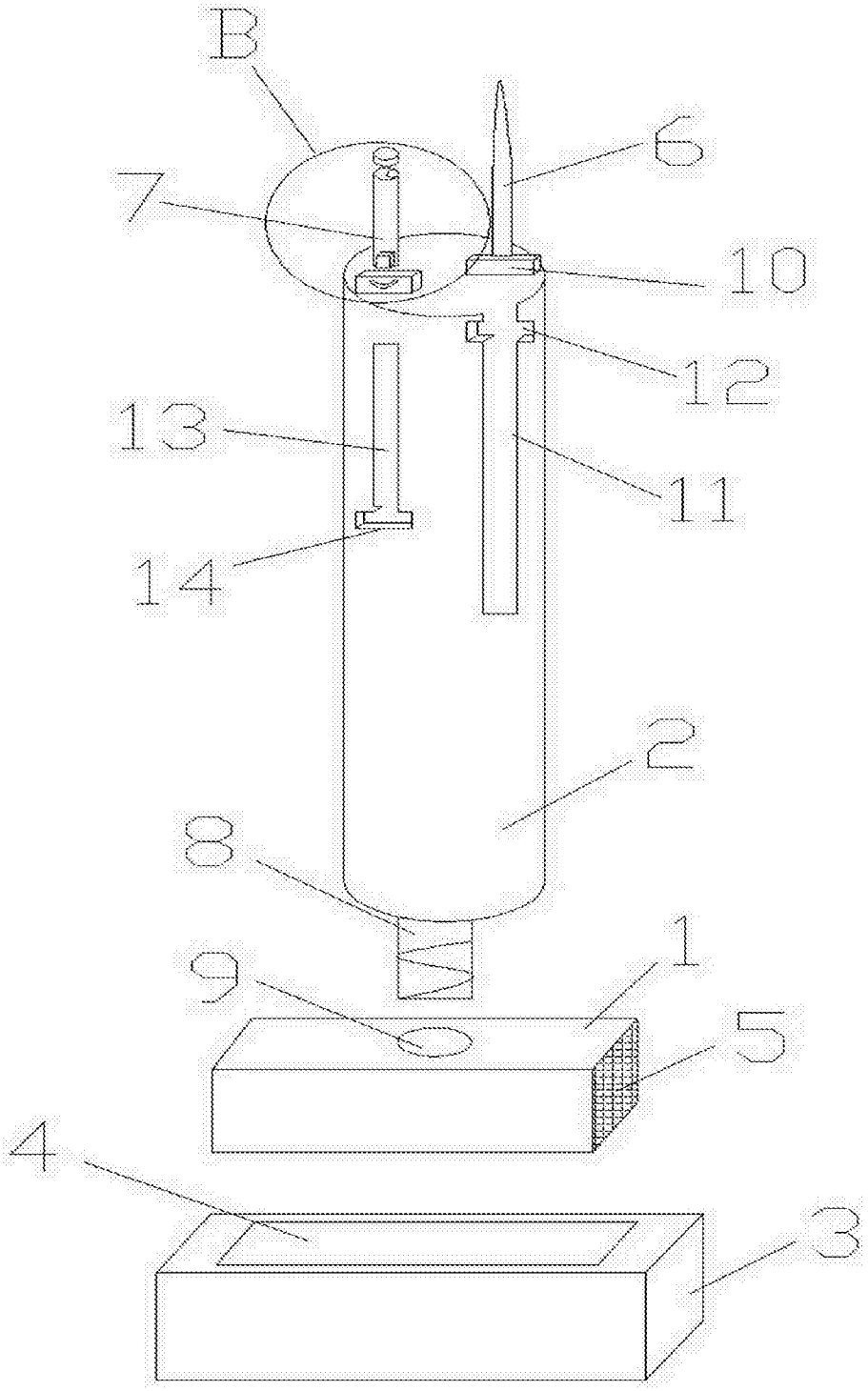

图 1

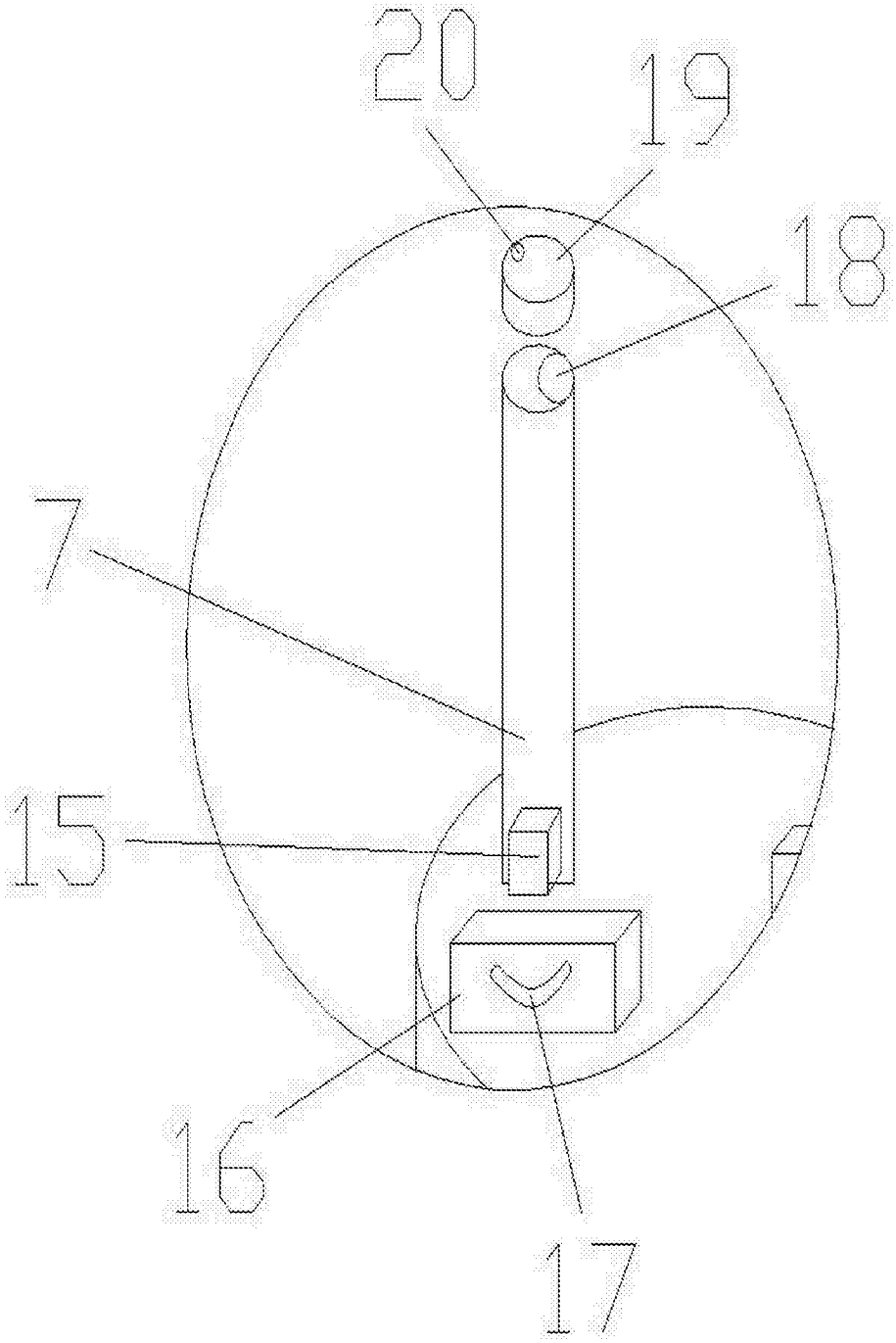

图 2