(19)中华人民共和国国家知识产权局

(12)实用新型专利

(10)授权公告号 CN 203464453 U
(45)授权公告日 2014.03.05

(21)申请号 201320546463.9

(22)申请日 2013.09.04

(73)专利权人 宁波福尔达智能科技股份有限公司
地址 315321 浙江省慈溪市逍林镇樟新南路113号

(72)发明人 马海军

(74)专利代理机构 宁波诚源专利事务所有限公司 33102
代理人 徐雪波 景丰强

(51)Int.Cl.
F24F 13/15(2006.01)

权利要求书1页 说明书2页 附图2页

(54)实用新型名称

汽车空调出风口水平叶片装饰条结构

(57)摘要

一种汽车空调出风口水平叶片装饰条结构，包括水平叶片骨架及设于水平叶片骨架外侧的装饰条，其特征在于所述水平叶片骨架的外侧成型有一条形槽，所述的装饰条的内端嵌设于该条形槽内并与水平叶片骨架注塑为一体。与现有技术相比，本实用新型的优点在于：装饰条与水平叶片骨架注塑为一体，在分模线处不易产生溢料飞边，另外，装饰条的电镀层不易产生龟裂等缺陷，提高产品美观和质感。

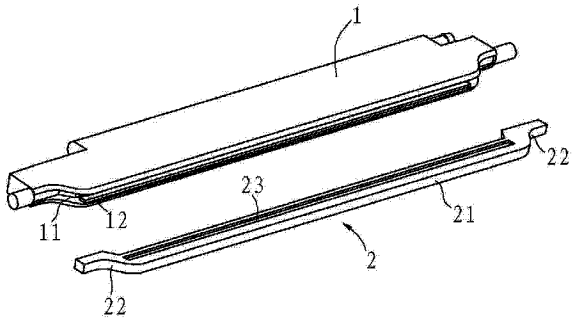

CN 203464453 U

1. 一种汽车空调出风口水平叶片装饰条结构，包括水平叶片骨架及设于水平叶片骨架外侧的装饰条，其特征在于所述水平叶片骨架的外侧成型有一条形槽，所述的装饰条的内端嵌设于该条形槽内并与水平叶片骨架注塑为一体。

2. 根据权利要求 1 所述的汽车空调出风口水平叶片装饰条结构，其特征在于所述的条形槽内壁具有凸块，对应地，所述装饰条的侧面具有与前述凸块嵌装配合的嵌槽。

3. 根据权利要求 1 所述的汽车空调出风口水平叶片装饰条结构，其特征在于所述条形槽包括中部的伸长部及位于伸出部两端的光滑过渡部，对应地，所述的装饰条包括中部的主体部及位于主体部两端的光滑圆角部。

4. 根据权利要求 1 所述的汽车空调出风口水平叶片装饰条结构，其特征在于所述装饰条的外端具有一电镀层。

汽车空调出风口水平叶片装饰条结构

技术领域

[0001] 本实用新型涉及一种汽车空调出风口，尤其涉及汽车空调出风口上的水平叶片。

背景技术

[0002] 汽车空调出风口属于汽车内饰部件，一般布置于汽车驾驶舱内或乘坐位斜上方位置，当需要调节车内温度时，可开启空调进行制冷或制热，风就从汽车空调出风口出来，给人带来舒适的感觉。

[0003] 汽车空调出风口内设有水平叶片和垂直叶片，能对送出的风进行切割，其中水平叶片的外侧一般具有装饰条，在装饰条外侧具有电镀层，使得产品外观上更加具有质感，同时产品的档次也有所提高。目前，在装饰条的装配过程中存在分模线处易产生溢料飞边，装饰条的电镀层易产生龟裂等缺陷，影响美观和质感的问题。

实用新型内容

[0004] 本实用新型所要解决的技术问题是针对上述的技术现状而提供一种不易产生溢料飞边的汽车空调出风口水平叶片装饰条结构。

[0005] 本实用新型解决上述技术问题所采用的技术方案为：一种汽车空调出风口水平叶片装饰条结构，包括水平叶片骨架及设于水平叶片骨架外侧的装饰条，其特征在于所述水平叶片骨架的外侧成型有一条形槽，所述的装饰条的内端嵌设于该条形槽内并与水平叶片骨架注塑为一体。

[0006] 进一步，所述的条形槽内壁具有凸块，对应地，所述装饰条的侧面具有与前述凸块嵌装配合的嵌槽。

[0007] 进一步，所述条形槽包括中部的伸长部及位于伸出部两端的光滑过渡部，对应地，所述的装饰条包括中部的主体部及位于主体部两端的光滑圆角部。

[0008] 进一步，所述装饰条的外端具有一电镀层。

[0009] 与现有技术相比，本实用新型的优点在于：装饰条与水平叶片骨架注塑为一体，在分模线处不易产生溢料飞边，另外，装饰条的电镀层不易产生龟裂等缺陷，提高产品美观和质感。

附图说明

[0010] 图 1 为实施例结构示意图。

[0011] 图 2 为图 1 中水平叶片的放大图。

[0012] 图 3 为图 2 的分解装配图。

[0013] 图 4 为水平叶片主视图。

[0014] 图 5 为图 4 中沿 A-A 方向的剖视图。

具体实施方式

[0015] 以下结合附图实施例对本实用新型作进一步详细描述。

[0016] 如图1所示，本实施例中的汽车空调出风口包括壳体100及能转动地设于壳体100内的多个水平叶片10。

[0017] 结合图2～图5所示，水平叶片10又包括水平叶片骨架1及设于水平叶片骨架1外侧的装饰条2，水平叶片骨架1的外侧成型有一条形槽11，装饰条2的内端嵌设于该条形槽11内并与水平叶片骨架1注塑为一体。

[0018] 其中，条形槽11内壁具有凸块12，对应地，装饰条2的侧面具有与凸块12嵌装配合的嵌槽23。条形槽11包括中部的伸长部及位于伸出部两端的光滑过渡部，对应地，装饰条2包括中部的主体部21及位于主体部21两端的光滑圆角部22。装饰条2的外端具有一电镀层24。

[0019] 在装饰条上设计有嵌槽，在注塑水平叶片骨架时，水平叶片骨架的材料将填充这个嵌槽，而将两个零件连接为一个整体。

[0020] 先将装饰条注塑成型，再把装饰条作为嵌件，将水平叶片骨架注塑成型，使得装饰条和水平叶片连接为整体，得到水平叶片电镀前的素材，最后电镀处理。因装饰条是用可电镀的材料注塑的，而水平叶片骨架是用不能电镀的材料注塑的，所以装饰条被电镀上色，而水平叶片骨架保持原状。

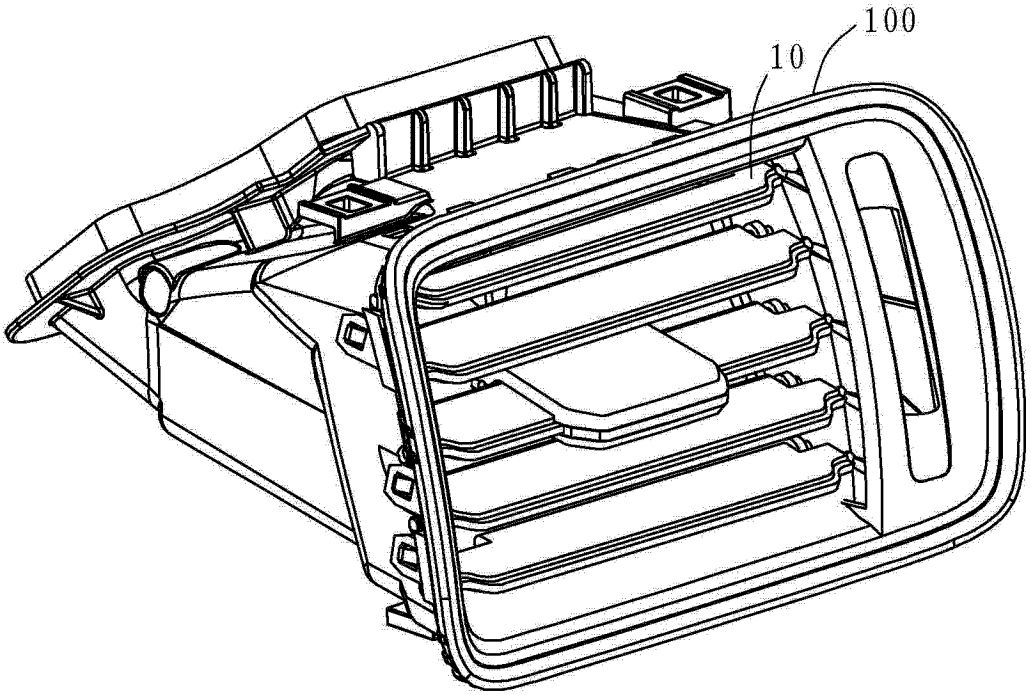

图 1

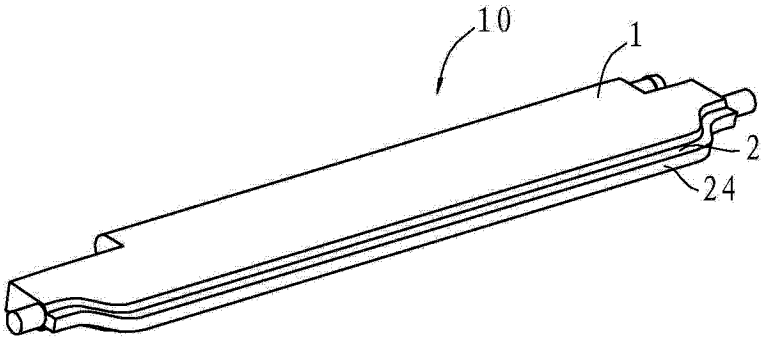

图 2

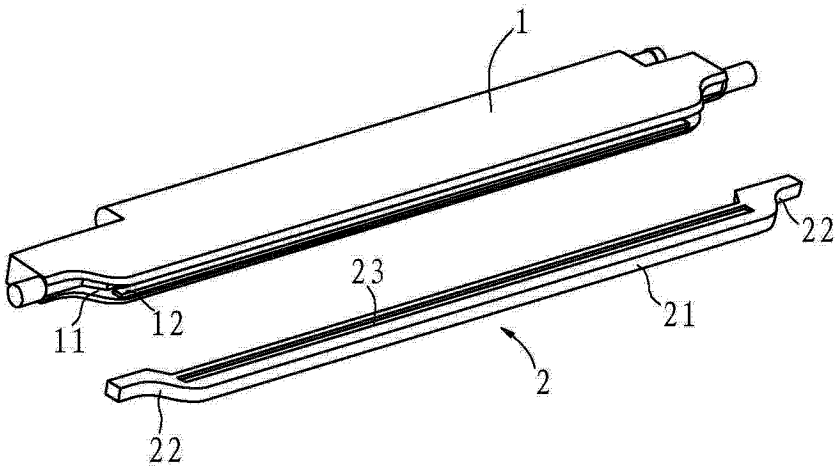

图 3

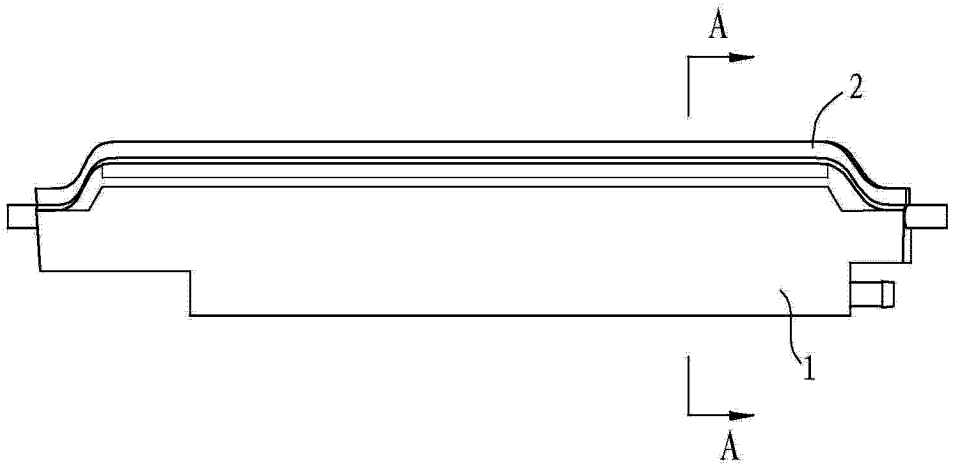

图 4

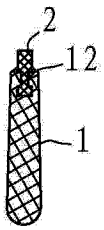

图 5