(19)中华人民共和国国家知识产权局

(12)实用新型专利

(10)授权公告号 CN 209360703 U
(45)授权公告日 2019.09.10

(21)申请号 201721432115.3

(22)申请日 2017.10.31

(73)专利权人 遵义医学院附属医院
地址 563000 贵州省遵义市汇川区大连路113号

(72)发明人 吕纯莉 李娜娜

(74)专利代理机构 贵阳中新专利商标事务所 52100
代理人 刘楠 李龙

(51)Int.Cl.
A61B 5/151(2006.01)

权利要求书1页 说明书2页 附图1页

(54)实用新型名称

一种末梢血采集装置

(57)摘要

本实用新型提供一种末梢血采集装置，包括采集瓶，采集瓶的中部由软质材料制成，采集瓶的底部和瓶颈处均由硬质材料制成，采集瓶的瓶口处设置有硅胶盖，微量吸管的一端穿过硅胶盖并伸至采集瓶内，且采集瓶和微量吸管内均设置有EDTA-K抗凝剂。以解决现有末梢血采集方法不合理的问题。本实用新型属于医疗护理领域。

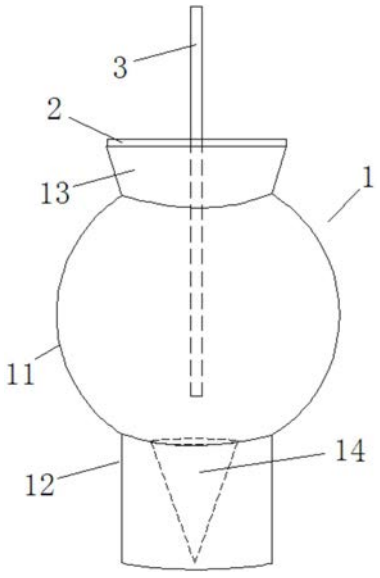

CN 209360703 U

1.一种末梢血采集装置,其特征在于:包括采集瓶(1),采集瓶(1)的中部(11)由软质材料制成,采集瓶(1)的底部(12)和瓶颈(13)处均由硬质材料制成,采集瓶(1)的瓶口处设置有硅胶盖(2),微量吸管(3)的一端穿过硅胶盖(2)并伸至采集瓶(1)内,且采集瓶(1)和微量吸管(3)内均设置有EDTA-K抗凝剂。

2.根据权利要求1所述一种末梢血采集装置,其特征在于:采集瓶(1)的底部(12)为锥形内腔瓶底,采集瓶(1)的中部(11)为球形外凸结构,且采集瓶(1)的中部(11)由乳胶制成。

3.根据权利要求1所述一种末梢血采集装置,其特征在于:所述硅胶盖(2)可拆式地密封固定于采集瓶(1)的瓶口处。

一种末梢血采集装置

技术领域

[0001] 本实用新型涉及一种带有乳胶头的末梢血采集管，属于医疗护理领域。

背景技术

[0002] 末梢血的采集在临床工作中必不可少，特别是针对婴幼儿和采血困难的人群，但是末梢血的采集过程是否顺利及采血时间的长短对实验结果特别是血小板结果的准确性起决定性作用；目前末梢血采集取血方法主要用’刮取法’和“微量吸管”吸取法，而有文献报道刮取法对血小板的结果影响很大，而市面有售的末梢血采集管虽然加注了抗凝剂，但是由于微量吸管不能有足够的负压吸取血液，同样导致收集血液时间过长，造成血小板假性减低甚至血液凝固。

发明内容

[0003] 本实用新型的目的在于：提供一种末梢血采集装置，以解决现有末梢血采集方法不合理的问题。

[0004] 为解决上述问题，拟采用这样一种末梢血采集装置，包括采集瓶，采集瓶的中部由软质材料制成，采集瓶的底部和瓶颈处均由硬质材料制成，采集瓶的瓶口处设置有硅胶盖，微量吸管的一端穿过硅胶盖并伸至采集瓶内，且采集瓶和微量吸管内均设置有EDTA-K抗凝剂。

[0005] 前述采集装置中，采集瓶的底部为锥形内腔瓶底，采集瓶的中部为球形外凸结构，且采集瓶的中部由乳胶制成；

[0006] 前述采集装置中，硅胶盖可拆式地密封固定于采集瓶的瓶口处。

[0007] 与现有技术相比，本实用新型在末梢血采集时能够在管内形成一定的负压，能够使血液通过微量吸管快速地被吸入采集瓶中，即避免了对血小板的影响，又能大大提升血液提取效率，从而保证结果的准确性。

附图说明

[0008] 图1是本实用新型的结构示意图。

具体实施方式

[0009] 为使本实用新型的目的、技术方案和优点更加清楚，下面将通过附图对实用新型作进一步地详细描述。

[0010] 实施例：

[0011] 参照图1，本实施例提供一种末梢血采集装置，包括采集瓶1，采集瓶1的底部12为锥形内腔瓶底，底部12的内腔为锥形腔体14，采集瓶1的中部11为球形外凸结构，且采集瓶1的中部11由乳胶制成，采集瓶1的底部12和瓶颈 13处均由硬质材料制成，采集瓶1的瓶口处设置有硅胶盖2，硅胶盖2可拆式地密封固定于采集瓶1的瓶口处，微量吸管3的一端穿过硅

胶盖2并伸至采集瓶1 内，且采集瓶1和微量吸管3内均设置有EDTA-K抗凝剂。

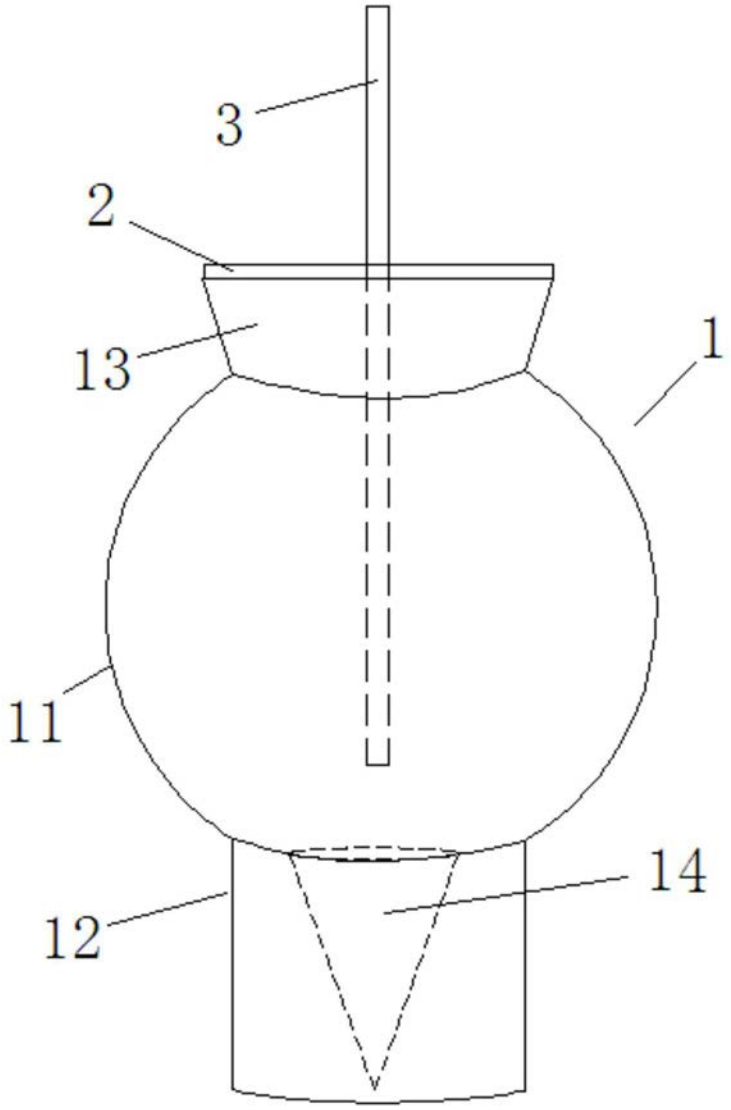

图1