(19)中华人民共和国国家知识产权局

(12)实用新型专利

(10)授权公告号 CN 211019076 U
(45)授权公告日 2020.07.14

(21)申请号 201921508049.2

(22)申请日 2019.09.11

(73)专利权人 深圳市众通源科技发展有限公司
地址 518000 广东省深圳市龙华区大浪街道浪口社区华盛路铿富佳电子厂C栋2层

(72)发明人 毛占晖

(74)专利代理机构 深圳市朝闻专利代理事务所（普通合伙）44454
代理人 罗仲辉

(51)Int.Cl.
H04N 21/41(2011.01)

权利要求书1页 说明书3页 附图2页

(54)实用新型名称

一种固定牢固的多媒体网络盒

(57)摘要

本实用新型提供一种固定牢固的多媒体网络盒，涉及多媒体网络盒技术领域，包括外壳，所述外壳的顶部固定安装有稳固结构，所述稳固结构包括矩形框，所述外壳的顶部固定安装有矩形框，所述矩形框的内部固定安装有螺母，所述矩形框的内部穿插设置有螺纹杆，所述螺纹杆贯穿螺母且与螺母螺纹连接，所述矩形框的内部固定安装有安装板，安装板的顶部固定安装有气囊，所述气囊的背面连通有管道，所述外壳的顶部位于矩形框的两侧均固定安装有安装座，所述安装座的顶部固定安装有支管，所述支管远离安装座的一端连通有吸盘。本实用新型，通过控制单一的螺纹杆部件，即可达到快速安装的效果，降低安装的操作步骤，节约时间，降低安装人员的劳动强度。

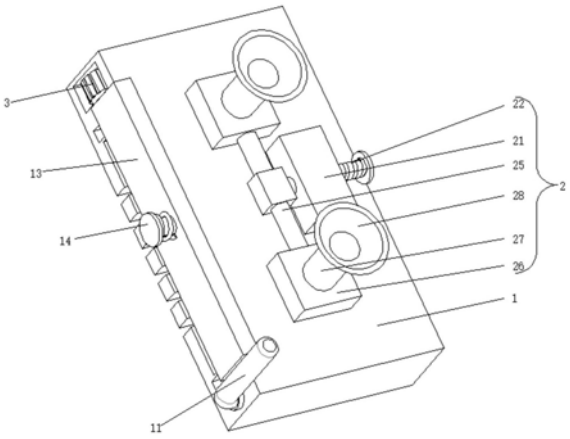

CN 211019076 U

1.一种固定牢固的多媒体网络盒,包括外壳(1),其特征在于:所述外壳(1)的顶部固定安装有稳固结构(2),所述稳固结构(2)包括矩形框(21),所述外壳(1)的顶部固定安装有矩形框(21),所述矩形框(21)的内部固定安装有螺母(23),所述矩形框(21)的内部穿插设置有螺纹杆(22),所述螺纹杆(22)贯穿螺母(23)且与螺母(23)螺纹连接,所述矩形框(21)的内部固定安装有安装板,安装板的顶部固定安装有气囊(24),所述气囊(24)的背面连通有管道(25),所述外壳(1)的顶部位于矩形框(21)的两侧均固定安装有安装座(26),所述安装座(26)的顶部固定安装有支管(27),所述支管(27)远离安装座(26)的一端连通有吸盘(28)。

2.根据权利要求1所述的一种固定牢固的多媒体网络盒,其特征在于:所述管道(25)贯穿矩形框(21)并延伸至矩形框(21)的外部,所述管道(25)位于矩形框(21)的一端与支管(27)连通。

3.根据权利要求1所述的一种固定牢固的多媒体网络盒,其特征在于:所述外壳(1)的正面固定安装有防尘结构(3),所述防尘结构(3)包括矩形槽(31),所述矩形槽(31)的内部通过轴承转动连接有轴杆(32),所述外壳(1)的正面位于矩形槽(31)的一侧开设有方槽,所述轴杆(32)贯穿方槽并延伸至方槽的内部,所述轴杆(32)位于方槽内部的一端外表面套设有波纹轮(33)。

4.根据权利要求3所述的一种固定牢固的多媒体网络盒,其特征在于:所述轴杆(32)位于矩形槽(31)内部的一端外表面固定安装有接线块(34),所述接线块(34)的外表面开设有接线孔(35),所述外壳(1)的内部位于矩形槽(31)的内壁开设有卡槽(36)。

5.根据权利要求3所述的一种固定牢固的多媒体网络盒,其特征在于:所述轴杆(32)位于矩形槽(31)内壁与接线块(34)的外表面之间的一端套设有拉盘弹簧(37),所述拉盘弹簧(37)的两端分别与矩形槽(31)的内壁和接线块(34)的外表面固定连接。

6.根据权利要求1所述的一种固定牢固的多媒体网络盒,其特征在于:所述外壳(1)的正面位于矩形槽(31)一侧固定安装有天线(11),所述外壳(1)的正面位于矩形槽(31)的两侧均开设有滑槽(12),所述滑槽(12)的内壁滑动连接滑板(13),所述滑板(13)的内壁插设有弹销(14),所述外壳(1)的外表面固定安装有面板(15)。

一种固定牢固的多媒体网络盒

技术领域

[0001] 本实用新型涉及多媒体网络盒技术领域，尤其涉及一种固定牢固的多媒体网络盒。

背景技术

[0002] 机顶盒简称STB技术是目前信息家电中至关重要的技术设备，到目前为止机顶盒的功能已从一个多频率的调谐器和解码器跃升为大量电影、多媒体事件、新闻等联机数据库的一个控制终端，因此，如何扩展机顶盒的功能，提高质量，降低生产成本，优化产品结构，对发展即将出现的交互式电视网络具有重要的意义。

[0003] 而传统的机顶盒在使用的时候，大多数都是放在电视柜的顶部，对于家里有小孩的家庭，小孩经常会拿到机顶盒，并进行摔坏，这就导致机顶盒的使用寿命降低，而这时就需要把机顶盒固定在墙壁上，而对于安装在墙壁上的机顶盒，需要进行打孔并安装，这就会导致机顶盒的安装十分麻烦。

实用新型内容

[0004] 本实用新型的目的是为了解决现有技术中存在的缺点，而提出的一种固定牢固的多媒体网络盒。

[0005] 为了实现上述目的，本实用新型采用了如下技术方案：一种固定牢固的多媒体网络盒，包括外壳，所述外壳的顶部固定安装有稳固结构，所述稳固结构包括矩形框，所述外壳的顶部固定安装有矩形框，所述矩形框的内部固定安装有螺母，所述矩形框的内部穿插设置有螺纹杆，所述螺纹杆贯穿螺母且与螺母螺纹连接，所述矩形框的内部固定安装有安装板，安装板的顶部固定安装有气囊，所述气囊的背面连通有管道，所述外壳的顶部位于矩形框的两侧均固定安装有安装座，所述安装座的顶部固定安装有支管，所述支管远离安装座的一端连通有吸盘。

[0006] 优选的，所述管道贯穿矩形框并延伸至矩形框的外部，所述管道位于矩形框的一端与支管连通。

[0007] 优选的，所述外壳的正面固定安装有防尘结构，所述防尘结构包括矩形槽，所述矩形槽的内部通过轴承转动连接有轴杆，所述外壳的正面位于矩形槽的一侧开设有方槽，所述轴杆贯穿方槽并延伸至方槽的内部，所述轴杆位于方槽内部的一端外表面套设有波纹轮。

[0008] 优选的，所述轴杆位于矩形槽内部的一端外表面固定安装有接线块，所述接线块的外表面开设有接线孔，所述外壳的内部位于矩形槽的内壁开设有卡槽。

[0009] 优选的，所述轴杆位于矩形槽内壁与接线块的外表面之间的一端套设有拉盘弹簧，所述拉盘弹簧的两端分别与矩形槽的内壁和接线块的外表面固定连接。

[0010] 优选的，所述外壳的正面位于矩形槽一侧固定安装有天线，所述外壳的正面位于矩形槽的两侧均开设有滑槽，所述滑槽的内壁滑动连接滑板，所述滑板的内壁插设有弹销，

所述外壳的外表面固定安装有面板。

[0011] 有益效果

[0012] 1、本实用新型中，通过设置稳固结构，当接线结束时，把外壳安装在墙壁上，转动螺纹杆，螺纹杆沿着螺母的内壁移动，螺纹杆伸入矩形框的内部并挤压气囊，使得气囊内部的气体进入管道内部，同时管道内部的气体进入支管，使得支管排出吸盘内部的气体，使得吸盘内部的气体完全排尽，使得吸盘看看吸住墙壁，达到稳固外壳的效果，当需要拆除时，拔离吸盘即可，通过控制单一的螺纹杆部件，即可达到快速安装的效果，降低安装的操作步骤，节约时间，降低安装人员的劳动强度。

[0013] 2、本实用新型中，通过设置防尘结构，当需要进行连接线路时，转动波纹轮，使得波纹轮带动轴杆转动，轴杆带动接线块转动，使得接线孔正对着接线人员，待到接线结束时，通过拉盘弹簧的回弹力，使得接线块复位，同时线路卡接在卡槽上固定，通过使得接线孔不正对面向矩形槽，初步降低灰尘侵蚀接线孔的风险，同时滑动滑板，滑板沿着滑槽移动，进一步降低灰尘侵蚀接线孔的风险，同时还具备防水的功能。

附图说明

[0014] 图1为本实用新型提出一种固定牢固的多媒体网络盒的结构示意图；

[0015] 图2为本实用新型提出一种固定牢固的多媒体网络盒的侧视的结构示意图；

[0016] 图3为本实用新型提出一种固定牢固的多媒体网络盒的正视的结构示意图；

[0017] 图4为本实用新型提出一种固定牢固的多媒体网络盒的安装座的结构示意图。

[0018] 图例说明：

[0019] 1、外壳；11、天线；12、滑槽；13、滑板；14、弹销；2、稳固结构；21、矩形框；22、螺纹杆；23、螺母；24、气囊；25、管道；26、安装座；27、支管；28、吸盘；3、防尘结构；31、矩形槽；32、轴杆；33、波纹轮；34、接线块；35、接线孔；36、卡槽；37、拉盘弹簧。

具体实施方式

[0020] 为了使本实用新型实现的技术手段、创作特征、达成目的与功效易于明白了解，下面结合具体实施例和附图，进一步阐述本实用新型，但下述实施例仅仅为本实用新型的优选实施例，并非全部。基于实施方式中的实施例，本领域技术人员在没有做出创造性劳动的前提下所获得其它实施例，都属于本实用新型的保护范围。

[0021] 下面结合附图描述本实用新型的具体实施例。

[0022] 参照图1-4，一种固定牢固的多媒体网络盒，包括外壳1，外壳1的正面位于矩形槽31一侧固定安装有天线11，外壳1的正面位于矩形槽31的两侧均开设有滑槽12，滑槽12的内壁滑动连接滑板13，滑板13的内壁插设有弹销14，外壳1的外表面固定安装有面板15，外壳1的顶部固定安装有稳固结构2，稳固结构2包括矩形框21，外壳1的顶部固定安装有矩形框21，矩形框21的内部固定安装有螺母23，矩形框21的内部穿插设置有螺纹杆22，螺纹杆22贯穿螺母23且与螺母23螺纹连接，矩形框21的内部固定安装有安装板，安装板的顶部固定安装有气囊24，气囊24的背面连通有管道25，管道25贯穿矩形框21并延伸至矩形框21的外部，管道25位于矩形框21的一端与支管27连通，外壳1的顶部位于矩形框21的两侧均固定安装有安装座26，安装座26的顶部固定安装有支管27，支管27远离安装座26的一端连通有吸盘

28。

[0023] 外壳1的正面固定安装有防尘结构3，防尘结构3包括矩形槽31，矩形槽31的内部通过轴承转动连接有轴杆32，外壳1的正面位于矩形槽31的一侧开设有方槽，轴杆32贯穿方槽并延伸至方槽的内部，轴杆32位于方槽内部的一端外表面套设有波纹轮33，轴杆32位于矩形槽31内部的一端外表面固定安装有接线块34，接线块34的外表面开设有接线孔35，外壳1的内部位于矩形槽31的内壁开设有卡槽36，轴杆32位于矩形槽31内壁与接线块34的外表面之间的一端套设有拉盘弹簧37，拉盘弹簧37的两端分别与矩形槽31的内壁和接线块34的外表面固定连接。

[0024] 本实用新型的工作原理：通过设置稳固结构2，当接线结束时，把外壳1安装在墙壁上，转动螺纹杆22，螺纹杆22沿着螺母23的内壁移动，螺纹杆22伸入矩形框21的内部并挤压气囊24，使得气囊24内部的气体进入管道25内部，同时管道25内部的气体进入支管27，使得支管27排出吸盘28内部的气体，使得吸盘28内部的气体完全排尽，使得吸盘28看看吸住墙壁，达到稳固外壳1的效果，当需要拆除时，拔离吸盘28即可，通过控制单一的螺纹杆22部件，即可达到快速安装的效果，降低安装的操作步骤，节约时间，降低安装人员的劳动强度。

[0025] 通过设置防尘结构3，当需要进行连接线路时，转动波纹轮33，使得波纹轮33带动轴杆32转动，轴杆32带动接线块34转动，使得接线孔35正对着接线人员，待到接线结束时，通过拉盘弹簧37的回弹力，使得接线块34复位，同时线路卡接在卡槽36上固定，通过使得接线孔35不正对面向矩形槽31，初步降低灰尘侵蚀接线孔35的风险，同时滑动滑板13，滑板13沿着滑槽12移动，进一步降低灰尘侵蚀接线孔35的风险，同时还具备防水的功能。

[0026] 在本实用新型中，除非另有明确的规定和限定，第一特征在第二特征之“上”或之“下”可以包括第一和第二特征直接接触，也可以包括第一和第二特征不是直接接触而是通过它们之间的另外的特征接触。而且，第一特征在第二特征“之上”、“上方”和“上面”包括第一特征在第二特征正上方和斜上方，或仅仅表示第一特征水平高度高于第二特征。第一特征在第二特征“之下”、“下方”和“下面”包括第一特征在第二特征正下方和斜下方，或仅仅表示第一特征水平高度小于第二特征。

[0027] 以上显示和描述了本实用新型的基本原理、主要特征和本实用新型的优点。本行业的技术人员应该了解，本实用新型不受上述实施例的限制，上述实施例和说明书中描述的仅为本实用新型的优选例，并不用来限制本实用新型，在不脱离本实用新型精神和范围的前提下，本实用新型还会有各种变化和改进，这些变化和改进都落入要求保护的本实用新型范围内。本实用新型要求保护范围由所附的权利要求书及其等效物界定。

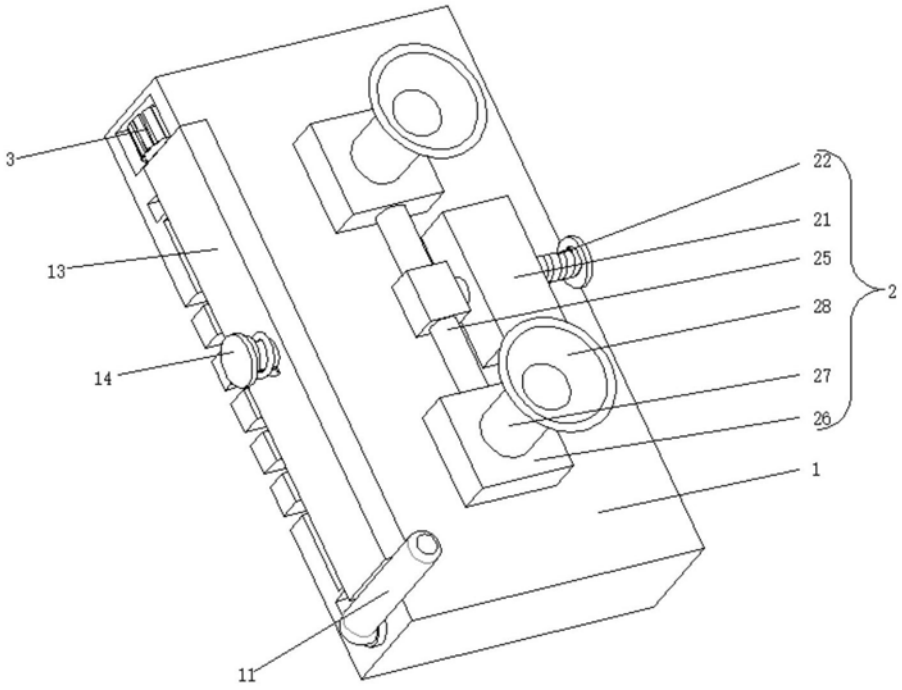

图1

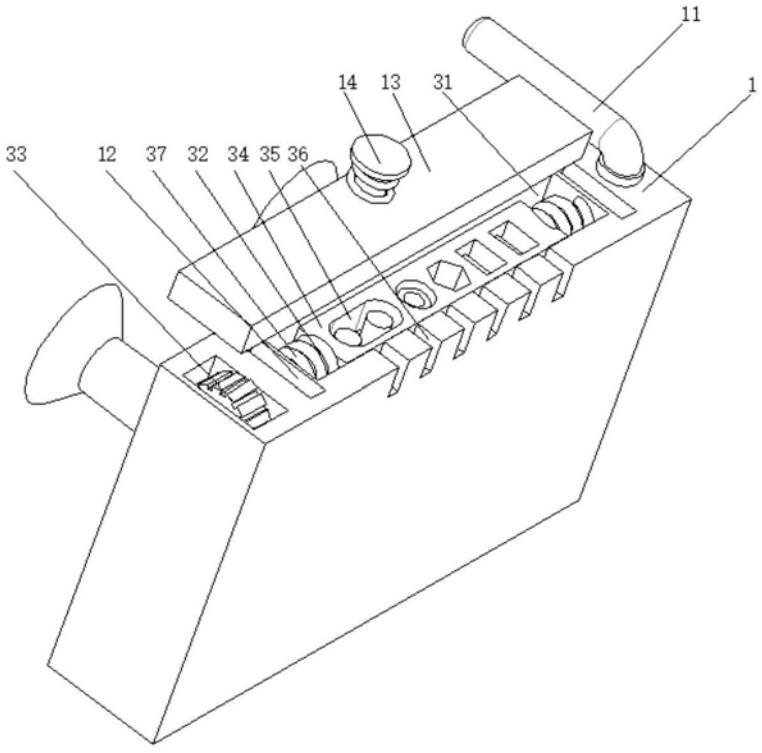

图2

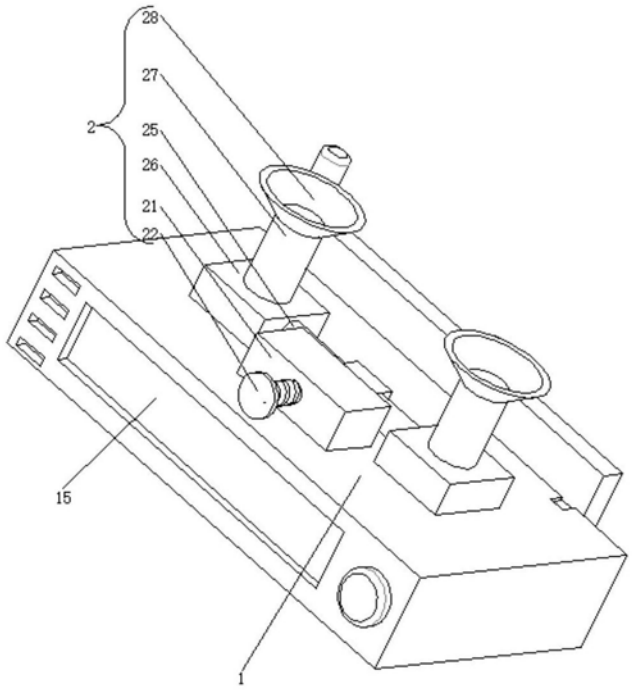

图3

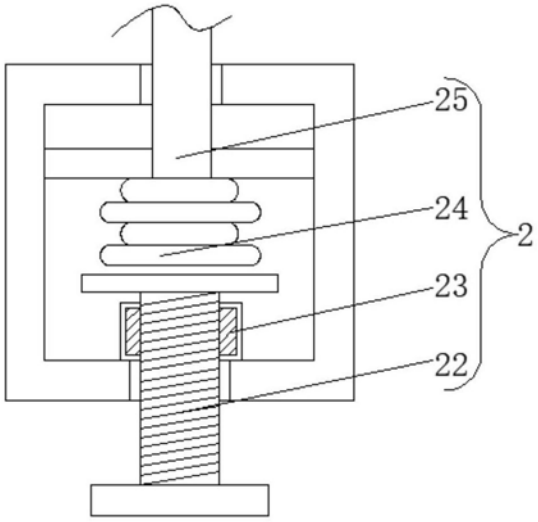

图4