(19)国家知识产权局

(12)实用新型专利

(10)授权公告号 CN 221690162 U
(45)授权公告日 2024.09.13

(21)申请号 202322374727.3

(22)申请日 2023.09.01

(73)专利权人 中国人民解放军联勤保障部队第九〇四医院
地址 214000 江苏省无锡市梁溪区兴源北路101号

(72)发明人 虞大为 徐东升 马伟雄 张颖洁 王诗波

(74)专利代理机构 北京卓岚智财知识产权代理有限公司 11624
专利代理师 刘建

(51)Int.Cl.
A41D 13/11(2006.01)
A41D 27/00(2006.01)
A41D 27/12(2006.01)
A41D 31/02(2019.01)
A41D 31/102(2019.01)
A41D 31/30(2019.01)

权利要求书1页 说明书3页 附图3页

(54)实用新型名称

一种规范佩戴防护口罩

(57)摘要

本实用新型涉及防护口罩技术领域，且公开了一种规范佩戴防护口罩，包括口罩主体、口罩带和鼻托，所述口罩带有两个。本实用新型所达到的有益效果是：口罩带上设有缓冲垫，能够减少口罩带对耳部的压迫感，在口罩鼻部位置采用了鼻托，直接就可以适应鼻部的曲线，防止有人戴口罩后，没有将金属丝在鼻部按压而失去了一定的防护效果，且鼻托的形状在两侧比较突兀，如果将口罩直接拉刀嘴部下方会抵住下巴产生不适，防止有人将口罩拉到下巴处佩戴，通过防水透气层的设置，能够提高该口罩主体的防水透气性，使该口罩主体在使用时更加的安全，通过亲肤层的设置，能够提高口罩主体的亲肤性，使口罩主体在使用时更加的舒适。

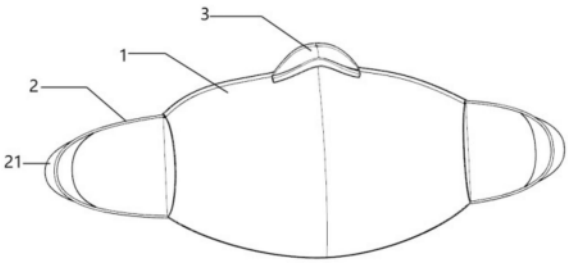

CN 221690162 U

1.一种规范佩戴防护口罩,其特征在于:包括口罩主体(1)、口罩带(2)和鼻托(3),所述口罩带(2)有两个,分别位于所述口罩主体(1)的两侧,所述鼻托(3)设置于口罩主体(1)的顶部,所述口罩主体(1)包括基层(101)、抗菌层(102)、防水透气层(103)和亲肤层(104),所述抗菌层(102)固定于基层(101)一侧,所述防水透气层(103)固定于抗菌层(102)一侧,所述亲肤层(104)固定于基层(101)一侧;所述口罩带(2)表面设置有缓冲垫(21),所述缓冲垫(21)在佩戴口罩时压在耳部;所述口罩主体(1)的上端内部分别装有金属丝(11),方便将所述口罩主体(1)的外形尽可能的贴合脸部;所述鼻托(3)固定在所述口罩主体(1)的上端的所述金属丝(11)中部,让其能够在正确佩戴口罩时与人的鼻部贴合,所述鼻托(3)的形状符合人体工程学可以贴合鼻骨,所述鼻托(3)和皮肤的接触面上贴有一层离型膜,离型膜内为黏贴面可以根据需求是否贴在皮肤上,所述鼻托(3)材质为硅胶。

2.根据权利要求1所述的一种规范佩戴防护口罩,其特征在于:所述金属丝(11)采用记忆合金材料,所述金属丝(11)安装在所述口罩主体(1)上方的管状结构(12),所述管状结构(12)采用和所述口罩主体(1)相同的无纺布,所述金属丝(11)可以通过所述管状结构(12)放入和取出。

3.根据权利要求1所述的一种规范佩戴防护口罩,其特征在于:所述基层(101)采用无纺布材质,所述抗菌层(102)采用甲壳素纤维材质。

4.根据权利要求1所述的一种规范佩戴防护口罩,其特征在于:所述防水透气层(103)采用防水透气膜材质,所述亲肤层(104)采用莫代尔纤维材质。

一种规范佩戴防护口罩

技术领域

[0001] 本实用新型涉及防护口罩技术领域,具体地说,涉及一种规范佩戴防护口罩。

背景技术

[0002] 防护口罩是一种用于保护呼吸道免受空气中有害物质和微生物侵入的装置,它可以过滤空气中的颗粒物,如灰尘、花粉、细菌和病毒,从而减少对呼吸系统的潜在危害,防护口罩通常由多层材料制成,例如纤维素、聚酯和聚丙烯等,在特定的环境中,如医院、工厂或污染严重的地区,佩戴防护口罩可以有效地降低感染风险。

[0003] 然而现有技术中的防护口罩,由于使用者的错误使用,容易降低防护口罩防护效果,比如:不少人佩戴口罩后并不知道要将金属丝按压到和面部贴合;或者由于天气或者个人体质等原因,可能会导致佩戴口罩产生不适,很多人都会选择将口罩拉到下巴下方,因此容易失去防护意义,同时现有的防护口罩,防水透气效果不好,无法满足使用者的需求,为此,我们提出一种规范佩戴防护口罩。

实用新型内容

[0004] (一)解决的技术问题

[0005] 针对现有技术的不足,本实用新型的目的在于提供一种规范佩戴防护口罩,解决了现有的防护口罩,由于使用者的错误使用,容易失去防护意义,同时防水透气效果不好的问题。

[0006] (二)技术方案

[0007] 本为实现上述目的,本实用新型提供如下技术方案,一种规范佩戴防护口罩,包括口罩主体、口罩带和鼻托,所述口罩带有两个,分别位于所述口罩主体的两侧,所述鼻托设置于口罩主体的顶部,所述口罩主体包括基层、抗菌层、防水透气层和亲肤层,所述抗菌层固定于基层一侧,所述防水透气层固定于抗菌层一侧,所述亲肤层固定于基层一侧。

[0008] 作为优选方案,所述口罩带表面设置有缓冲垫,所述缓冲垫在佩戴口罩时压在耳部。

[0009] 作为优选方案,所述口罩主体的上端内部分别装有金属丝,方便将所述口罩的外形尽可能的贴合脸部。

[0010] 作为优选方案,所述金属丝采用记忆合金材料,所述金属丝安装在所述口罩主体上方的管状结构,所述管状结构采用和所述口罩主体相同的无纺布,所述金属丝可以通过所述管状结构放入和取出。

[0011] 作为优选方案,所述鼻托固定在所述口罩主体的上端的所述金属丝中部,让其能够在正确佩戴口罩时与人的鼻部贴合,所述鼻托的形状符合人体工程学可以贴合鼻骨,所述鼻托和皮肤的接触面上贴有一层离型膜,离型膜内为黏贴面可以根据需求是否贴在皮肤上,所述鼻托材质为硅胶。

[0012] 作为优选方案,所述基层采用无纺布材质,所述抗菌层采用甲壳素纤维材质。

[0013] 作为优选方案,所述防水透气层采用防水透气膜材质,所述亲肤层采用莫代尔纤维材质。

[0014] (三)有益效果

[0015] 与现有技术相比,本实用新型所达到的有益效果是:口罩带上设有缓冲垫,能够减少口罩带对耳部的压迫感,在口罩鼻部位置采用了鼻托,直接就可以适应鼻部的曲线,防止有人戴口罩后,没有将金属丝在鼻部按压而失去了一定的防护效果,且鼻托的形状在两侧比较突兀,如果将口罩直接拉刀嘴部下方会抵住下巴产生不适,防止有人将口罩拉到下巴处佩戴,通过防水透气层的设置,能够提高该口罩主体的防水透气性,使该口罩主体在使用时更加的安全,通过亲肤层的设置,能够提高口罩主体的亲肤性,使口罩主体在使用时更加的舒适。

附图说明

[0016] 图1为本实用新型整体结构示意图之一;

[0017] 图2为本实用新型整体结构示意图之二;

[0018] 图3为本实用新型金属丝和管状结构细节示意图;

[0019] 图4为本实用新型应用场景结构示意图;

[0020] 图5为本实用新型口罩主体的局部剖视图。

[0021] 图中:1-口罩主体;11-金属丝;12-管状结构;2-口罩带;21-缓冲垫;3-鼻托;101-基层;102-抗菌层;103-防水透气层;104-亲肤层。

具体实施方式

[0022] 为使本实用新型的上述目的、特征和优点能够更加明显易懂,下面结合说明书附图对本实用新型的具体实施方式做详细的说明。

[0023] 在下面的描述中阐述了很多具体细节以便于充分理解本实用新型,但是本实用新型还可以采用其他不同于在此描述的其它方式来实施,本领域技术人员可以在不违背本实用新型内涵的情况下做类似推广,因此本实用新型不受下面公开的具体实施例的限制。

[0024] 其次,此处所称的“一个实施例”或“实施例”是指可包含于本实用新型至少一个实现方式中的特定特征、结构或特性。在本说明书中不同地方出现的“在一个实施例中”并非均指同一个实施例,也不是单独的或选择性的与其他实施例互相排斥的实施例。

[0025] 实施例1

[0026] 参照图1-5,为本实用新型第一个实施例,该实施例提供了一种规范佩戴防护口罩,包括口罩主体1、口罩带2和鼻托3,口罩带2有两个,分别位于口罩主体1的两侧,鼻托3设置于口罩主体1的顶部,口罩主体1包括基层101、抗菌层102、防水透气层103和亲肤层104,抗菌层102固定于基层101一侧,防水透气层103固定于抗菌层102一侧,亲肤层104固定于基层101一侧。

[0027] 具体的:口罩带2上设有缓冲垫21,能够减少口罩带2对耳部的压迫感,在口罩鼻部位置采用了鼻托3,直接就可以适应鼻部的曲线,防止有人戴口罩后,没有将金属丝11在鼻部按压而失去了一定的防护效果,且鼻托3的形状在两侧比较突兀,如果将口罩直接拉刀嘴部下方会抵住下巴产生不适,防止有人将口罩拉到下巴处佩戴。

[0028] 实施例2

[0029] 参照图1-5,为本实用新型第二个实施例,本实施例基于上一个实施例。

[0030] 口罩带2表面设置有缓冲垫21,缓冲垫21在佩戴口罩时压在耳部。

[0031] 具体的:通过缓冲垫21的设置,能够减轻口罩带2对使用者耳部造成的不适感。

[0032] 口罩主体1的上端内部分别装有金属丝11,方便将口罩1的外形尽可能的贴合脸部。

[0033] 金属丝11采用记忆合金材料,金属丝11安装在口罩主体1上方的管状结构12,管状结构12采用和口罩主体1相同的无纺布,金属丝11可以通过管状结构12放入和取出。

[0034] 实施例3

[0035] 参照图1-5,为本实用新型第三个实施例,本实施例基于上两个实施例。

[0036] 鼻托3固定在口罩主体1的上端的金属丝11中部,让其能够在正确佩戴口罩时与人的鼻部贴合,鼻托3的形状符合人体工程学可以贴合鼻骨,鼻托3和皮肤的接触面上贴有一层离型膜,离型膜内为黏贴面可以根据需求是否贴在皮肤上,鼻托3材质为硅胶。

[0037] 基层101采用无纺布材质,抗菌层102采用甲壳素纤维材质。

[0038] 具体的:通过抗菌层102的设置,能够提高口罩主体1的抗菌性,进一步提高口罩主体1在使用时的安全性。

[0039] 防水透气层103采用防水透气膜材质,亲肤层104采用莫代尔纤维材质。

[0040] 具体的:通过防水透气层103的设置,能够提高该口罩主体1的防水透气性,使该口罩主体1在使用时更加的安全,通过亲肤层104的设置,能够提高口罩主体1的亲肤性,使口罩主体1在使用时更加的舒适。

[0041] 本实用新型的工作原理是:口罩带2上设有缓冲垫21,能够减少口罩带2对耳部的压迫感,在口罩鼻部位置采用了鼻托3,直接就可以适应鼻部的曲线,防止有人戴口罩后,没有将金属丝11在鼻部按压而失去了一定的防护效果,且鼻托3的形状在两侧比较突兀,如果将口罩直接拉刀嘴部下方会抵住下巴产生不适,防止有人将口罩拉到下巴处佩戴,通过防水透气层103的设置,能够提高该口罩主体1的防水透气性,使该口罩主体1在使用时更加的安全,通过亲肤层104的设置,能够提高口罩主体1的亲肤性,使口罩主体1在使用时更加的舒适。

[0042] 应说明的是,以上实施例仅用以说明本实用新型的技术方案而非限制,尽管参照较佳实施例对本实用新型进行了详细说明,本领域的普通技术人员应当理解,可以对本实用新型的技术方案进行修改或者等同替换,而不脱离本实用新型技术方案的精神和范围,其均应涵盖在本实用新型的权利要求范围当中。

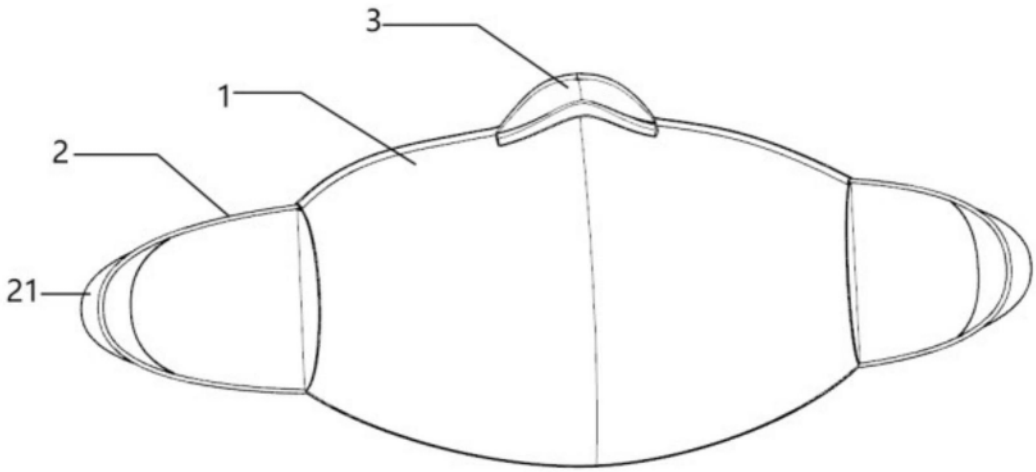

图1

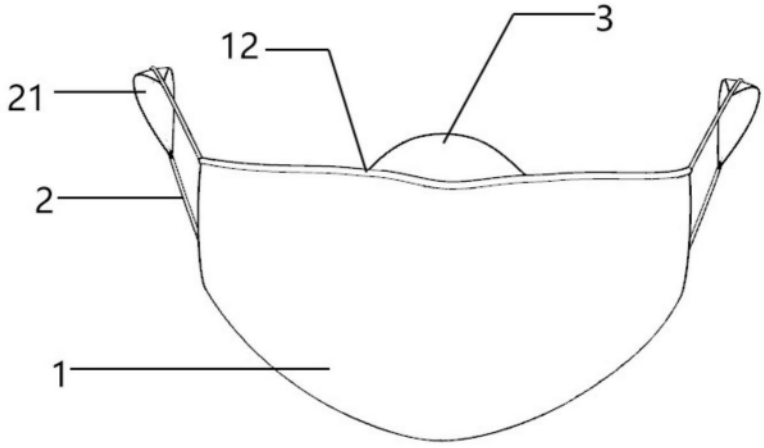

图2

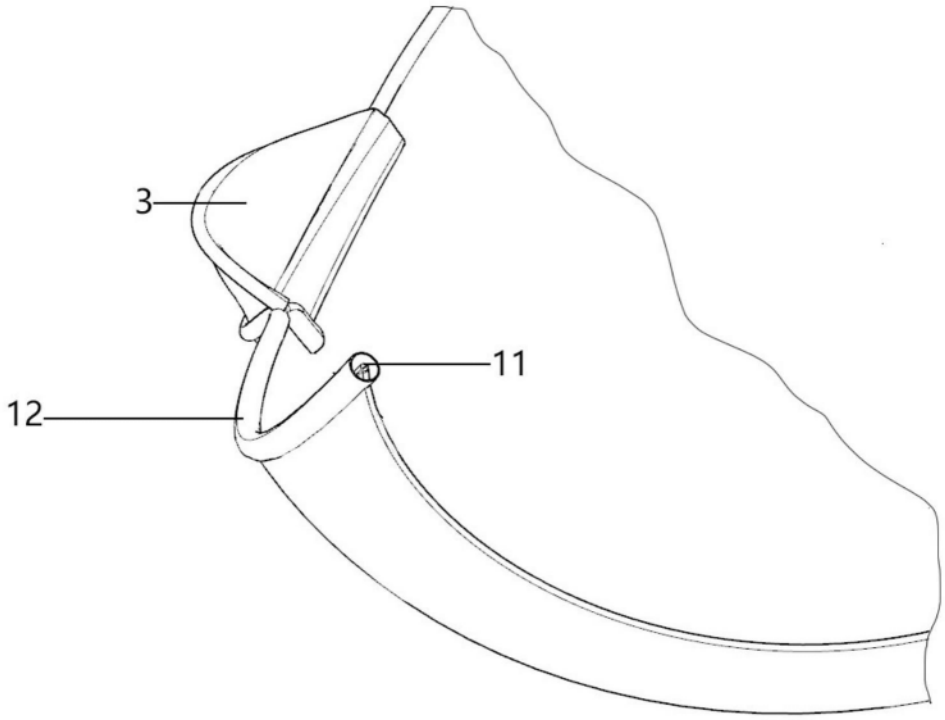

图3

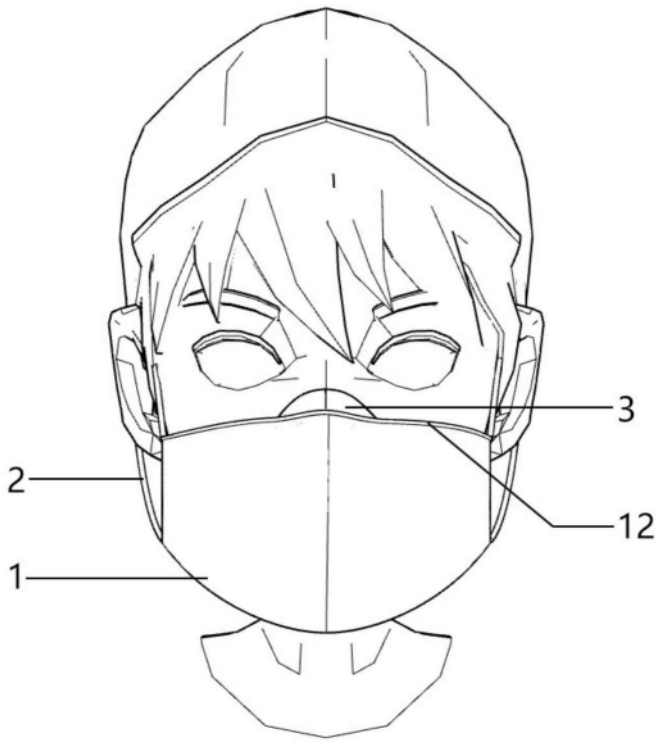

图4

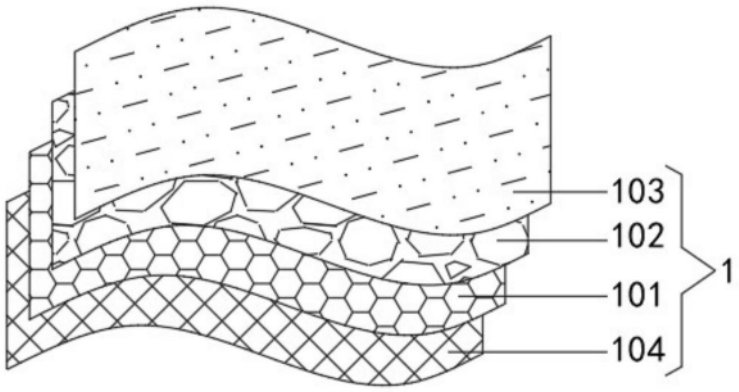

图5