(19)中华人民共和国国家知识产权局

(12)实用新型专利

(10)授权公告号 CN 210621174 U
(45)授权公告日 2020.05.26

(21)申请号 201921220884.6

(22)申请日 2019.07.31

(73)专利权人 合肥品冠科技有限公司
地址 231100 安徽省合肥市长丰双凤经济开发区凤麟路与双凤路交叉口2幢厂房

(72)发明人 陈张飞 程刚 杨其武 张丽萍

(74)专利代理机构 昆明合众智信知识产权事务所 53113
代理人 邓黎

(51)Int.Cl.
D06B 3/30(2006.01)
D06B 23/00(2006.01)
D06B 23/18(2006.01)

权利要求书1页 说明书2页 附图2页

(54)实用新型名称

一种具有变向出风功能的衣物护理机

(57)摘要

本实用新型公开了一种具有变向出风功能的衣物护理机，包括箱体和风道，所述箱体内腔构成密闭的护理空间，所述风道设置在箱体内部，所述风道内设置有风机，所述风道一端延伸至箱体上端，且与箱体内腔连通，形成出风口，所述风道另一端与箱体内腔连通，形成回风口，所述出风口内设置有使吹出的风具有变向功能的导风装置。本实用新型通过在出风口设置导风装置，使得通过风机从出风口吹出的风，在导风板来回摆动的过程中，具有不同方向的吹风，使衣物能够受到不同方向的风力吹拂，增加衣物的摆动效果，以达到更好的烘干除尘效果。

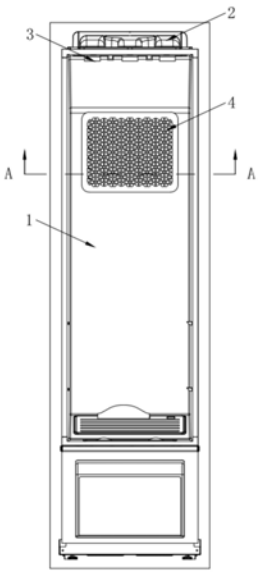

CN 210621174 U

1.一种具有变向出风功能的衣物护理机，包括箱体(1)和风道(2)，所述箱体(1)内腔构成密闭的护理空间，所述风道(2)设置在箱体(1)内部，所述风道(2)内设置有风机，所述风道(2)一端延伸至箱体(1)上端，且与箱体(1)内腔连通，形成出风口(3)，所述风道(2)另一端与箱体(1)内腔连通，形成回风口(4)，其特征在于：所述出风口(3)内设置有使吹出的风具有变向功能的导风装置(5)。

2.根据权利要求1所述的一种具有变向出风功能的衣物护理机，其特征在于：所述导风装置(5)包括导风板(51)、转轴(52)、驱动齿轮(53)、驱动齿条(54)、导轨(55)、驱动块(56)、连接杆(57)和驱动电机(58)，所述导风板(51)通过转轴(52)分别设置在出风口(3)内，所述转轴(52)上设置有驱动齿轮(53)，所述驱动齿轮(53)与驱动齿条(54)相互啮合，所述驱动齿条(54)设置在导轨(55)上，所述导轨(55)上设置在箱体(1)顶部，所述驱动齿条(54)上设置有驱动块(56)，所述驱动电机(58)通过连接杆(57)与驱动块(56)连接。

一种具有变向出风功能的衣物护理机

技术领域

[0001] 本实用新型涉及衣物护理机设备技术领域，具体为一种具有变向出风功能的衣物护理机。

背景技术

[0002] 近年来，随着家电产品的不断发展，衣物护理机逐渐走进人们的生活。衣物护理机主要通过蒸汽、热风和振动实现对衣物的除味、熨烫、除皱和杀菌，目前的衣物护理机对衣物护理除尘没有很好的解决方案，采用摆动除尘的效果虽然可以，但产生较大的机械噪音；另外一种方案采用上风道风口对衣物进行吹风除尘，但是由于出风口方向是固定的，只能产生单一方向的风，只能对衣物的局部进行吹风摆动除尘，衣物的整体摆动除尘效果差。

实用新型内容

[0003] 本实用新型的目的在于提供一种具有变向出风功能的衣物护理机，以解决上述背景技术中提出的问题。

[0004] 为实现上述目的，本实用新型提供如下技术方案：

[0005] 一种具有变向出风功能的衣物护理机，包括箱体和风道，所述箱体内腔构成密闭的护理空间，所述风道设置在箱体内部，所述风道内设置有风机，所述风道一端延伸至箱体上端，且与箱体内腔连通，形成出风口，所述风道另一端与箱体内腔连通，形成回风口，所述出风口内设置有使吹出的风具有变向功能的导风装置。

[0006] 优选的，所述导风装置包括导风板、转轴、驱动齿轮、驱动齿条、导轨、驱动块、连接杆和驱动电机，所述导风板通过转轴设置在出风口内，所述转轴上设置有驱动齿轮，所述驱动齿轮与驱动齿条相互啮合，所述驱动齿条设置在导轨上，所述导轨上设置在箱体顶部，所述驱动齿条上设置有驱动块，所述驱动电机通过连接杆与驱动块连接。

[0007] 与现有技术相比，本实用新型的有益效果是：

[0008] 本实用新型通过在出风口设置导风装置，使得通过风机从出风口吹出的风，在导风板来回摆动的过程中，具有不同方向，使衣物能够受到不同方向的风力吹拂，增加衣物的摆动效果，以达到更好的烘干除尘效果。

附图说明

[0009] 图1为本实用新型的内部结构示意图；

[0010] 图2为图1中A-A线的剖视图；

[0011] 图3为本实用新型导风装置结构示意图。

[0012] 图中：1箱体、2风道、3出风口、4回风口、5导风装置、51导风板、52转轴、53驱动齿轮、54驱动齿条、55导轨、56驱动块、57连接杆、58驱动电机。

具体实施方式

[0013] 下面将结合本实用新型实施例中的附图，对本实用新型实施例中的技术方案进行清楚、完整地描述，显然，所描述的实施例仅仅是本实用新型一部分实施例，而不是全部的实施例。基于本实用新型中的实施例，本领域普通技术人员在没有做出创造性劳动前提下所获得的所有其他实施例，都属于本实用新型保护的范围。

[0014] 请参阅图1-3，本实用新型提供一种技术方案：

[0015] 一种具有变向出风功能的衣物护理机，包括箱体1和风道2，箱体1内腔构成密闭的护理空间，需要进行护理的衣物悬挂在护理空间内部，风道2设置在箱体1内部，风道2内设置有风机，风道2一端延伸至箱体1上端，且与箱体1内腔连通，形成的出风口3，出风口3的数量可以为1个或多个，可以根据箱体1的具体尺寸进行设计，风道2另一端与箱体1内腔连通，形成回风口4，回风口4不限于示意图中的形状，可以是其它形状，可以根据实际功能要求进行不同样式的排列设计。风机产生的风，经过风道2从出风口3吹出，再由回风口4进入风道2，形成一个循环，出风口3内设置有使吹出的风具有变向功能的导风装置5。

[0016] 导风装置5包括导风板51、转轴52、驱动齿轮53、驱动齿条54、导轨55、驱动块56、连接杆57和驱动电机58，导风板51通过转轴52分别设置在每个出风口3内，转轴52上设置有驱动齿轮53，驱动齿轮53与驱动齿条54相互啮合，驱动齿条54设置在导轨55上，导轨55上设置在箱体1顶部，驱动齿条54上设置有驱动块56，驱动电机58通过连接杆57与驱动块56连接，驱动电机58通过连接杆57和驱动块56，驱动驱动齿条54沿导轨55往复运动，在转轴52和驱动齿轮53的作用下，导风板51产生一定程度的往复摆动，进而使得由出风口3吹出的风具有不同方向，更好的吹拂衣物，实现更好的除尘和护理。

[0017] 尽管已经示出和描述了本实用新型的实施例，对于本领域的普通技术人员而言，可以理解在不脱离本实用新型的原理和精神的情况下可以对这些实施例进行多种变化、修改、替换和变型，本实用新型的范围由所附权利要求及其等同物限定。

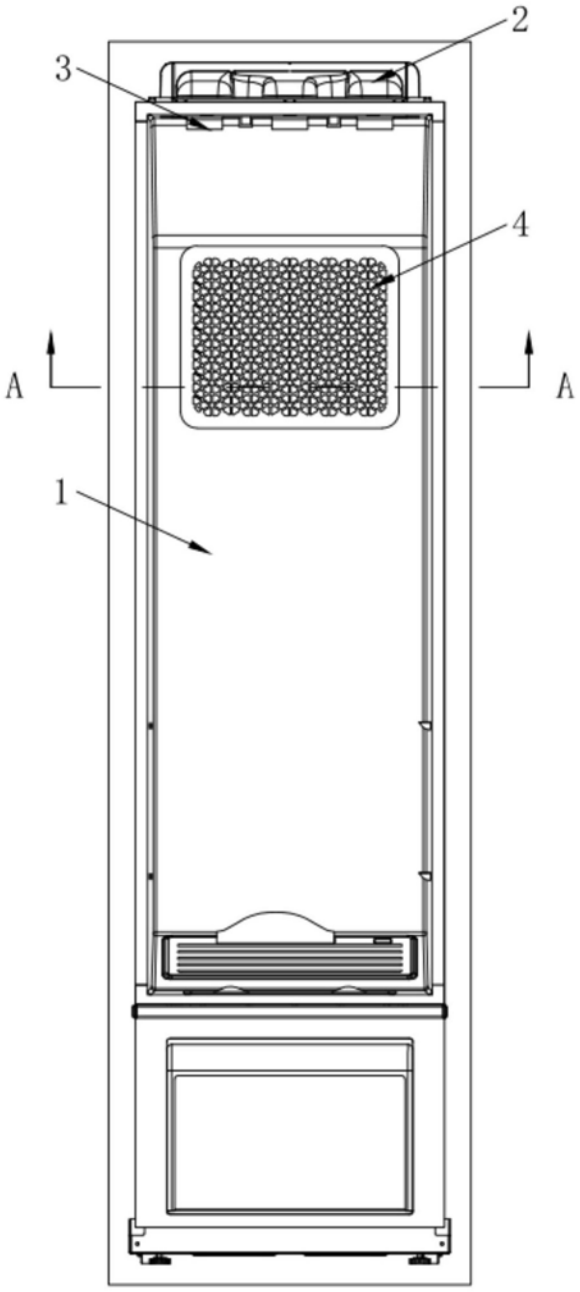

图1

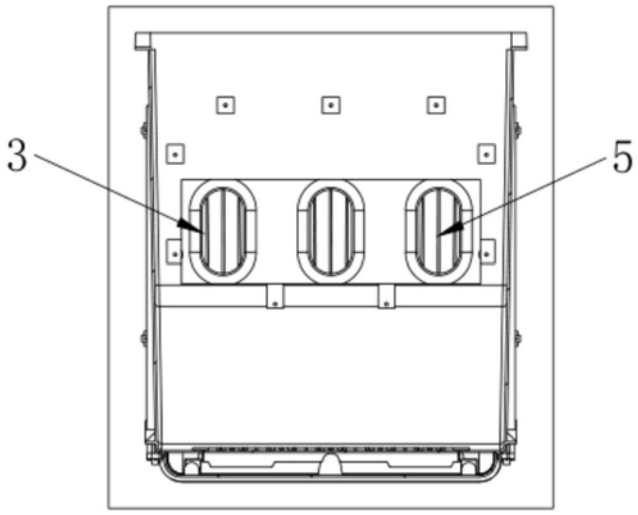

图2

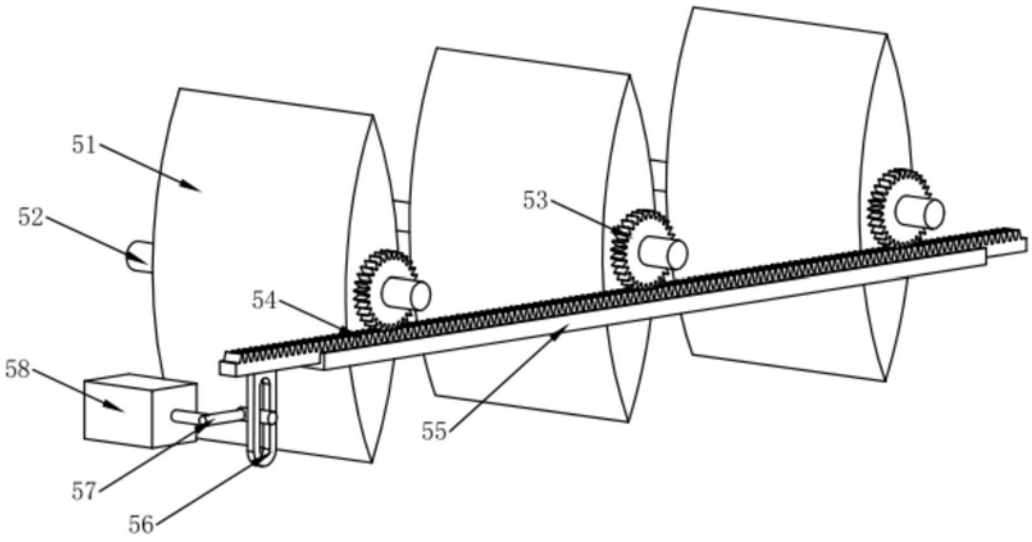

图3