(19)中华人民共和国国家知识产权局

(12)实用新型专利

(10)授权公告号 CN 203394152 U
(45)授权公告日 2014.01.15

(21)申请号 201320151618.9

(22)申请日 2013.03.29

(73)专利权人 客贝利(厦门)休闲用品有限公司
地址 361000 福建省厦门市集美区杏林锦园西三路18号四号

(72)发明人 陈棋镐

(74)专利代理机构 厦门市新华专利商标代理有限公司 35203
代理人 渠述华

(51)Int.Cl.
E04H 15/36(2006.01)
E04H 15/38(2006.01)
E04H 15/40(2006.01)
E04H 15/48(2006.01)

权利要求书1页 说明书2页 附图5页

(54)实用新型名称

一种帐篷支架

(57)摘要

本实用新型公开了一种帐篷支架，帐篷支架包括两组呈并列的支撑架杆，且两支撑架杆之间展开成V形；各支撑架杆包括两立杆和分别活动连接在立杆顶端的顶杆，两顶杆之间通过一具有角度限位且向下收折的单向连接件连接，而立杆和顶杆之间通过一角度限位且向上收折的单向连接件连接。各立杆的下端连接在一底部枢接座上，底部枢接座上设有两用以连接立杆的枢接口，两底部枢接座之间连接两组支撑架杆。本实用新型结构简单可方便快捷收折成小体积，使用方便。

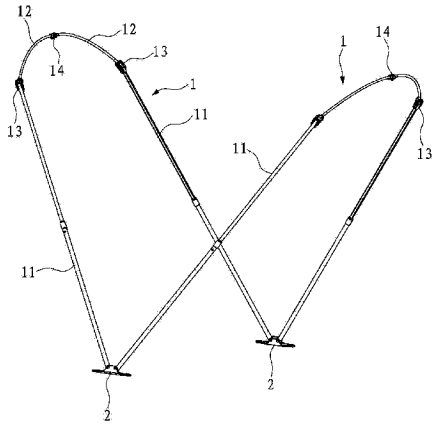

CN 203394152 U

1. 一种帐篷支架，其特征在于：帐篷支架包括两组呈并列的支撑架杆，且两支撑架杆之间展开成 V 形；各支撑架杆包括两立杆和分别活动连接在立杆顶端的顶杆，两顶杆之间通过一具有角度限位且向下收折的单向连接件连接，而立杆和顶杆之间通过一角度限位且向上收折的单向连接件连接。

2. 如权利要求 1 所述的一种帐篷支架，其特征在于：各立杆的下端连接在一底部枢接座上，各底部枢接座上设有两用以连接立杆的枢接口，两底部枢接座之间连接两组支撑架杆。

3. 如权利要求 1 所述的一种帐篷支架，其特征在于：立杆为伸缩套管。

4. 如权利要求 1 所述的一种帐篷支架，其特征在于：顶杆为挠性杆件。

一种帐篷支架

技术领域

[0001] 本实用新型涉及户外休闲用品，尤指一种帐篷支架。

背景技术

[0002] 帐篷形式多样，有大型和小型之分，还有方形、圆形及六角形之分，帐篷主要由帐篷布及用于支撑帐篷布的帐篷架组成，常见的帐篷支架一般为多组支撑杆组连接顶杆组成，顶杆形成顶部支撑。而公知的帐篷总的缺陷在于它们结构通常较为复杂，需要多组杆件来支撑起篷布，支撑搭盖起来也既困难又费时，并且也增加了制造成本。

实用新型内容

[0003] 本实用新型的目的在于提供一种帐篷支架，其结构更为简单，节约成本，且使用方便。

[0004] 为了达成上述目的，本实用新型的解决方案是：

[0005] 一种帐篷支架，帐篷支架包括两组呈并列的支撑架杆，且两支撑架杆之间展开成 V 形；各支撑架杆包括两立杆和分别活动连接在立杆顶端的顶杆，两顶杆之间通过一具有角度限位且向下收折的单向连接件连接，而立杆和顶杆之间通过一角度限位且向上收折的单向连接件连接。

[0006] 所述的各立杆的下端连接在一底部枢接座上，各底部枢接座上设有两用以连接立杆的枢接口，两底部枢接座之间连接两组支撑架杆。

[0007] 所述的立杆为伸缩套管。

[0008] 所述的顶杆为挠性杆件。

[0009] 采用上述结构后，本实用新型在帐篷支架中，两组组支撑架杆组合形成帐篷支架，帐篷整体结构简单，收折使用也方便，可直接将篷布与支架形成一体，支撑架杆展开的同时拉伸篷布就可实现篷布的搭盖，帐篷支架也可方便快捷收折成小体积，收藏携带方便。

附图说明

[0010] 图 1 为本实用新型展开状态立体结构示意图；

[0011] 图 2 为本实用新型进行收折的结构示意图；

[0012] 图 3 为本实用新型半收折的结构示意图；

[0013] 图 4 为本实用新型进一步收折的结构示意图；

[0014] 图 5 为本实用新型全收折状态下结构示意图。

具体实施方式

[0015] 为了进一步解释本实用新型的技术方案，下面通过具体实施例来对本实用新型进行详细阐述。

[0016] 如图 1 所示，本实用新型的帐篷支架中包括两组用以支撑篷布的支撑架杆 1，为支

撑起更大面积的篷布，增大帐篷的内部空间，篷布连接在支撑架杆 1 上，使用时两支撑架杆张开后支撑，篷布连接在支撑架杆 1 上也位于支撑架杆的两侧（图中未示出篷布），两侧篷布拉伸展开并其底端固定于地面从而就可形成一站立展开的帐篷，可在篷布上设有连接固定在支撑架杆上的固定扣，而篷布底端上设有使其定位在地面上的地钩（图中未示出），以令支撑架杆 1 在支撑起篷布，同时篷布也拉伸展开后并定位形成立体的帐篷。

[0017] 为令帐篷支架可实现收折和展开，结合图 1 至图 5 所示，各支撑架杆 1 包括两竖直的立杆 11 和分别活动连接在立杆 11 顶端的顶杆 12，立杆 11 与顶杆 12 之间通过一具有角度限位且向上收折的单向连接件 13 连接，两顶杆 12 之间均通过一具有角度限位且向下收折的单向连接件 14 连接，其中，立杆 11 可为伸缩套管结构以增高帐篷，顶杆 12 可为挠性杆件，从而在两立杆 11 之间展开时可呈拱形的顶部，令帐篷顶部具有弧度，帐篷顶面更加饱满。

[0018] 帐篷支架的两支撑架杆中，两立杆 11 的下端连接在一底部枢接座 2 上，帐篷支架中的两组支撑架杆 1 呈并列并可平行收靠在一起，使用时，两支撑架杆 1 之间展开成 V 形，如图 1 所示。支撑架杆 1 中的立杆 11 底部分别枢接在底部枢接座 2 上，故各底部枢接座 2 上设有两连接立杆的枢接口。在两底部枢接座 2 之间连接有两组支撑架杆 1，当要将支撑架杆 1 收折时，只须先将为伸缩杆的立杆 11 收缩后，因两顶杆 12 之间为单向连接件 14 连接，可再将两侧已靠合的顶杆 12 和立杆 11 同时再下收而向内折收，靠拢后靠合，再在单向连接件 13 的作用下，使各立杆 11 向上折收后和顶杆 12 二者靠合，从而就可实现整体收靠呈最小体积，如图 4、图 5 所示，支撑架杆 1 先向内收后再集中对收，一步一步收折也不至于使篷布堆叠过乱，展开过程也能有序展开。单向连接件 13、14 还具有一定的角度限位，从而令支撑架杆 1 展开时具有一定角度，支撑起帐篷，在单向连接件 14 中还可设置弹扣按钮，使两顶杆 12 可方便进行折收。

[0019] 本实用新型在帐篷支架中，将两组支撑架杆组合形成帐篷支架，帐篷支架整体结构简单，收折使用方便，可直接将篷布与支架形成一体，支撑架杆展开的同时拉伸篷布就可实现篷布的搭盖，帐篷支架可方便快捷收折成小体积，收藏携带方便。

[0020] 上述实施例和图式并非限定本实用新型的产品形态和式样，任何所属技术领域的普通技术人员对其所做的适当变化或修饰，皆应视为不脱离本实用新型的专利范畴。

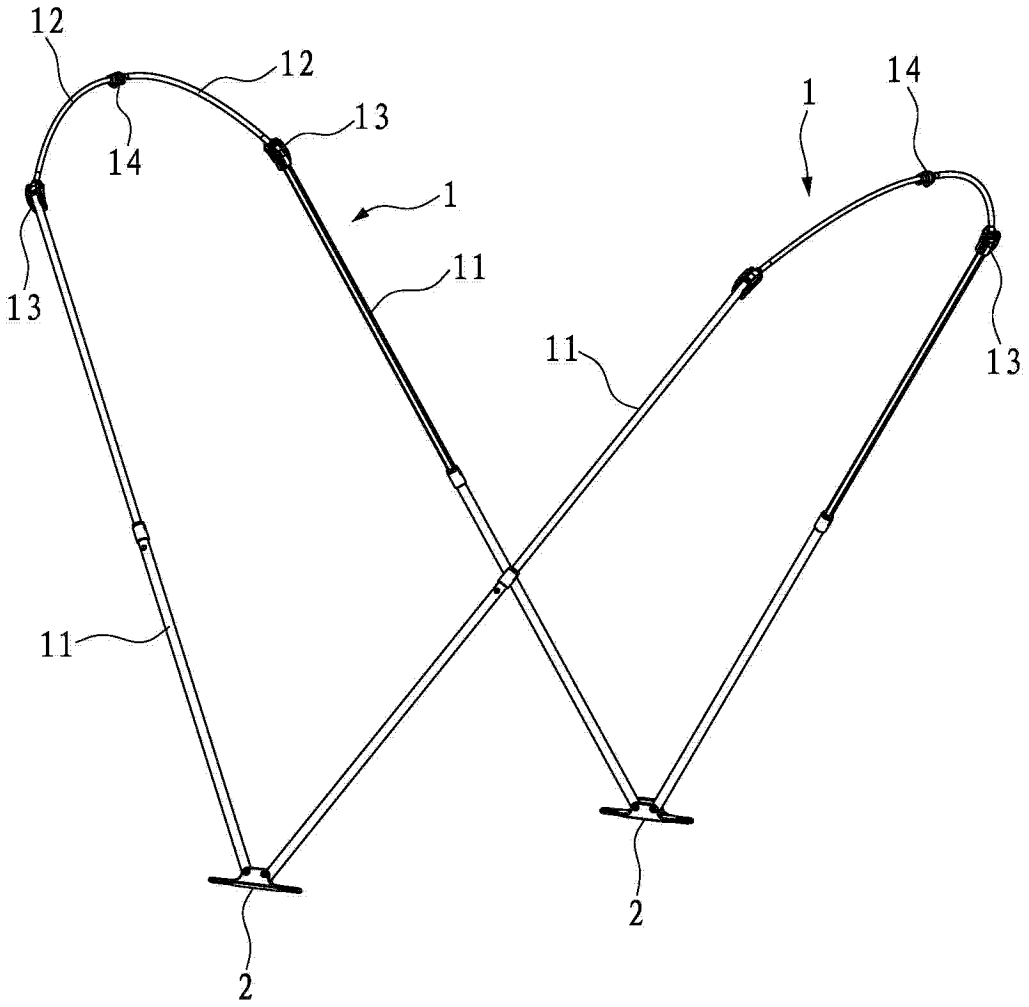

图 1

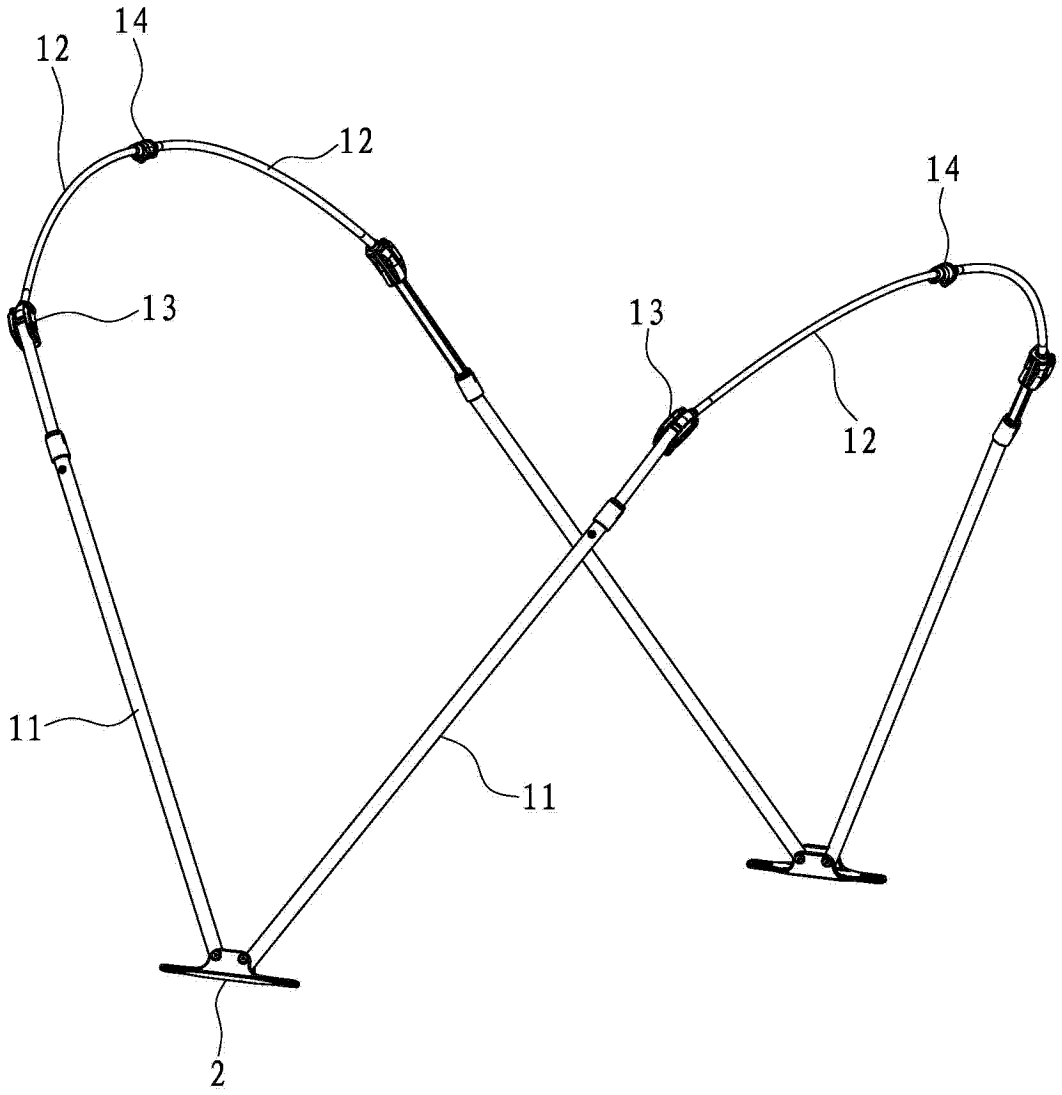

图 2

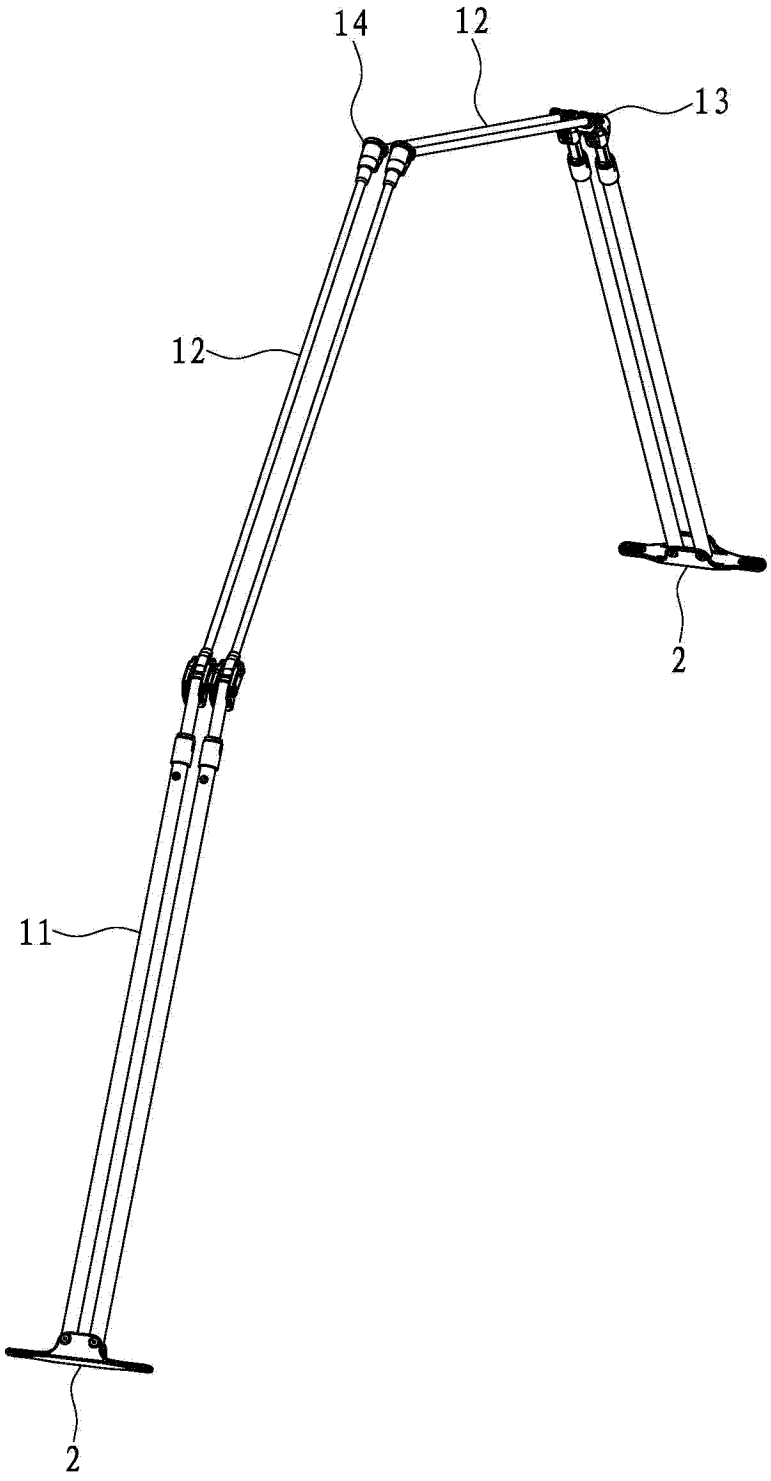

图 3

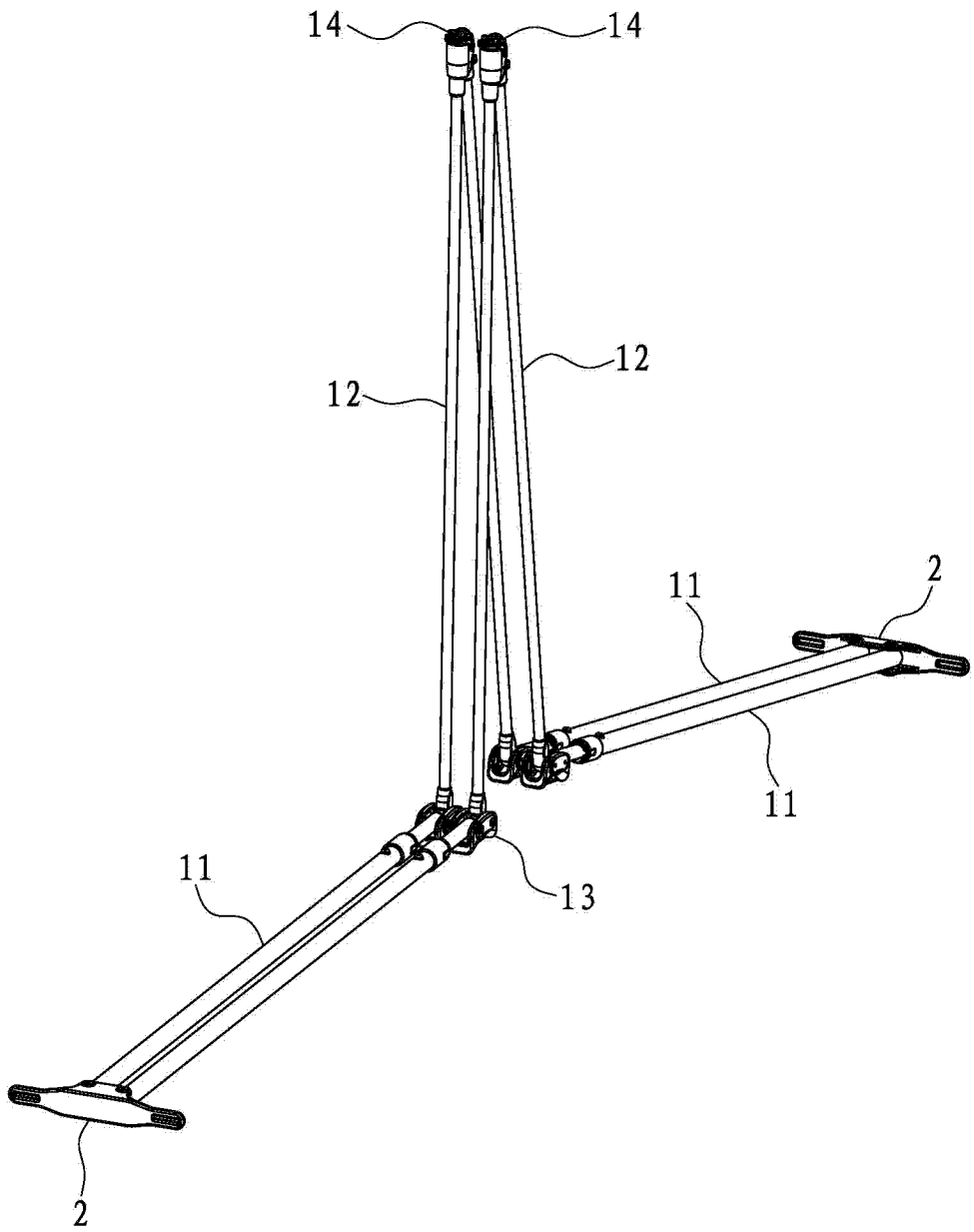

图 4

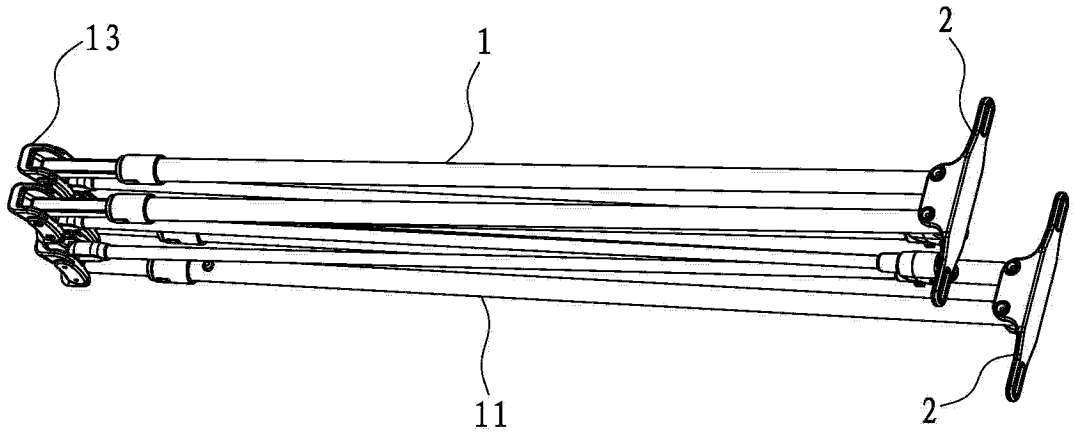

图 5