(19)中华人民共和国国家知识产权局

(12)实用新型专利

(10)授权公告号 CN 212773315 U
(45)授权公告日 2021.03.23

(21)申请号 202020870404.7

(22)申请日 2020.05.22

(73)专利权人 成都亲生命科技有限公司
地址 610000 四川省成都市高新区天府二街966号10栋1单元2层1号

(72)发明人 房文英

(74)专利代理机构 成都鱼爪智云知识产权代理有限公司 51308
代理人 王珍

(51)Int.Cl.
E04F 21/08(2006.01)

权利要求书1页 说明书3页 附图2页

(54)实用新型名称

一种可固定的粉墙机

(57)摘要

本实用新型公开了一种可固定的粉墙机，包括承载箱，所述承载箱顶部的左侧设有把柄，所述承载箱顶部的右侧设有传动机构，所述传动机构的表面活动连接有滑套，所述滑套的右侧设有粉墙板，所述承载箱内腔的顶部设有液压缸，所述液压缸的输出端设有移动板，所述承载箱内腔的两侧均开设有与移动板相适配的滑槽，所述移动板底部的两侧与承载箱的连接处均设有弹簧，所述移动板底部的两侧均设有固定杆，所述固定杆的底部贯穿并延伸至承载箱的底部，所述固定杆的底部设有固定板。本实用新型通过承载箱、移动板、滑槽、固定板、固定杆、粉墙板、液压缸和弹簧相互配合，可在粉墙机在使用时，可对粉墙机起到固定的作用。

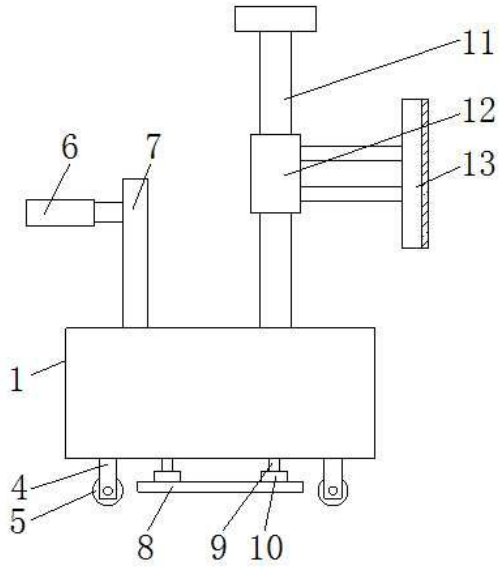

CN 212773315 U

1.一种可固定的粉墙机,包括承载箱(1),其特征在于:所述承载箱(1)顶部的左侧设有把柄(7),所述承载箱(1)顶部的右侧设有传动机构(11),所述传动机构(11)的表面活动连接有滑套(12),所述滑套(12)的右侧设有粉墙板(13),所述承载箱(1)内腔的顶部设有液压缸(15),所述液压缸(15)的输出端设有移动板(2),所述承载箱(1)内腔的两侧均开设有与移动板(2)相适配的滑槽(3),所述移动板(2)底部的两侧与承载箱(1)的连接处均设有弹簧(16),所述移动板(2)底部的两侧均设有固定杆(9),所述固定杆(9)的底部贯穿并延伸至承载箱(1)的底部,所述固定杆(9)的底部设有固定板(8)。

2.根据权利要求1所述的一种可固定的粉墙机,其特征在于:所述承载箱(1)底部的两侧均固定连接有支撑柱(4),且两个支撑柱(4)的底部均活动连接有滑轮(5)。

3.根据权利要求1所述的一种可固定的粉墙机,其特征在于:所述液压缸(15)的顶部与承载箱(1)的连接处通过固定件固定连接,且液压缸(15)的两侧与承载箱(1)的连接处均通过固定架(14)固定连接。

4.根据权利要求1所述的一种可固定的粉墙机,其特征在于:所述固定杆(9)的数量为两个,且两个固定杆(9)的顶部和底部与移动板(2)和固定板(8)的连接处均通过连接块(10)固定连接。

5.根据权利要求1所述的一种可固定的粉墙机,其特征在于:所述把柄(7)的表面套设有防滑套(6),且防滑套(6)的内腔通过粘合剂与把柄(7)固定连接。

一种可固定的粉墙机

技术领域

[0001] 本实用新型涉及粉墙机技术领域，具体为一种可固定的粉墙机。

背景技术

[0002] 粉墙机是一种专门用来粉刷房屋内外墙面的机械，可以抹各种砖墙及水泥墙面，但是，目前市场上现有的粉墙机在使用时，粉墙机不具备固定作用，从而导致粉墙机在使用时出现移动的状况，从而造成粉墙机使用效果不好的状况。

实用新型内容

[0003] 本实用新型的目的在于提供一种可固定的粉墙机，具备对粉墙机进行固定的优点，解决了现有的粉墙机不可固定的问题。

[0004] 为实现上述目的，本实用新型提供如下技术方案：一种可固定的粉墙机，包括承载箱，所述承载箱顶部的左侧设有把柄，所述承载箱顶部的右侧设有传动机构，所述传动机构的表面活动连接有滑套，所述滑套的右侧设有粉墙板，所述承载箱内腔的顶部设有液压缸，所述液压缸的输出端设有移动板，所述承载箱内腔的两侧均开设有与移动板相适配的滑槽，所述移动板底部的两侧与承载箱的连接处均设有弹簧，所述移动板底部的两侧均设有固定杆，所述固定杆的底部贯穿并延伸至承载箱的底部，所述固定杆的底部设有固定板。

[0005] 优选的，所述承载箱底部的两侧均固定连接有支撑柱，且两个支撑柱的底部均活动连接有滑轮。

[0006] 优选的，所述液压缸的顶部与承载箱的连接处通过固定件固定连接，且液压缸的两侧与承载箱的连接处均通过固定架固定连接。

[0007] 优选的，所述固定杆的数量为两个，且两个固定杆的顶部和底部与移动板和固定板的连接处均通过连接块固定连接。

[0008] 优选的，所述把柄的表面套设有防滑套，且防滑套的内腔通过粘合剂与把柄固定连接。

[0009] 与现有技术相比，本实用新型的有益效果如下：

[0010] 1、本实用新型通过承载箱、移动板、滑槽、固定板、固定杆、粉墙板、液压缸和弹簧相互配合，可在粉墙机在使用时，可对粉墙机起到固定的作用，这样粉墙机在使用时效果更好，避免了现有的粉墙机在使用时，粉墙机不具备固定作用，从而导致粉墙机在使用时出现移动的状况，从而造成粉墙机使用效果不好的状况，适合推广使用。

[0011] 2、本实用新型通过连接块，可对固定杆起到固定的作用，这样固定杆在使用时效果更好，避免了固定杆在使用时出现晃动的状况，从而导致固定杆在使用时出现掉落的状况；

[0012] 通过固定架，可对液压缸起到固定的作用，这样液压缸在使用时效果更好，避免了液压缸在使用时出现晃动的状况，从而导致液压缸运行效果不好的状况；

[0013] 通过防滑套，可对把柄起到防滑的作用，这样把柄在使用时效果更好，避免了使用

者在使用时出现脱落的状况。

附图说明

[0014] 图1为本实用新型结构示意图；

[0015] 图2为本实用新型承载箱内腔结构示意图；

[0016] 图3为本实用新型固定板仰视结构示意图。

[0017] 图中：1、承载箱；2、移动板；3、滑槽；4、支撑柱；5、滑轮；6、防滑套；7、把柄；8、固定板；9、固定杆；10、连接块；11、传动机构；12、滑套；13、粉墙板；14、固定架；15、液压缸；16、弹簧。

具体实施方式

[0018] 下面将结合本实用新型实施例中的附图，对本实用新型实施例中的技术方案进行清楚、完整地描述，显然，所描述的实施例仅仅是本实用新型一部分实施例，而不是全部的实施例。基于本实用新型中的实施例，本领域普通技术人员在没有做出创造性劳动前提下所获得的所有其他实施例，都属于本实用新型保护的范围。

[0019] 在实用新型的描述中，需要说明的是，术语“上”、“下”、“内”、“外”“前端”、“后端”、“两端”、“一端”、“另一端”等指示的方位或位置关系为基于附图所示的方位或位置关系，仅是为了便于描述本实用新型和简化描述，而不是指示或暗示所指的装置或元件必须具有特定的方位、以特定的方位构造和操作，因此不能理解为对本实用新型的限制。此外，术语“第一”、“第二”仅用于描述目的，而不能理解为指示或暗示相对重要性。

[0020] 在实用新型的描述中，需要说明的是，除非另有明确的规定和限定，术语“安装”、“设置有”、“连接”等，应做广义理解，例如“连接”，可以是固定连接，也可以是可拆卸连接，或一体地连接；可以是机械连接，也可以是电连接；可以是直接相连，也可以通过中间媒介间接相连，可以是两个元件内部的连通。对于本领域的普通技术人员而言，可以具体情况理解上述术语在本实用新型中的具体含义。

[0021] 本申请文件中使用到的标准零件均可以从市场上购买，而且根据说明书和附图的记载均可以进行订制，各个零件的具体连接方式均采用现有技术中成熟的螺栓、铆钉、焊接等常规手段，机械、零件和设备均采用现有技术中常规的型号。

[0022] 本实用新型的承载箱1、移动板2、滑槽3、支撑柱4、滑轮5、防滑套6、把柄7、固定板8、固定杆9、连接块10、传动机构11、滑套12、粉墙板13、固定架14、液压缸15和弹簧16部件均为通用标准件或本领域技术人员知晓的部件，其结构和原理都为本技术人员均可通过技术手册得知或通过常规试验方法获知。

[0023] 请参阅图1-3，一种可固定的粉墙机，包括承载箱1，承载箱1底部的两侧均固定连接有支撑柱4，且两个支撑柱4的底部均活动连接有滑轮5，承载箱1顶部的左侧设有把柄7，把柄7的表面套设有防滑套6，且防滑套6的内腔通过粘合剂与把柄7固定连接，通过防滑套6，可对把柄7起到防滑的作用，这样把柄7在使用时效果更好，避免了使用者在使用时出现脱落的状况，承载箱1顶部的右侧设有传动机构11，传动机构11的表面活动连接有滑套12，滑套12的右侧设有粉墙板13，承载箱1内腔的顶部设有液压缸15，液压缸15的顶部与承载箱1的连接处通过固定件固定连接，且液压缸15的两侧与承载箱1的连接处均通过固定架14固

定连接，通过固定架14，可对液压缸15起到固定的作用，这样液压缸15在使用时效果更好，避免了液压缸15在使用时出现晃动的状况，从而导致液压缸15运行效果不好的状况，液压缸15的输出端设有移动板2，承载箱1内腔的两侧均开设有与移动板2相适配的滑槽3，移动板2底部的两侧与承载箱1的连接处均设有弹簧16，移动板2底部的两侧均设有固定杆9，固定杆9的数量为两个，且两个固定杆9的顶部和底部与移动板2和固定板8的连接处均通过连接块10固定连接，本实用新型通过连接块10，可对固定杆9起到固定的作用，这样固定杆9在使用时效果更好，避免了固定杆9在使用时出现晃动的状况，从而导致固定杆9在使用时出现掉落的状况，固定杆9的底部贯穿并延伸至承载箱1的底部，固定杆9的底部设有固定板8，本实用新型通过承载箱1、移动板2、滑槽3、固定板8、固定杆9、粉墙板13、液压缸15和弹簧16相互配合，可在粉墙机在使用时，可对粉墙机起到固定的作用，这样粉墙机在使用时效果更好，避免了现有的粉墙机在使用时，粉墙机不具备固定作用，从而导致粉墙机在使用时出现移动的状况，从而造成粉墙机使用效果不好的状况，适合推广使用。

[0024] 使用时，液压缸15运行，通过液压缸15带动移动板2向下移动，通过承载箱1内的滑槽3配合移动板2进行移动，通过移动板2带动固定杆9向下移动，通过固定杆9带动固定板8向下移动，在固定板8与地面接触时，即可对粉墙机进固定时，需要移动时，液压缸15恢复原位，通过弹簧16的惯性带动上述结构进行复位，滑轮5接触地面时即可移动。

[0025] 尽管已经示出和描述了本实用新型的实施例，对于本领域的普通技术人员而言，可以理解在不脱离本实用新型的原理和精神的情况下可以对这些实施例进行多种变化、修改、替换和变型，本实用新型的范围由所附权利要求及其等同物限定。

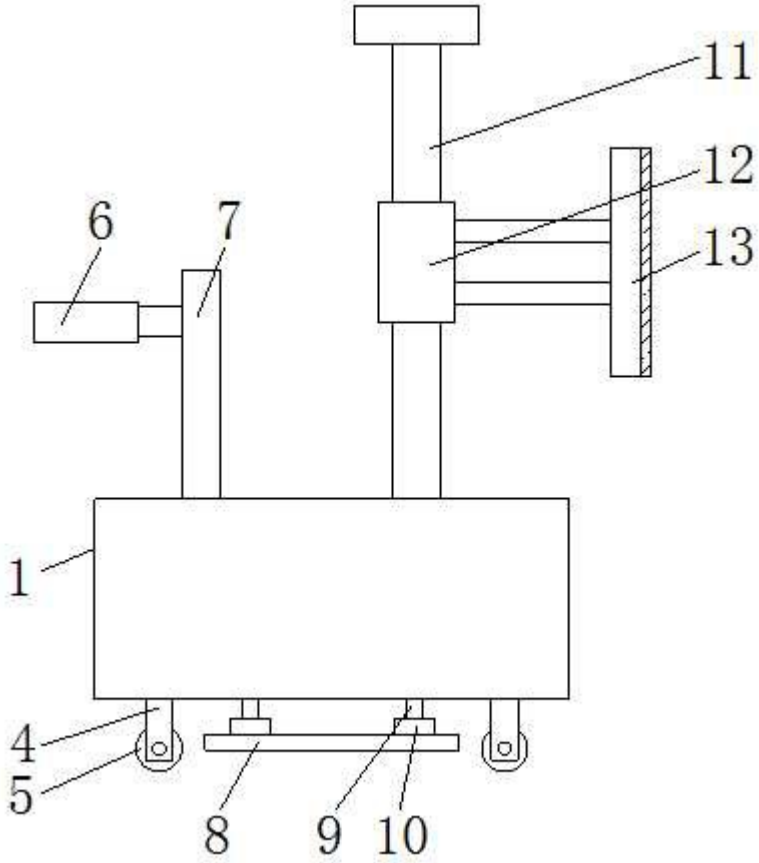

图1

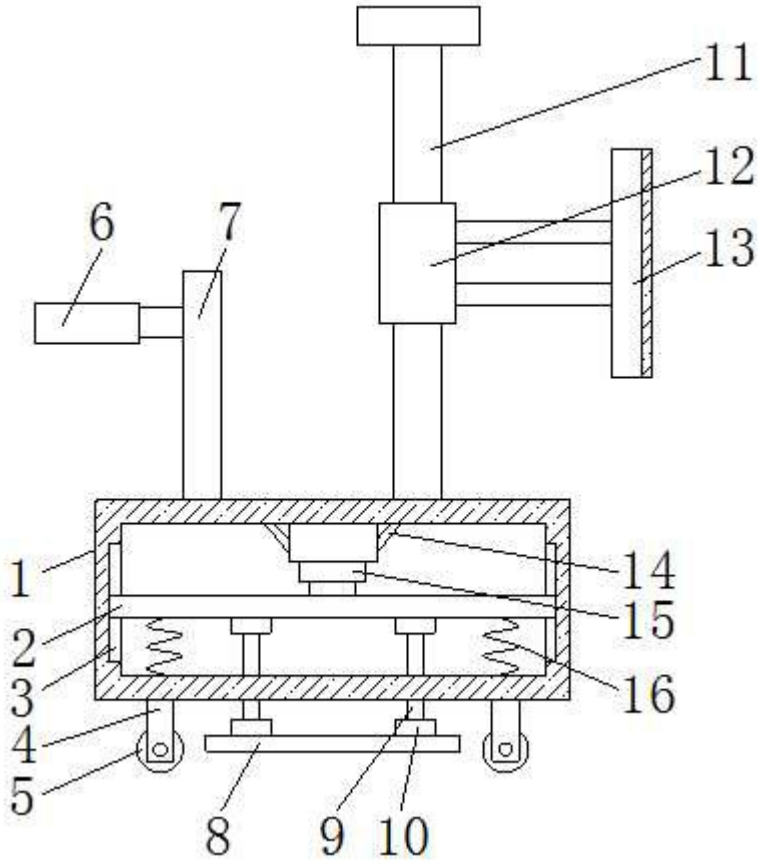

图2

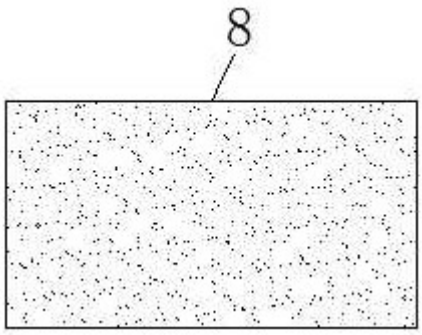

图3