(19)中华人民共和国国家知识产权局

(12)实用新型专利

(10)授权公告号 CN 205078077 U
(45)授权公告日 2016.03.09

(21)申请号 201520842020.3
(22)申请日 2015.10.28
(73)专利权人 江苏谷泰粮食机械科技有限公司
地址 214500 江苏省泰州市靖江市生祠镇工业园区新丰江平路8号
(72)发明人 蒋红太 梅亚平 蒋发 刘波
(74)专利代理机构 靖江市靖泰专利事务所 32219
代理人 陆平
(51)Int.Cl.
E05F 15/665(2015.01)
E05F 17/00(2006.01)
E05F 15/71(2015.01)
E06B 7/16(2006.01)
A01F 25/22(2006.01)

权利要求书1页 说明书2页 附图3页

(54)实用新型名称

一种粮库电动保温窗

(57)摘要

一种粮库电动保温窗，包括窗扇、窗框，所述窗扇与窗框上沿铰接，所述窗框与窗扇之间设有升降机构，所述升降机构包括固定在电机座上的开窗机和支架组件，所述电机座通过销轴安装在预埋铁板上，所述支架组件包括伸缩杆以及与窗扇下端固定连接的连接臂；所述的窗扇与门框连接处设置有密封机构，所述密封机构包括中心对称布置、互为卡合的窗扇镶套和窗框镶套。本实用新型具有电动启闭的功能，可根据粮食情况或天气情况实现对仓窗的远程开启和关闭；且窗扇镶套和窗框镶套作为密封胶条，不仅能在窗扇与窗框连接时起到限位作用，还能遮挡住窗框与窗扇之间的连接部位，防止外界空气和雨水进入到仓库内。

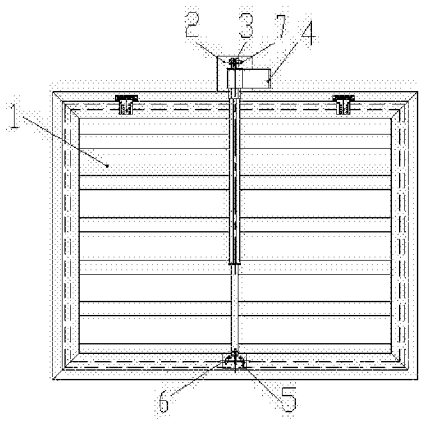

CN 205078077 U

1. 一种粮库电动保温窗，包括窗扇（1）、窗框（12），所述窗扇（1）与窗框（12）上沿铰接，所述窗框（1）与窗扇（12）之间设有升降机构，其特征在于：所述升降机构包括固定在电机座（3）上的开窗机（4）和支架组件，所述电机座（3）通过销轴（7）安装在预埋铁板（2）上，所述支架组件包括伸缩杆（8）以及与窗扇（1）下端固定连接的连接臂（9）；所述的窗扇（1）与门框（12）连接处设置有密封机构，所述密封机构包括中心对称布置、互为卡合的窗扇镶套（10）和窗框镶套（11）。

2. 根据权利要求 1 所述的一种粮库电动保温窗，其特征在于：所述的窗扇镶套（10）通过螺钉（6）固定在门扇（1）与连接臂（9）联接位置处，所述的窗扇镶套（10）上设置有突出的触角。

3. 根据权利要求 1 所述的一种粮库电动保温窗，其特征在于：所述的窗扇镶套（10）和窗框镶套（11）为橡胶材料制成的密封胶条。

一种粮库电动保温窗

技术领域

[0001] 本实用新型涉及门窗技术领域，尤其是涉及到一种粮库电动保温窗。

背景技术

[0002] 现有的粮食储备库都设有多个粮仓，为了保持仓内的通风性能，每个粮仓都设有多个窗户。过去，这些窗户的开关都是靠手工操作，效率很低。由于粮仓都比较高大，窗户位置也比较高，开关很不方便。特别是在风雨突发之际，往往来不及关闭所有窗户，造成雨水浸淋。为了解决这个问题，人们把粮仓的窗户装配了电动装置。现有的粮仓用的保温密闭窗包括窗框和能与窗框嵌合的窗扇，窗扇多为向左右两侧开启的立轴窗扇，因沿粮仓墙壁方向的风力较大，立轴窗扇开启后承受的风力较大，容易破坏。为此，人们又把左右平开的电动窗改成了卷帘式电动窗，由电机带动上面的转辊转动，进行卷帘的收放。卷帘电动窗虽然具有良好的稳定性和耐久性，可是，卷帘和边框之间的间隙较大，密闭性不好，粮仓内容易进入风沙灰尘。

发明内容

[0003] 本实用新型的目的在于提供一种能够解决上述技术问题的粮库电动保温窗。

[0004] 本实用新型所要解决的技术问题采用以下技术方案来实现的，一种粮库电

[0005] 动保温窗，包括窗扇、窗框，所述窗扇与窗框上沿铰接，所述窗框与窗扇之间设有升降机构，其特征在于：所述升降机构包括固定在电机座上的开窗机和支架组件，所述电机座通过销轴安装在预埋铁板上，所述支架组件包括伸缩杆以及与窗扇下端固定连接的连接臂；所述的窗扇与门框连接处设置有密封机构，所述密封机构包括中心对称布置、互为卡合的窗扇镶套和窗框镶套。

[0006] 进一步地，所述的窗扇镶套通过螺钉固定在门扇与连接臂联接位置处，所述

[0007] 的窗扇镶套上设置有突出的触角。

[0008] 作为优化，所述的窗扇镶套和窗框镶套为橡胶材料制成的密封胶条。

[0009] 本实用新型的有益效果：

[0010] 1、本实用新型具有电动启闭的功能，可根据粮食情况或天气情况实现对仓窗的远程开启和关闭。

[0011] 2、本实用新型采用窗扇镶套和窗框镶套作为密封胶条，不仅能在窗扇与窗框连接时起到限位作用，还能遮挡住窗框与窗扇之间的连接部位，防止外界空气和雨水进入到仓库内。

附图说明

[0012] 图 1 是本实用新型的结构示意图；

[0013] 图 2 是图 1 左视图；

[0014] 图 3 是图 2 的 A 处局部放大示意图；

[0015] 图 4 是本实用新型窗扇镶套结构示意图；

[0016] 图 5 是本实用新型窗框镶套结构示意图。

[0017] 图中 1、窗扇 2、预埋铁板 3、电机座 4、开窗机 5、窗扇支座，6、螺钉 7、销轴 8、伸缩杆 9 连接臂 10 窗扇镶套 11 窗框镶套 12 窗框。

具体实施方式

[0018] 下面结合附图对本实用新型作进一步说明，但不作为对本实用新型的限制：

[0019] 一种粮库电动保温窗，包括窗扇 1、窗框 12，所述窗扇 1 与窗框 12 上沿铰接，所述窗框与窗扇之间设有升降机构，其特征在于：所述升降机构包括固定在电机座 3 上的开窗机 4 和支架组件，所述电机座 3 通过销轴 7 安装在预埋铁板 2 上，所述支架组件包括伸缩杆 8 以及与窗扇 1 固定连接的连接臂 9；所述的窗扇 1 与门框 12 连接处设置有密封机构，所述密封机构包括中心对称布置、互为卡合的窗扇镶套 10 和窗框镶套 11。

[0020] 所述的窗扇镶套 10 通过螺钉 6 固定在门扇 1 与连接臂 9 联接位置处，所述的窗扇镶套 10 上设置有突出的触角。

[0021] 所述的窗扇镶套 10 和窗框镶套 11 为橡胶材料制成的密封胶条。

[0022] 原有手动式启闭保温窗在需要启闭窗扇时需要仓储人员到仓房处逐个启闭，一个大型的仓储基地，若果需要启闭全部的窗户需要几名仓储人员同时去操作。需要时间超过 30 分钟。使用现有的电动保温窗启闭装置。可在操控室内实现一键式操作及可实现所有仓窗的启闭，用时不超过一分钟。

[0023] 同时电动保温窗控制系统安装有雨感器，能够感应到室外下雨自动关闭窗户。

[0024] 本实用新型的上述实施例，仅仅是清楚地说明本实用新型所做的举例，但不用来限制本实用新型的保护范围，所有等同的技术方案也属于本实用新型的范畴，本实用新型的专利保护范围应由各项权利要求限定。

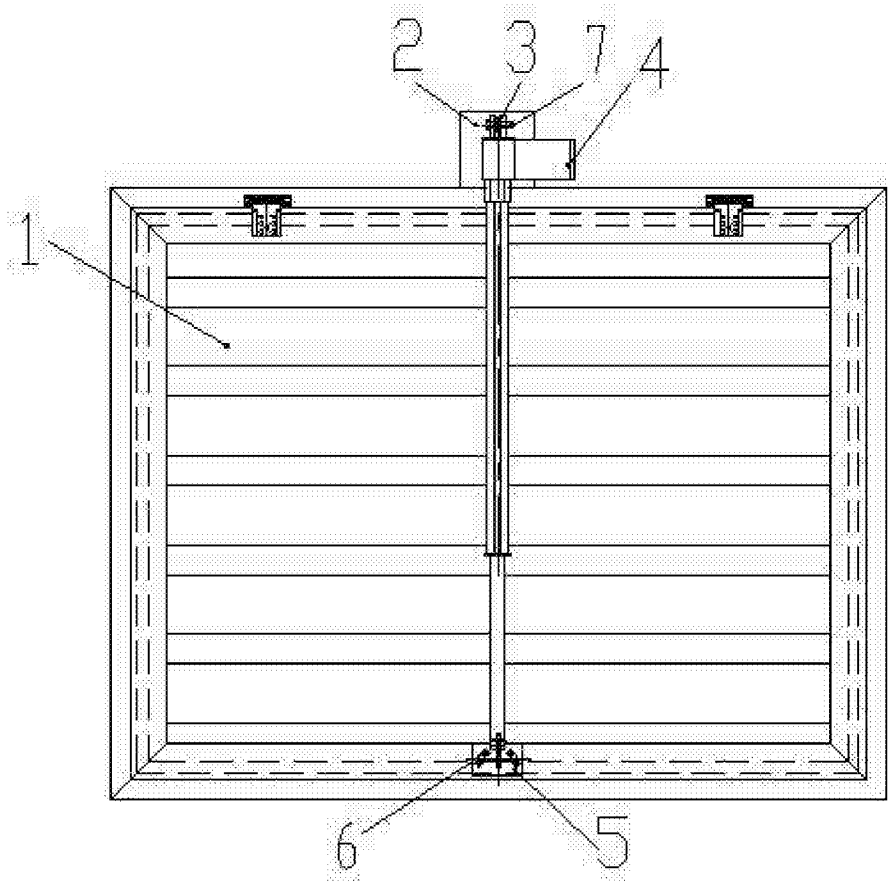

图 1

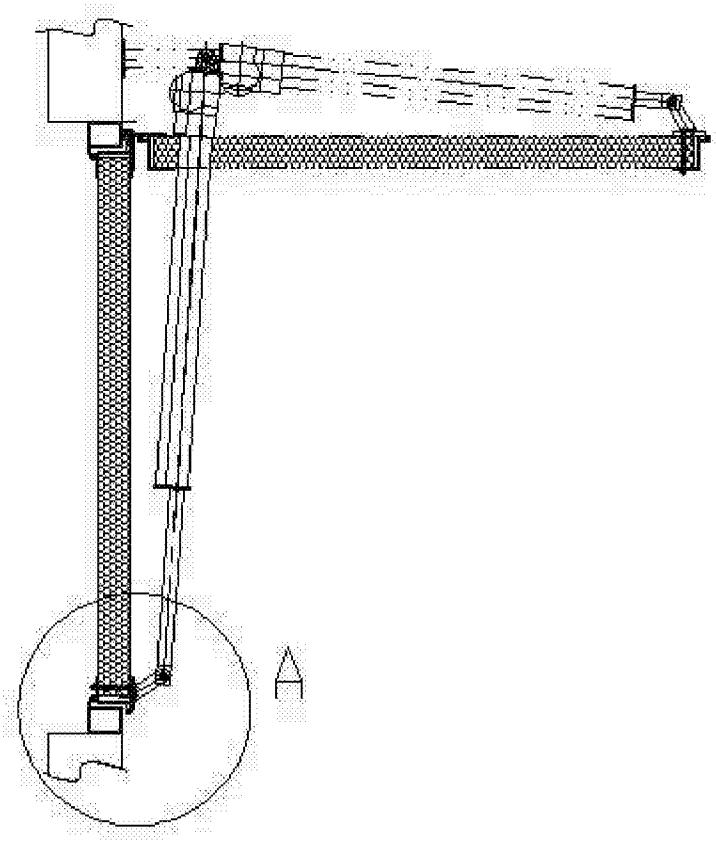

图 2

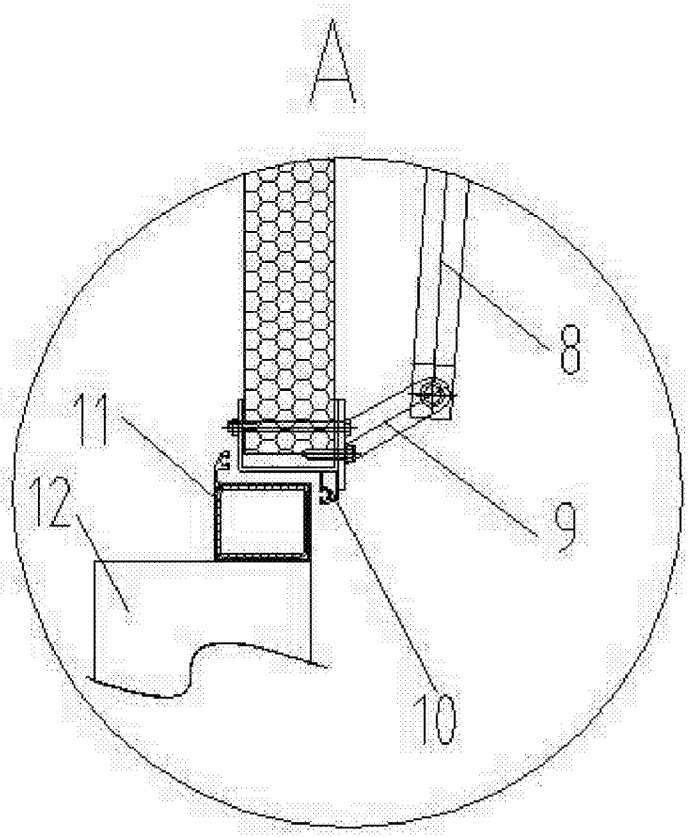

图 3

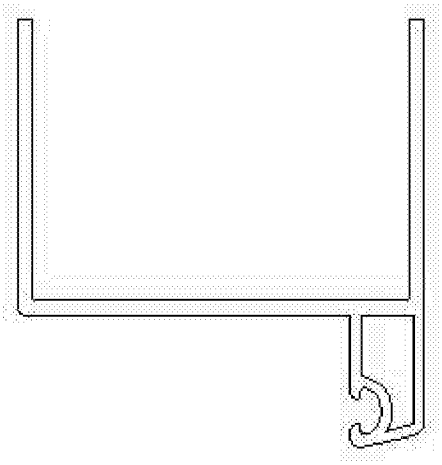

图 4

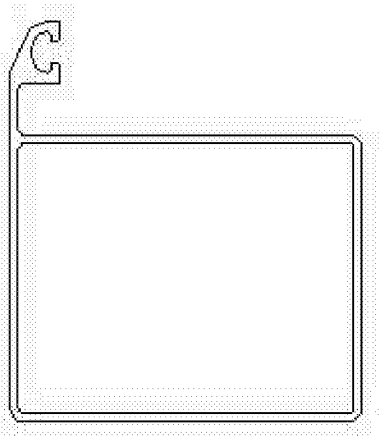

图 5