(19)中华人民共和国国家知识产权局

(12)实用新型专利

(10)授权公告号 CN 204542402 U
(45)授权公告日 2015.08.12

(21)申请号 201520217769.9

(22)申请日 2015.04.10

(73)专利权人 中国人民解放军第四军医大学
地址 710032 陕西省西安市长乐西路169号

(72)发明人 郭小花 靳雁 袁娟 席娇娜 曹灵

(74)专利代理机构 西安恒泰知识产权代理事务所 61216
代理人 李婷

(51)Int.Cl.
A61B 19/02(2006.01)

权利要求书1页 说明书2页 附图2页

(54)实用新型名称

一次性深静脉置管拔除护理包

(57)摘要

本实用新型公开了一次性深静脉置管拔除护理包，包括带体，所述带体内沿长度方向依次设置有治疗巾区、止血带区、消毒区、棉签区、敷料区、胶布区和一次性手套区；所述带体的外部设置有剪刀区。本实用新型将深静脉置管拔除过程所需要的物品全部置于一护理包中，相互之间独立存放，取用方便及时，有效防止了拔除过程中意外的发生。

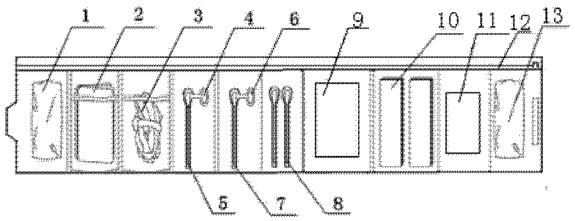

CN 204542402 U

1. 一次性深静脉置管拔除护理包，包括带体，其特征在于，所述带体内沿长度方向依次设置有治疗巾区、止血带区、消毒区、棉签区、敷料区、胶布区和一次性手套区；

所述带体的外部设置有剪刀区。

2. 如权利要求 1 所述的一次性深静脉置管拔除护理包，其特征在于，所述的消毒区包括酒精消毒区和安尔碘消毒区，酒精消毒区内设置有第一棉签 (5) 和酒精囊 (4)，二者所在空间相通，安尔碘消毒区内设置有第二棉签 (7) 和安尔碘囊 (6)，二者所在空间相通。

3. 如权利要求 1 所述的一次性深静脉置管拔除护理包，其特征在于，所述的带体的外部设置有一袋子 (16)，袋子 (16) 的上方设置有伸缩带 (17)，所述的袋子 (16) 和伸缩带 (17) 形成所述的剪刀区，所述的剪刀区内放置有剪刀 (14)。

4. 如权利要求 3 所述的一次性深静脉置管拔除护理包，其特征在于，所述的剪刀 (14) 的刀刃处设置有一凹槽，所述凹槽内通过转轴安装有一刀片 (15)，所述刀片 (15) 可绕转轴相对于剪刀 (14) 的刀刃转动。

5. 如权利要求 1 或 4 任一所述的一次性深静脉置管拔除护理包，其特征在于，所述的带体上的分区内通过塑封真空固设物品；且塑封的上部沿带体长度方向设置有一封条 (12)。

6. 如权利要求 1 或 4 任一所述的一次性深静脉置管拔除护理包，其特征在于，所述的带体通过设置在两端的子母粘扣卷合。

7. 如权利要求 6 所述的一次性深静脉置管拔除护理包，其特征在于，所述的两端的子母粘扣上沿带体的轴向分别设置有第一气囊 (1) 和第二气囊 (13)。

一次性深静脉置管拔除护理包

技术领域

[0001] 本实用新型属于医疗器械技术领域，涉及一次性深静脉置管拔除护理包。

背景技术

[0002] 人体的静脉是隐刀血液回流心脏的管道，深静脉位于深筋膜深面，深静脉置管在临床上应用广泛，然而深静脉置管在拔除过程中如果操作不当，极易引起并发症。深静脉置管拔除过程中所使用的物品多单独放置，取用极为不便；且置管拔除之前需将缝合线拆除，现有的医用剪刀操作过程中，容易误伤患者。

发明内容

[0003] 针对上述现有技术中存在的问题和缺陷，本实用新型的目的在于，提供物品取用方便，能够安全方便的拆除缝合线的一次性深静脉置管拔除护理包。

[0004] 为了实现上述目的，本实用新型采用以下技术方案：

[0005] 一次性深静脉置管拔除护理包，包括带体，所述带体内沿长度方向依次设置有治疗巾区、止血带区、消毒区、棉签区、敷料区、胶布区和一次性手套区；所述带体的外部设置有剪刀区。

[0006] 具体地，所述的消毒区包括酒精消毒区和安尔碘消毒区，酒精消毒区内设置有第一棉签和酒精囊，二者所在空间相通，安尔碘消毒区内设置有第二棉签和安尔碘囊，二者所在空间相通。

[0007] 具体地，所述的带体的外部设置有一袋子，袋子）的上方设置有伸缩带，所述的袋子和伸缩带形成所述的剪刀区，所述的剪刀区内放置有剪刀。

[0008] 进一步地，所述的剪刀的刀刃处设置有一凹槽，所述凹槽内通过转轴安装有一刀片，所述刀片可绕转轴相对于剪刀的刀刃转动。

[0009] 进一步地，所述的带体上的分区内通过塑封真空固设物品；且塑封的上部沿带体长度方向设置有一封条。

[0010] 进一步地，所述的带体通过设置在两端的子母粘扣卷合。

[0011] 进一步地，所述的两端的子母粘扣上沿带体的轴向分别设置有第一气囊和第二气囊。

[0012] 与现有技术相比，本实用新型具有以下技术效果：

[0013] 1、将深静脉置管拔除过程所需要的物品全部置于一护理包中，相互之间独立存放，取用方便及时，有效防止了拔除过程中意外的发生。

[0014] 2、本装置整体能卷曲放置，所占空间小；其内部设置有封条，拆卸方便。

[0015] 3、本装置内部设置有安尔碘囊和酒精囊，使用时，仅需压破二者，即可完成棉签的沾取，方便卫生。

[0016] 4、本装置内的剪刀安装有可相对于剪刀旋转的刀片，便于拆除缝合线，保证患者的安全。

附图说明

[0017] 图 1 是本实用新型展开结构示意图；

[0018] 图 2 是本实用新型卷曲后的背部结构示意图；

[0019] 图 3 是刀片收缩时的剪刀结构示意图；

[0020] 图 4 是刀片展开时的剪刀结构示意图；

[0021] 图中标号代表：1—第一气囊，2—治疗巾，3—止血带，4—酒精囊，5—第一棉签，6—安尔碘囊，7—第二棉签，8—棉签，9—敷料，10—胶布，11—一次性手套，12—封条，13—第二气囊，14—剪刀，15—刀片，16—袋子，17—伸缩带。

[0022] 下面结合附图和实施例对本实用新型的方案做进一步的解释和说明。

具体实施方式

[0023] 遵从上述技术方案，参见图 1 和图 2，本实用新型的一次性深静脉置管拔除护理包，包括带体，所述带体内沿长度方向依次设置有治疗巾区、止血带区、消毒区、棉签区、敷料区、胶布区和一次性手套区；所述带体的外部设置有剪刀区。

[0024] 本实用新型的装置将深静脉置管拔除过程所需的治疗巾 2、止血带 3、消毒用品、棉签 8、敷料 9、胶布 10 和一次性手套 11 分装在带体相对应的分区内，相互之间独立存放，取用方便及时，有效防止了拔除过程中意外情况的发生。

[0025] 具体地，所述的消毒区包括酒精消毒区和安尔碘消毒区，酒精消毒区内设置有第一棉签 5 和酒精囊 4，二者所在空间相通，安尔碘消毒区内设置有第二棉签 7 和安尔碘囊 6，二者所在空间相通。所述酒精囊 4 中充有酒精，当需要使用酒精进行消毒时，由于第一棉签 5 与酒精囊 4 所在空间相通，仅需压破酒精囊 4，第一棉签 5 上即可沾上酒精；同理第二棉签 7 上可沾上安尔碘囊 6。此种取用方式，方便卫生。

[0026] 具体地，所述的带体的外部设置有一袋子 16，袋子 16 的上方设置有伸缩带 17，所述的袋子 16 和伸缩带 17 形成所述的剪刀区，所述的剪刀区内放置有剪刀 14。剪刀 14 通过伸缩带 17 固定在袋子 16 中，防止剪刀 14 滑落。

[0027] 进一步的，参见图 3 和图 4，所述的剪刀 14 的刀刃处设置有一凹槽，所述凹槽内通过转轴安装有一刀片 15，所述刀片 15 可绕转轴相对于剪刀 14 的刀刃转动。当需要拆除缝合线时，可将所述刀片 15 旋出凹槽，将缝合线切断，使用完毕后再将刀片 15 旋入凹槽，且刀片 15 的刀刃侧位于凹槽的内侧，避免划伤医护人员和病患。

[0028] 进一步地，所述的带体上的分区内通过塑封真空固设物品；且塑封的上部沿带体长度方向设置有一封条 12，需使用固设的物品时，仅需拉扯封条 12，即可开启塑封，方便快捷，操作简单。

[0029] 进一步地，所述的带体可通过设置在两端的子母粘扣卷合，开闭带体方便。

[0030] 进一步地，所述的两端的子母粘扣上沿带体的轴向分别设置有第一气囊 1 和第二气囊 13，防止护理包在搬运过程中发生挤压，损坏其内部物品。

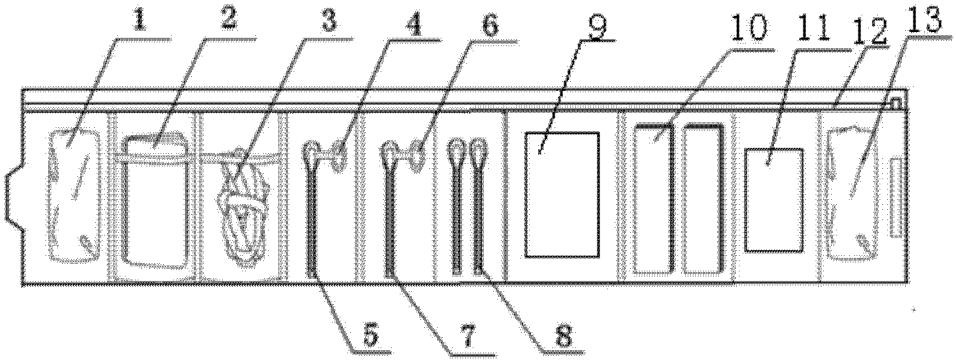

图 1

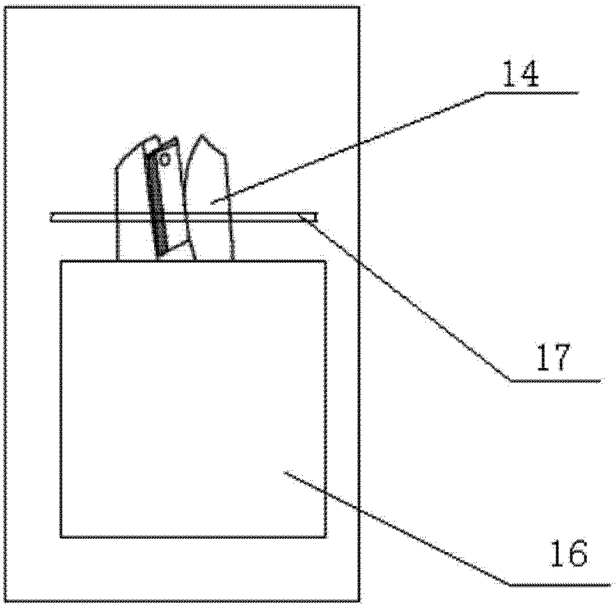

图 2

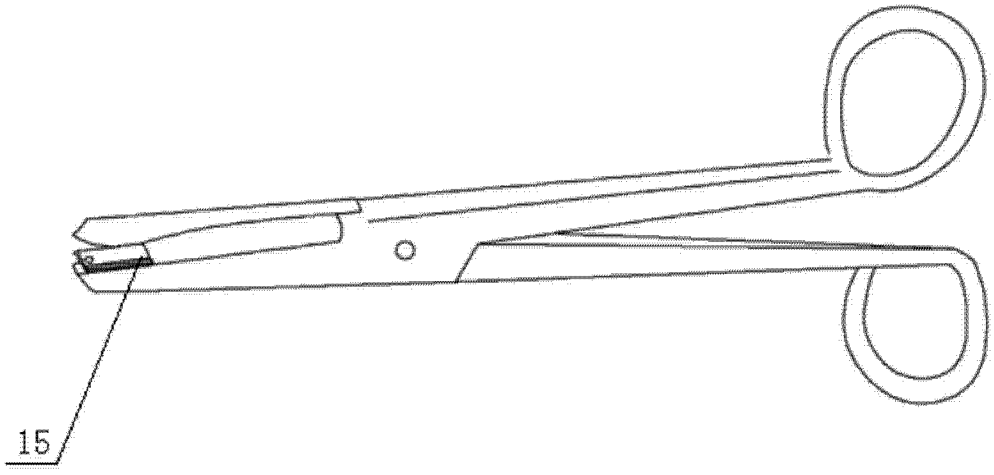

图 3

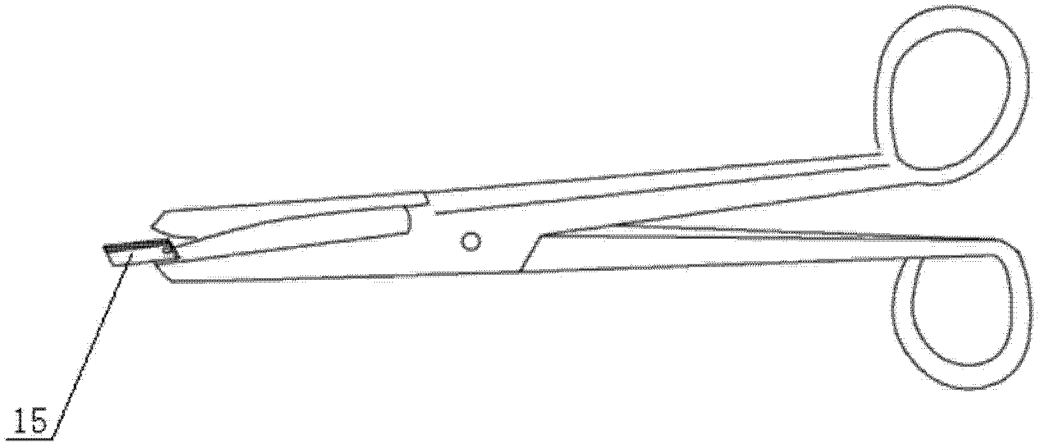

图 4