(19)中华人民共和国国家知识产权局

(12)实用新型专利

(10)授权公告号 CN 203677511 U
(45)授权公告日 2014.07.02

(21)申请号 201320599066.8

(22)申请日 2013.09.27

(73)专利权人 上海市浦东新区王港社区卫生服务中心
地址 201201 上海市浦东新区虹盛路25号

(72)发明人 唐晓婷 安光辉 张红桃 朱国苗 王建伟 潘燕君

(51)Int.Cl.
A61H 23/06(2006.01)
A61H 39/04(2006.01)
A61H 7/00(2006.01)
A61H 15/00(2006.01)

权利要求书1页 说明书3页 附图2页

(54)实用新型名称

一种多功能按摩器

(57)摘要

本实用新型涉及多功能按摩器，其特征在于：它包括按压手柄和接触体，所述接触体套设在所述按压手柄端部，且所述接触体采用软橡胶材料制成。本实用新型由于采用按压手柄和接触体构成，其结构简单，携带方便。可以方便自我按压肩背部等自己手不易操作的部位，还可以借助使用者自身体重做功，不用额外用力，使用安全。本实用新型可以广泛用于软组织疼痛病患。

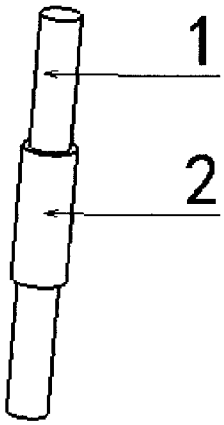

CN 203677511 U

1. 一种多功能按摩器，其包括按压手柄和接触体，所述接触体套设在所述按压手柄端部，所述软橡胶管内部直径与所述按压手柄端部直径呈配合设置，所述按压手柄由强韧性材料制成，所述接触体采用软橡胶材料制成；其特征在于：所述按压手柄采用两个弯钩状手柄组成，两个所述弯钩状手柄之间连接在一起，未连接端均套设有所述接触体，在其中一个所述弯钩状手柄上还固定设置有一横杆。

2. 如权利要求 1 所述的一种多功能按摩器，其特征在于：所述连接为插接式连接、磁性吸附式连接或内置弹珠顶卡式连接。

3. 一种多功能按摩器，其包括按压手柄和接触体，所述接触体套设在所述按压手柄端部，所述软橡胶管内部直径与所述按压手柄端部直径呈配合设置，所述按压手柄由强韧性材料制成，所述接触体采用软橡胶材料制成；其特征在于：所述按压手柄采用一体成型式的凹槽型手柄，所述凹槽型手柄两端的竖侧边呈弧状设置；位于所述凹槽型手柄中间位置处设置有一个或两个横杆，所述横杆的高度小于所述竖侧边的高度，在两个所述直杆的端部均套设有所述接触点。

一种多功能按摩器

技术领域

[0001] 本实用新型涉及一种保健器材，特别涉及一种用于治疗软组织疼痛的多功能按摩器。

背景技术

[0002] 随着社会的发展，生活节奏逐步加快，人们生活在紧张的氛围中，身体都会出现一些亚健康状况，例如肌肉酸痛、颈椎病、肩周炎、腰突症、坐骨神经痛等。因此，按摩器成为一种较为普遍的家用保健器材。但是已有的按摩器多为电动手持式或座椅安装型，其主要是通过电机驱动，带动按摩部件转动，进而对人体穴位进行按压。这种按摩器材在使用中，经常会出现电机故障或其他按摩部件故障，造成按摩器材无法正常使用或对人体造成轻伤，因此在一定程度上也造成了经济损失。同时，由于已有的电动型按摩器件自身重量较大，不方便使用者随身携带。

发明内容

[0003] 针对上述问题，本实用新型的目的是提供一种携带方便、使用安全，结构简单的多功能按摩器。

[0004] 为实现上述目的，本实用新型采取以下技术方案：一种多功能按摩器，包括按压手柄和接触体，所述接触体套设在所述按压手柄端部，所述软橡胶管内部直径与所述按压手柄端部直径呈配合设置，所述按压手柄由强韧性材料制成，所述接触体采用软橡胶材料制成；

[0005] 所述按压手柄采用两个弯钩状手柄组成，两个所述弯钩状手柄之间连接在一起，未连接端均套设有所述接触体，在其中一个所述弯钩状手柄上还固定设置有一横杆。

[0006] 优选地所述连接为插接式连接、磁性吸附式连接或内置弹珠顶卡式连接。

[0007] 一种多功能按摩器，包括按压手柄和接触体，所述接触体套设在所述按压手柄端部，所述软橡胶管内部直径与所述按压手柄端部直径呈配合设置，所述按压手柄由强韧性材料制成，所述接触体采用软橡胶材料制成；所述按压手柄采用一体成型式的凹槽型手柄，所述凹槽型手柄两端的竖侧边呈弧状设置；位于所述凹槽型手柄中间位置处设置有一个或两个横杆，所述横杆的高度小于所述竖侧边的高度，在两个所述直杆的端部均套设有所述接触点。

[0008] 本实用新型由于采取以上技术方案，其具有以下优点：1、本实用新型由于采用按压手柄和接触体构成，其结构简单，携带方便。2、本实用新型可以方便自我按压肩背部等自己手不易操作的部位，还可以借助使用者自身体重做功，不用额外用力，使用 安全。3、本实用新型采用多种结构的按压手柄，可以实现对身体不同部位软组织疼痛点进行按揉。4、本实用新型由于按压手柄由强韧性材料制成，接触体采用软橡胶材料制成，这样可以有效提高本实用新型的安全性及其使用寿命，并且使用时按压柔和舒适。本实用新型可以广泛用于软组织疼痛病患，其病种涉及颈椎病、肩周炎、腰突症、坐骨神经痛、强制性脊柱炎、风湿

性关节炎等涉及颈项肩背上下肢软组织疼痛部位。

附图说明

[0009] 图 1 是本实用新型的实施例一结构示意图；

[0010] 图 2 是本实用新型的实施例二结构示意图；

[0011] 图 3 是本实用新型的实施例三结构示意图；

[0012] 图 4 是本实用新型的实施例四结构示意图；

[0013] 图 5 是本实用新型的实施例五中一种结构示意图；

[0014] 图 6 是本实用新型的实施例五中另一种结构示意图。

具体实施方式

[0015] 下面结合附图和实施例对本实用新型进行详细的描述。

[0016] 如图 1 所示，本实用新型提供一种多功能按摩器，其包括按压手柄 1 和接触体 2，接触体 2 套设在按压手柄 1 端部，且按压手柄 1 由强韧性材料制成，接触体 2 采用软橡胶材料制成。使用者握持按压手柄 1，通过接触体 2 对软组织疼痛点进行滚按，可以有效刺激人体经络腧穴，促进气血运行，有利于组织修复，减轻或消除疼痛病灶。

[0017] 实施例一，如图 1 所示，按压手柄 1 可以采用直杆棒状结构，此时，接触体 2 采用软橡胶管制成，软橡胶管套设在按压手柄 1 端部。其中，软橡胶管内部直径与按压手柄 1 端部直径呈配合设置，以确保在使用时，软橡胶管不易从按压手柄 1 端部脱落。该结构的按压手柄 1 和接触体 2 可以用于对软组织疼痛点进行敲打。

[0018] 实施例二，如图 2 所示，按压手柄 1 采用由直杆状手柄 3 和弯钩状手柄 4 组成，直杆状手柄 3 一端连接弯钩状手柄 4，直杆状手柄 3 另一端套设接触体 2，弯钩状手柄 4 上与直杆状手柄 3 未连接端也套设有接触体 2。该结构可以单独通过直杆状手柄 3 及其上的接触体 2 进行敲打软组织疼痛点；也可以单独通过弯钩状手柄 4 及其上的接触体 2 对软组织疼痛点进行点穴按揉，或对腰背部对称按压。其中，直杆状手柄 3 与弯钩状手柄 4 之间可以采用插接式连接，或磁性吸附式连接，或内置弹珠顶卡式连接，内置弹珠顶卡式连接原理与折叠伞杆原理相同。

[0019] 实施例三，如图 3 所示，按压手柄 1 采用两个弯钩状手柄 4 组成，两个弯钩状手柄 4 之间连接在一起，未连接端均套设有接触体 2。两个弯钩状手柄 4 之间的连接方式与实施例二中直杆状手柄 3 与弯钩状手柄 4 之间的连接方式相同，在此不再赘述。

[0020] 实施例四，如图 4 所示，在实施例三的基础上，在其中一个弯钩状手柄 4 上还固定设置有一横杆 5。使用时，一手握住横杆 5，另一手握住与横杆 5 同侧的弯钩状手柄 4，双手用力，用另一弯钩状手柄 4 及其上的接触体 2 按揉后肩部或背部软组织疼痛点。

[0021] 实施例五，如图 5、图 6 所示，按压手柄 1 采用一体成型式的凹槽型手柄，凹槽型手柄两端的竖侧边 6 呈弧状设置。位于凹槽型手柄中间位置处设置有一个或两个横杆 7，横杆 7 的高度远小于竖侧边 6 的高度，在两个横杆 7 的端部均套设有接触点 2。使用时，双手握紧两个竖侧边 6，仰卧、通过使用者自身体重由接触点 2 对颈部、腰背部或臀部，进行自下而上往返按揉。

[0022] 上述各实施例仅用于说明本实用新型，其中各部件都是可以有所变化的，凡是在

本实用新型技术方案的基础上进行的等同变换和改进，均不应排除在本实用新型的保护范围之外。

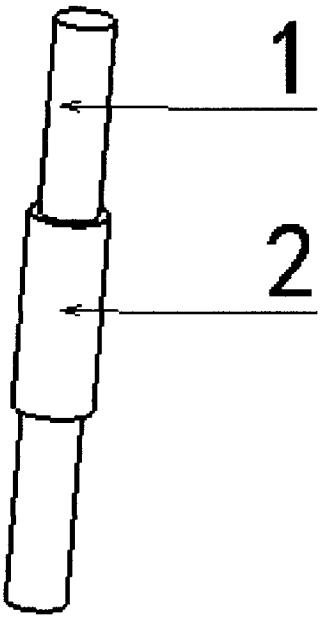

图 1

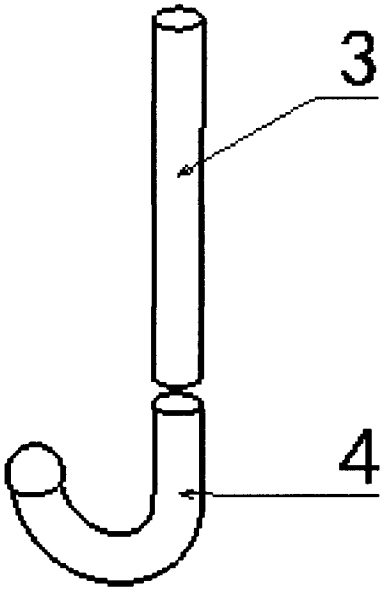

图 2

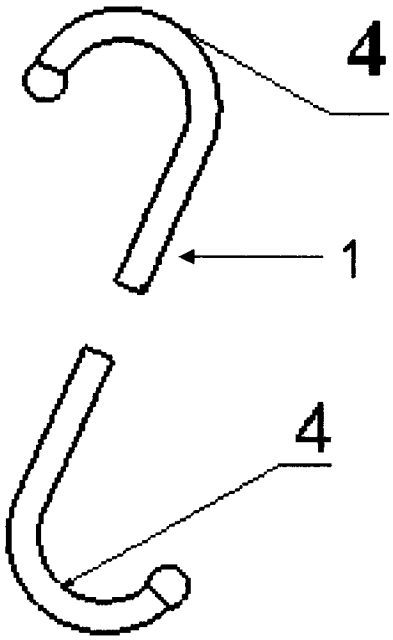

图 3

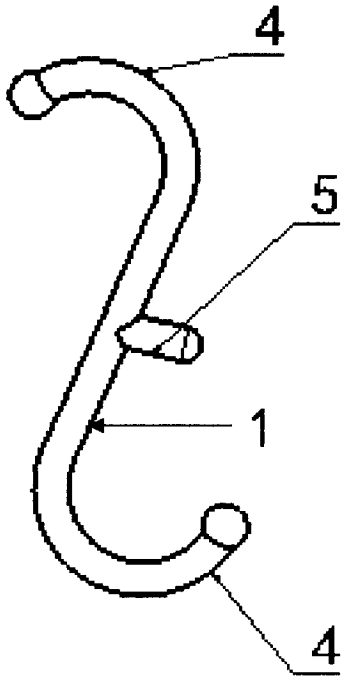

图 4

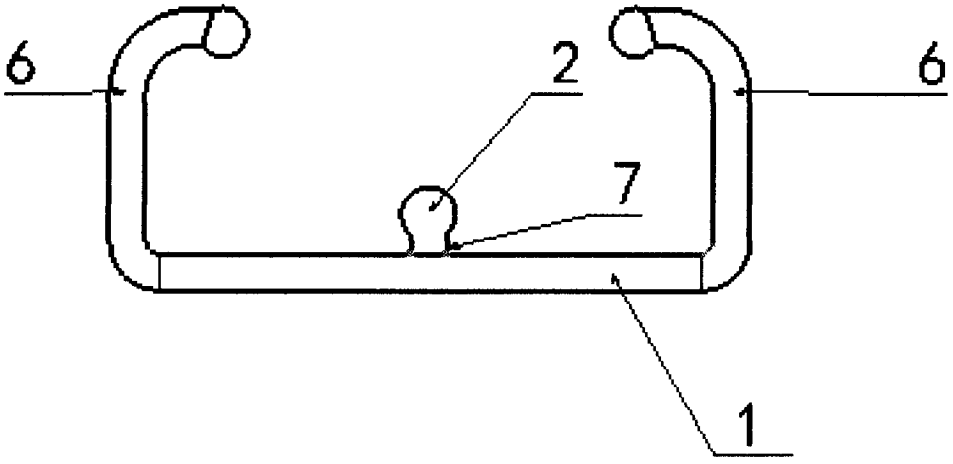

图 5

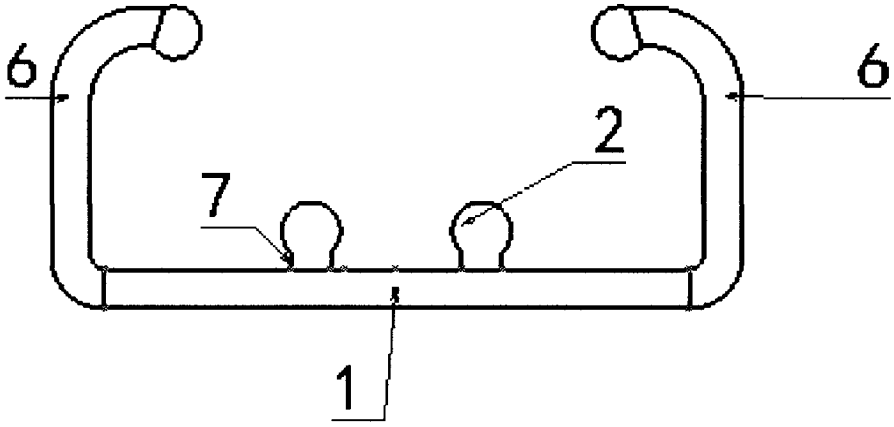

图 6