(19) 대한민국특허청(KR)
(12) 공개실용신안공보(U)

(51) Int. Cl.[6]
A47J 27/04
A47J 37/06

(11) 공개번호 실1999-012833
(43) 공개일자 1999년04월15일

(21) 출원번호 실1997-025989
(22) 출원일자 1997년09월13일

(71) 출원인 박창규
경기도 부천시 오정구 내동 348 신영아파트 504호
(72) 고안자 박창규
경기도 부천시 오정구 내동 348 신영아파트 504호
(74) 대리인 신관호

심사청구 : 있음

(54) 찜과 구이를 요리할 수 있는 조리용 용기

요약

본 고안은 찜과 구이를 요리할 수 있는 조리용 용기에 관한 것으로, 특히 전기를 이용하지 않고 조리용 용기를 가스렌지위에 올려 놓으므로서 찜겸용 구이판에 의해 전면은 구이판으로 후면은 찜판으로 두가지의 기능을 사용할 수 있도록 한 것이다.

본 고안의 구성은 가스렌지에 올려 놓을 수 있는 몸체(1)와, 상기 몸체(1)의 내부에 장착되도록 상면(21)이 볼록하게 형성된 구이판(2)과, 상기 몸체(1)를 덮어서 요리하는 뚜껑(3)을 포함하여 구성된 조리용 용기에 있어서, 상기 상면(21)이 볼록한 구이판(2)의 외주 가장자리 주변에 일정한 간격을 두고 다수 천공되어 있는 열기 유통공(24)과, 상기 열기 유통공(24)에 삽입되어 구이판(2)을 들을 수 있도록 일측에 오프너(41)와 타측에 돌기(42)가 형성된 손잡이(4)와, 상기 구이판(2)의 배면(22)은 중앙을 중심으로 방사원형으로 돌출된 원형돌기(23)와,를 포함하여 구성된 것을 특징으로 찜과 구이를 요리할 수 있는 조리용 용기를 제공하는 것이다.

상기와 같은 본 고안은 조리용 용기는 구이판을 한가지의 용도만으로 사용하지 않고 두가지의 용도로 사용할 수 있도록 찜과 구이를 할 수 있도록 하였기 때문에 구이판을 여러개 구입할 필요가 없으므로 실용적인 효과가 있는 것이다.

대표도

도1

명세서

도면의 간단한 설명

도 1은 본 고안의 조리용 용기의 분해 사시도이다.

도 2는 본 고안의 구이판의 상면을 나타낸 평면도이다.

도 3은 본 고안의 구이판의 배면을 나타내 배면도이다.

* 도면의 주요부분에 대한 설명

1. 몸체	2. 구이판
3. 뚜껑	4. 손잡이
21. 상면	22. 배면
23. 원형돌기	24. 열기 유통공

고안의 상세한 설명

고안의 목적

고안이 속하는 기술 및 그 분야의 종래기술

본 고안은 찜과 구이를 요리할 수 있는 조리용 용기에 관한 것으로, 특히 전기를 이용하지 않고 조리용

용기를 가스렌지위에 올려 놓으므로서 찜겸용 구이판에 의해 전면은 구이판으로 후면은 찜판으로 두가지의 기능을 사용할 수 있도록 한 것이다.

종래의 조리용 용기는 전기를 이용하는 것이 많이 알려져 있지만 이는 전기의 사용이 많았고 또한 전기를 이용하게 되므로 항상 일정한 장소에서만이 조리가 가능하게 되었던 것이다.

따라서 야외에서는 사용하기가 어려웠다. 그리하여 야외나 가정에서도 장소에 구애받지 않고 가스렌지를 이용하여 고기를 구울 수 있는 구이판이 많이 개발되었다. 그러나 이러한 구이판은 한면만을 이용하기 때문에 고기를 구워먹을 수 있는 한가지의 요리만을 할 수 밖에 없었던 것이다.

고안이 이루고자하는 기술적 과제

본 고안은 상기와 같은 폐단을 해결하고자 개량 안출한 것으로, 본 고안의 조리용 용기는 용기의 내부에 장착되는 구이판의 양면을 이용할 수 있도록 상면을 볼록하게 형성하여 삽결살이나 돼지갈비 등을 구워먹을 수 있도록 함을 목적으로 한 것이다.

또한 저면은 구이판을 뒤집게 되면 오목하게 되므로 구이판에 닭이나 감자 고구마 등을 쪄서 먹을 수 있도록 함을 목적으로 한 것이다. 상기 찜으로 요리할때에는 용기의 뚜껑을 덮어서 사용하면 된다.

고안의 구성 및 작용

상기와 같은 목적을 달성하기 위한 본 고안의 구성을 첨부된 도면에 의거하여 설명하면 다음과 같다.

가스렌지에 올려 놓을 수 있는 몸체(1)와, 상기 몸체(1)의 내부에 장착되도록 상면(21)이 볼록하게 형성된 구이판(2)과, 상기 몸체(1)를 덮어서 요리하는 뚜껑(3)을 포함하여 구성된 조리용 용기에 있어서,

상기 상면(21)이 볼록한 구이판(2)의 외주 가장자리 주변에 일정한 간격을 두고 다수 천공되어 있는 열기 유통공(24)과,

상기 열기 유통공(24)에 삽입되어 구이판(2)을 들을 수 있도록 일측에 오프너(41)와 타측에 돌기(42)가 형성된 손잡이(4)와,

상기 구이판(2)의 배면(22)은 중앙을 중심으로 방사원형으로 돌출된 원형돌기(23)와,를 포함하여 구성된 것을 특징으로 찜과 구이를 요리할 수 있는 조리용 용기를 제공하는 것이다.

상기와 같이 구성된 본 고안의 작용효과를 보다 구체적으로 설명하면 다음과 같다.

도 1은 본 고안의 조리용 용기의 분해사시도이고, 도 2는 본 고안의 구이판(2)의 상면(21)을 나타낸 평면도이고, 도 3은 구이판(2)의 배면(22)을 나타낸 배면도이다.

상기의 도면에서 알 수 있듯이 본 고안의 조리용 용기로 삽겹살이나 돼지갈비 등의 육류나 어류 등을 구워서 요리를 하고자 할 때에는 가스렌지에 조리용 용기의 몸체(1)를 오려 놓고 몸체(1)에는 다시 볼록한 상면(21)이 위로 보이도록 하여 구이판(2)을 얹혀 놓는다. 그리고 구이판(2)의 상면(21)에 고기나 생선 등을 얹혀서 구워먹으면 된다. 이때 고기나 생선을 구울때에는 고기나 생선을 뒤적거려야 하므로 뚜껑(3)을 닫을 필요가 없다. 상기와 같이 구이판(2)위에다 고기를 구을 때에는 가스렌지에서 올라오는 열은 구이판(2)에 직접 전달되므로 고기는 잘 익게 된다. 또한 구이판(2)의 외주 가장자리에 일정한 간격을 두고 천공되어 있는 열기 유통공(24)으로도 열이 전달되므로 고기를 구을 때 고기의 육질을 연하게 만들어주므로 고기의 맛을 한층더 높일 수 있는 것이다.

그리고 구이판(2)에서 고기를 구을 때 생기는 기름은 종래의 기술과 같이 경사면을 따라서 흘러내린후 몸체의 바닥으로 모이게 되어 있다.

또한 조리용 용기로 닭이나 고구마 감자 등의 찜요리를 할 때에는 전술한 바와같이 구이판(2)에 고기를 구을때와는 반대로 구이판(2)을 뒤집어서 조리용 용기의 몸체(1)에 얹혀 놓으면 된다. 상기와 같이 몸체(1)에 얹혀진 구이판(2)은 중앙이 오목하게 되므로 찜하고자 하는 재료를 안정되게 얹혀 놓을 수 있게 되는 것이다. 그리고 요리를 하기 위해서 뚜껑(3)을 덮으면 된다. 그러면 가스렌지에서 상승되는 열은 구이판(2)의 밑면에 열을 전달하고 또한 구이판(2)의 외주 가장자리에 일정한 간격을 두고 다수 천공되어 있는 열기 유통공(24)으로 열이 유통되어 상부인 뚜껑(3)의 내부로 모이게 되므로 구이판(2)위에 얹혀진 찜재료를 위와 아래에서 동시에 열을 전달하면서 찜재료를 찜하여 주게 되기 때문에 찜의 내용물을 속깊이까지 빠르게 익힐 수 있게 된다. 그리고 구이판(2)의 중앙을 중심으로 방사원형으로 돌출된 원형돌기(23)는 찜재료가 표면에 직접 닿지 않게 하기 위한 것으로, 구이판(2)이 열을 전달받을 때 찜재료가 구이판(2)에 달라 붙지 않도록 하기 위한 것이다. 따라서 찜요리가 끝나더라도 찜재료를 원형 그대로 유지할 있어 음식의 맛을 한결 먹음직스럽게 보이도록 하는 특징도 있는 것이다.

그리고 조리용 용기의 몸체(1)는 일반적으로 알려진 바와같이 가스렌지위에 얹혀 지게 될 때 열이 구이판(2)으로만 전달되도록 저부에 큰 통공(11)이 형성되어 있는 것이다.

또한 조리용 용기의 몸체(1)에 얹혀지는 구이판(2)은 사용자가 다 사용한후 구이판(2)을 세척하기 위해서 조리용 용기의 몸체(1)에서 분리하고자 할 때에는 구이판(2)이 지저분하고 또한 열기가 아직은 남아 있기 때문에 손으로는 분리시킬 수 없으므로 별도로 형성되어 있는 손잡이(4)의 선단에 형성된 돌기(42)를 구이판(2)의 외주 가장자리에 다수 천공되어 있는 열기 유통공(24)으로 삽입하여 구이판(2)을 분리할 수 있도록 하였다.

그리고 손잡이(4)의 일단부에 형성된 오프너(41)는 필요에 따라서 액체(술이나 음료수등)가 담긴 용기의 뚜껑을 열을 때 사용할 수 있도록 하였다.

고안의 효과

상기와 같은 본 고안은 조리용 용기의 구이판을 한가지의 용도만으로 사용하지 않고 두가지의 용도로 사용할 수 있도록 찜과 구이를 할 수 있도록 하였기 때문에 구이판을 여러개 구입할 필요가 없으므로 실용적인 효과가 있는 것이다.

(57) 청구의 범위

청구항 1

가스렌지에 올려 놓을 수 있는 몸체(1)와, 상기 몸체(1)의 내부에 장착되도록 상면(21)이 볼록하게 형성된 구이판(2)과, 상기 몸체(1)를 덮어서 요리하는 뚜껑(3)을 포함하여 구성된 조리용 용기에 있어서,

상기 상면(21)이 볼록한 구이판(2)의 외주 가장자리 주변에 일정한 간격을 두고 다수 천공되어 있는 열기 유통공(24)과,

상기 열기 유통공(24)에 삽입되어 구이판(2)을 들을 수 있도록 일측에 오프너(41)와 타측에 돌기(42)가 형성된 손잡이(4)와,

상기 구이판(2)의 배면(22)은 중앙을 중심으로 방사원형으로 돌출된 원형돌기(23)와,를 포함하여 구성된 것을 특징으로 찜과 구이를 요리할 수 있는 조리용 용기

도면

도면1

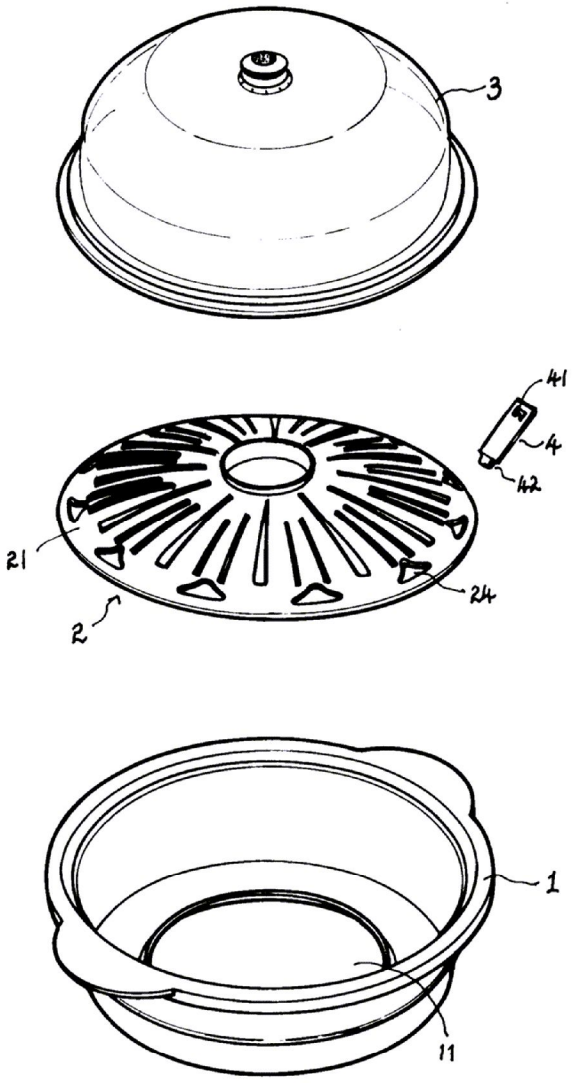

도면2

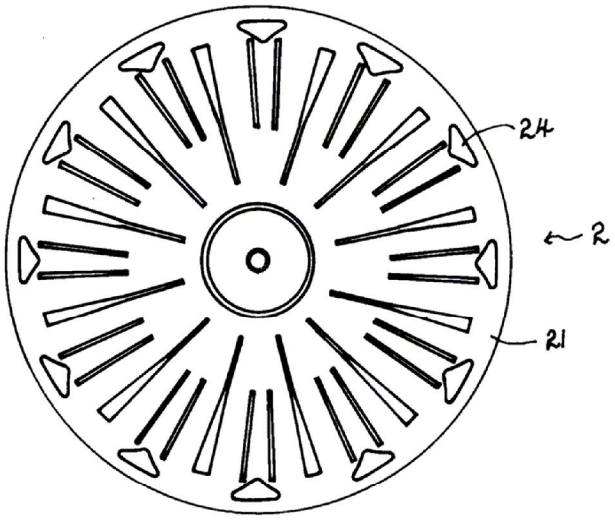

도면3

