(19)国家知识产权局

(12)发明专利申请

(10)申请公布号 CN 115978008 A
(43)申请公布日 2023.04.18

(21)申请号 202211713599.4

(22)申请日 2022.11.25

(71)申请人 西安国祯环保工程有限公司
地址 710000 陕西省西安市雁塔区鱼化工业园鱼跃路56号办公大楼A栋八层

(72)发明人 陈长江 李永杰 李毅

(51)Int.Cl.
*F04D 29/58*(2006.01)
*F01D 15/10*(2006.01)
*H02K 7/18*(2006.01)

权利要求书1页 说明书2页 附图2页

(54)发明名称

一种鼓风机通风管道中无须耗市电能的加热装置

(57)摘要

一种鼓风机通风管道中无须耗市电能的加热装置，它主要由鼓风机、通风管道组成，其特征在于：在鼓风机通风管道中，设有无须耗市电能的加热风装置。本发明由于在鼓风机通风管道中，添加了无须耗市电能的加热风装置。在不需要市电能源的情况下，可以将鼓风机吹入通风管道中的冷风快速加热，使得冷风快速达到预想的温度，并可有效的提高后端生产效率与改善工作环境的目的。

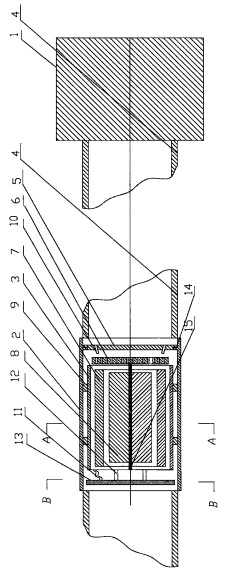


CN 115978008 A

1.一种鼓风机通风管道中无须耗市电能的加热装置，它主要由鼓风机、通风管道组成，其特征在于：在鼓风机通风管道中，设有无须耗市电能的加热装置。

2.根据权利要求1的一种鼓风机通风管道中无须耗市电能的加热装置，其特征在于：它主要由电加热装置、发电机壳体、气流集中板、叶轮、发电机定子、发电机转子、发电机支柱、气流喷头、导线、发热板连接柱、发热板、气流集中板固定圈、发电机转子轴、发热板出风孔组成，电加热风装置前端带有气流喷头的气流集中板安装在发电机壳体的前部，并与电加热风装置的气流集中板固定圈紧密连接，发电机壳体通过发电机支柱与电加热风装置紧密连接，发电机定子置于发电机壳体中，发电机定子内的发电机转子，通过发电机转子轴与发电机壳体连接，发电机转子轴横穿发电机壳体中部，发电机转子轴的前端通过发电机壳体后连接叶轮，发电机转子轴的后端与发电机壳体后部活动连接，发热板通过发热板连接柱，连接发电机壳体后部，导线的一端连接发热板，导线的另一端穿过发电机壳体与发电机定子连接。

3.根据权利要求1的一种鼓风机通风管道中无须耗市电能的加热装置，其特征在于：气流集中板设有的多角度气流喷头，多角度气流喷头一一对准叶轮叶片。

# 一种鼓风机通风管道中无须耗市电能的加热装置

## 技术领域：

[0001] 本发明属于鼓风机通风管中的发热装置，特指一种鼓风机通风管道中无须耗市电能的加热装置。

## 背景技术：

[0002] 目前，各种设施的鼓风机通风管道中，都没有无须耗市电能的加热装置。

## 发明内容：

[0003] 本发明的目的，是提供一种无须耗市电能即可对各类有鼓风机通风管道中的气体，无须耗市电能的加热装置。

[0004] 为了实现上述目的，本发明的技术方案是：它主要由鼓风机、通风管道组成，其特征在于：在鼓风机通风管道中，设有无须耗市电能的加热装置。

[0005] 鼓风机通风管道中无须耗市电能的加热装置，其特征在于：它主要由电加热风装置、发电机壳体、气流集中板、叶轮、发电机定子、发电机转子、发电机支柱、气流喷头、导线、发热板连接柱、发热板、气流集中板固定圈、发电机转子轴、发热板出风孔组成，电加热装置前端带有气流喷头的气流集中板安装在发电机壳体的前部，并与电加热装置的气流集中板固定圈紧密连接，发电机壳体通过发电机支柱与电加热装置紧密连接，发电机定子置于发电机壳体中，发电机定子内的发电机转子，通过发电机转子轴与发电机壳体连接，发电机转子轴横穿发电机壳体中部，发电机转子轴的前端通过发电机壳体后连接叶轮，发电机转子轴的后端与发电机壳体后部活动连接，发热板通过发热板连接柱，连接发电机壳体后部，导线的一端连接发热板，导线的另一端穿过发电机壳体与发电机定子连接。发热板通过发热板连接柱，连接发电机壳体后部。导线的一端连接发热板，导线的另一端穿过发电机壳体与发电机定子连接。

[0006] 气流集中板设有的多角度气流喷头，多角度气流喷头一一对准叶轮叶片。

[0007] 本发明由于在鼓风机通风管道中，添加了无须耗市电能的加热装置。在不需要市电能源的情况下，可以将鼓风机吹入通风管道中的冷风快速加热，使得冷风快速达到预想的温度，并可有效的提高后端生产效率与改善工作环境的目的。

## 附图说明：

[0008] 下面结合附图对本发明作进一步说明：

[0009] 图1.为本发明透视图

[0010] 图2.为本发明图1的A-A剖视图

[0011] 图3.为本发明图1的B-B剖视图

[0012] 图中：1.鼓风机、2.电加热装置、3.发电机壳体、4.通风管道、5.气流集中板、6.叶轮、7.发电机定子、8.发电机转子、9.发电机支柱、10.气流喷头、11.导线、12.发热板连接柱、13.发热板、14.气流集中板固定圈、15.发电机转子轴、16、发热板出风孔。

**具体实施方式：**

[0013] 如图1、2、3所示：本发明的技术方案是：它主要由鼓风机(1)、通风管道(4)组成，其特征在于：在鼓风机(1)通风管道(4)中，设有无须耗市电能的加热装置。

[0014] 一种鼓风机通风管道中无须耗市电能的加热装置，其特征在于：它主要由电加热装置(2)、发电机壳体(3)、气流集中板(5)、叶轮(6)、发电机定子(7)、发电机转子(8)、发电机支柱(9)、气流喷头(10)、导线(11)、发热板连接柱(12)、发热板(13)、气流集中板固定圈(14)、发电机转子轴(15)、发热板出风孔(16)组成，电加热风装置(2)前端带有气流喷头(10)的气流集中板(5)，安装在发电机壳体(3)的前部并与电加热风装置(2)的气流集中板固定圈(14)紧密连接，发电机壳体(3)通过发电机支柱(9)与电加热风装置(2)紧密连接，发电机定子(7)置于发电机壳体(3)中，发电机定子(7)内的发电机转子(8)，通过发电机转子轴(15)与发电机壳体(3)连接，发电机转子轴(15)横穿发电机壳体(3)中部，发电机转子轴(15)前端通过发电机壳体(3)后连接叶轮(6)，发电机转子轴(15)后端，发过电机壳体(3)后与发电机壳体(3)后部活动连接。

[0015] 发热板(13)通过发热板连接柱(12)，连接发电机壳体(3)后部。导线(11)的一端连接发热板(13)，导线(11)的另一端穿过发电机壳体(3)与发电机定子(7)连接。

[0016] 气流集中板(5)设有的多角度气流喷头(10)，多角度气流喷头(10)一一对准叶轮(6)的叶片。

[0017] 本发明是这样实施的：

[0018] 如图1所示：首先将电加热装置(2)，连接在通风管道(4)中，使电加热装置(2)与通风管道(4)形成一体。

[0019] 当鼓风机(1)工作时，通风管道(4)中的强气流在气流集中板(5)集中后，并通过气流集中板(5)设有的多角度气流喷头(10)，一一喷向叶轮(6)的叶片，并通过叶轮(6)高速的运转，带动电机转子轴(15)高速的运转，发电机转子(8)高速的运转迅速的切割发电机定子(7)磁力线。发电机定子(7)产生强大的电流，电流通过导线(11)传给发热板(13)。发热板(13)产生的热量，使得通风管道(4)中的强气流经过发热板(13)时瞬时加热，使通风管道(4)的冷气流成为热气流运用到公共设备或生产设备中。

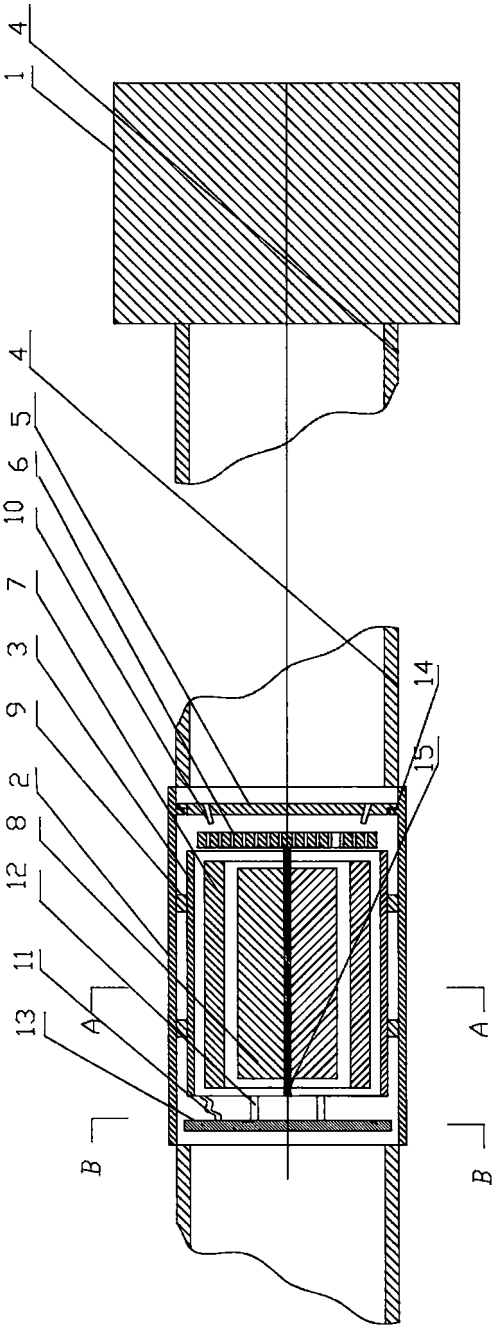


图1

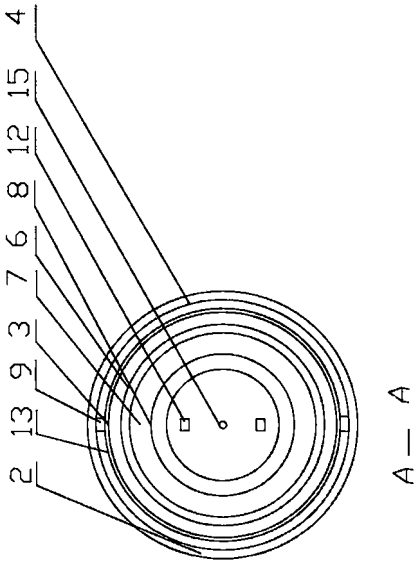


图2

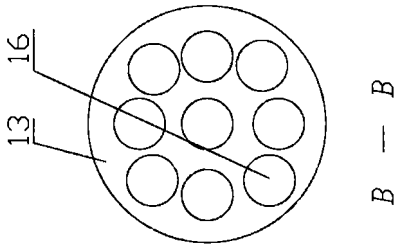


图3