(19)中华人民共和国国家知识产权局

(12)实用新型专利

(10)授权公告号 CN 204430978 U
(45)授权公告日 2015.07.01

(21)申请号 201520007759.2

(22)申请日 2015.01.06

(73)专利权人 江苏中茂工艺品制造有限公司
地址 222100 江苏省连云港市赣榆区海洋经济开发区海洋大道中段

(72)发明人 程侃 徐霍成

(74)专利代理机构 上海申新律师事务所 31272
代理人 夏海天

(51)Int.Cl.
B24B 7/18(2006.01)

(ESM)同样的发明创造已同日申请发明专利

权利要求书1页 说明书2页 附图1页

(54)实用新型名称

一种墙壁打磨机的打磨盘装置

(57)摘要

本实用新型公开了一种墙壁打磨机的打磨盘装置，包括外盘，所述外盘上固定有软胶盘，所述外盘的中央轴上安装有打磨盘，所述打磨盘上粘贴有海绵及砂纸，其中：所述软胶盘的边缘形成有褶皱，所述打磨盘的内侧面设有叶片状的肋；所述叶片状的肋的旋转方向和打磨盘的转向相同或相反；所述打磨盘为圆盘，所述海绵及砂纸粘贴在打磨盘的圆平面上。本实用新型提供的打磨机的打磨盘装置，通过在外盘的边缘设置软胶盘，软胶盘因其软胶的弹性褶皱而具有很好的封闭作用，防止粉尘向外飞逸，同时在打磨盘内侧面上设置的叶片状的肋能很好的起到将粉尘向内抽吸的作用，进一步防止粉尘向外飞逸，保护环境的同时也保护工作人员的健康。

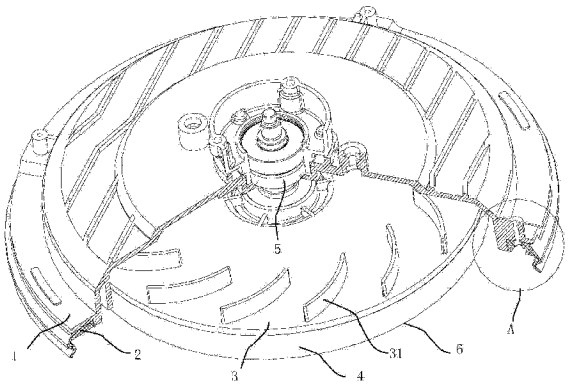

CN 204430978 U

1. 一种墙壁打磨机的打磨盘装置，包括外盘 (1)，所述外盘 (1) 上固定有软胶盘 (2)，所述外盘 (1) 的中央轴 (5) 上安装有打磨盘 (3)，所述打磨盘 (3) 上粘贴有海绵 (4) 及砂纸 (6)，其特征在于：所述软胶盘 (2) 的边缘形成有褶皱，所述打磨盘 (3) 的内侧面设有叶片状的肋 (31)。

2. 如权利要求 1 所述的打磨机的打磨盘装置，其特征在于：所述叶片状的肋 (31) 的旋转方向和打磨盘 (3) 的转向相同或相反。

3. 如权利要求 2 所述的打磨机的打磨盘装置，其特征在于：所述叶片状的肋 (31) 的数目为多个，所述多个叶片状的肋 (31) 沿打磨盘 (3) 的圆周方向等弧度分布。

4. 如权利要求 1 所述的打磨机的打磨盘装置，其特征在于：所述打磨盘 (3) 为圆盘，所述海绵 (4) 及砂纸 (6) 粘贴在打磨盘 (3) 的圆平面上。

一种墙壁打磨机的打磨盘装置

技术领域

[0001] 本实用新型涉及一种打磨机的部件，尤其涉及一种墙壁打磨机的打磨盘装置。

背景技术

[0002] 人们为了粉刷墙壁、粘贴壁纸等，都会对墙壁进行打磨和清洁，在打磨过程中会产生大量的粉尘。现有打磨机的吸尘方式是通过联接外置式的吸尘器或者是在打磨盘外盘的外面设置吸尘风扇来实现的，因为吸尘装置远离粉尘产生处，吸尘效果不是很好。因此，有必要对现有打磨机的打磨盘装置进行改进。

实用新型内容

[0003] 为了解决以上不足，本实用新型提供了一种墙壁打磨机的打磨盘装置，通过在打磨盘背面加设叶片状的肋来增强对粉尘的抽吸作用，以保护环境和工作人员的健康。

[0004] 本实用新型为解决上述技术问题而采用的技术方案是提供一种墙壁打磨机的打磨盘装置，包括外盘，所述外盘上固定有软胶盘，所述外盘的中央轴上安装有打磨盘，所述打磨盘上粘贴有海绵及砂纸，其中：所述软胶盘的边缘形成有褶皱，所述打磨盘的内侧面设有叶片状的肋。

[0005] 上述的墙壁打磨机的打磨盘装置，其中，所述叶片状的肋的旋转方向和打磨盘的转向相同或相反。

[0006] 上述的墙壁打磨机的打磨盘装置，其中，所述叶片状的肋的数目为多个，所述多个叶片状的肋沿打磨盘的圆周方向等弧度分布。

[0007] 上述的墙壁打磨机的打磨盘装置，其中，所述打磨盘为圆盘，所述海绵及砂纸粘贴在打磨盘的圆平面上。

[0008] 本实用新型对比现有技术有如下的有益效果：本实用新型提供的墙壁打磨机的打磨盘装置，通过在外盘的边缘设置软胶盘，软胶盘的边缘形成褶皱，因其软胶的弹性褶皱而具有很好的封闭作用，防止粉尘向外飞逸，同时在打磨盘内侧面上设置的叶片状的肋能很好的起到将粉尘向内抽吸的作用，进一步防止粉尘向外飞逸，保护环境的同时也保护工作人员的健康。

附图说明

[0009] 图 1 为本实用新型的墙壁打磨机的打磨盘装置结构示意图；

[0010] 图 2 为本实用新型打磨盘装置的软胶盘局部放大示意图。

[0011] 图中：

[0012] 1 外盘 2 软胶盘 3 打磨盘

[0013] 31 叶片状的肋 4 海绵 5 中央轴

[0014] 6 砂纸

具体实施方式

[0015] 下面结合附图对本实用新型作进一步的描述。

[0016] 图 1 为本实用新型的墙壁打磨机的打磨盘装置结构示意图；图 2 为本实用新型打磨盘装置的软胶盘局部放大示意图。

[0017] 请参见图 1 和图 2，图 2 为图 1 中 A 处局部放大示意图，本实用新型提供的打磨机的打磨盘装置，包括外盘 1，所述外盘 1 上固定有软胶盘 2，所述外盘 1 的中央轴 5 上安装有打磨盘 3，所述打磨盘 3 上粘贴有海绵 4 及砂纸 6，其中，所述软胶盘 2 的边缘形成有褶皱，所述打磨盘 3 的内侧面设有叶片状的肋 31。

[0018] 本实用新型提供的墙壁打磨机的打磨盘装置，其中：所述叶片状的肋 31 的旋转方向和打磨盘 3 的转向相同或相反；所述打磨盘 3 为圆盘，所述海绵 4 粘贴在打磨盘 3 的圆平面上。所述叶片状的肋 31 的数目为多个，所述多个叶片状的肋 31 沿打磨盘 3 的圆周方向等弧度分布。

[0019] 采用本实用新型的打磨盘装置的软胶盘，因其软胶的弹性褶皱而具有很好的封闭作用，防止粉尘向外飞逸，同时在打磨盘内侧面上设置的叶片状的肋能很好的起到将粉尘向内抽吸的作用，进一步防止粉尘向外飞逸，保护环境的同时也保护工作人员的健康。

[0020] 虽然本实用新型已以较佳实施例揭示如上，然其并非用以限定本实用新型，任何本领域技术人员，在不脱离本实用新型的精神和范围内，当可作些许的修改和完善，因此本实用新型的保护范围当以权利要求书所界定的为准。

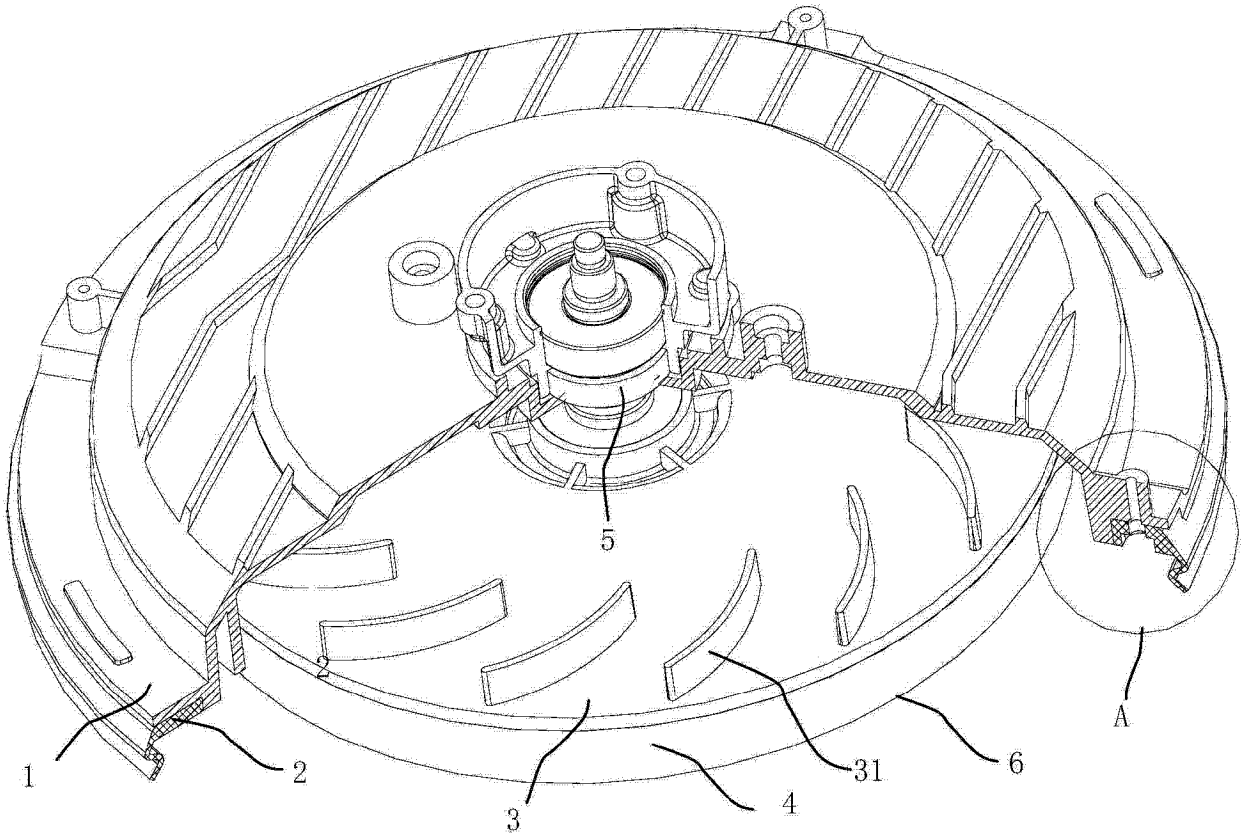

图 1

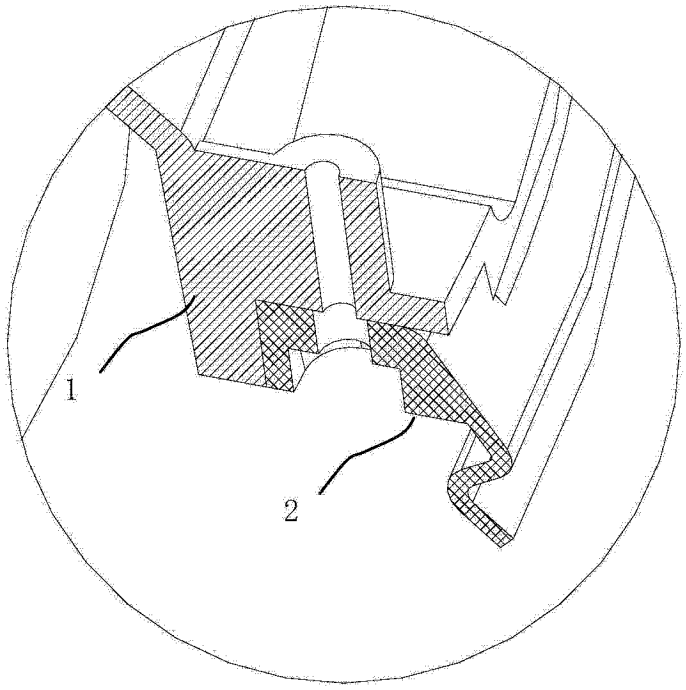

图 2