(19)国家知识产权局

(12)实用新型专利

(10)授权公告号 CN 217012824 U
(45)授权公告日 2022.07.22

(21)申请号 202220202726.3

(22)申请日 2022.01.25

(73)专利权人 无锡红豆运动科技有限公司
地址 214199 江苏省无锡市锡山区东港镇红豆工业城

(72)发明人 张泠西 周博文 高品亚

(74)专利代理机构 无锡市兴为专利代理事务所(特殊普通合伙) 32517
专利代理师 朱荣富

(51)Int.Cl.
A41D 1/02(2006.01)
A41D 27/18(2006.01)

权利要求书1页 说明书3页 附图2页

(54)实用新型名称

一种衬衫夹克

(57)摘要

本实用新型属于服装设计技术领域，具体涉及一种衬衫夹克。本实用新型的衬衫夹克上设置有领子，所述领子包括领座和翻领，所述领座设置在所述夹克本体的领口部，所述翻领从其与领座的连接处往外翻折，所述翻领上设置有用于连接其左右两端的连接件，所述连接件能够保证所述翻领在立起来时将穿着者的口鼻和耳朵围合在翻领的内侧。本实用新型的衬衫夹克的翻领翻折时为常规的衬衫领，当翻领立起来时能够覆盖穿着者的口鼻和耳朵，并且夹克本体上还设置有与领座可拆卸连接的帽子，在秋冬季节特别是冬季，帽子与翻领的配合能够更好地对穿着者的头部进行保暖防护，使得本实用新型的衬衫夹克能够在休闲状态和保暖状态自由切换。

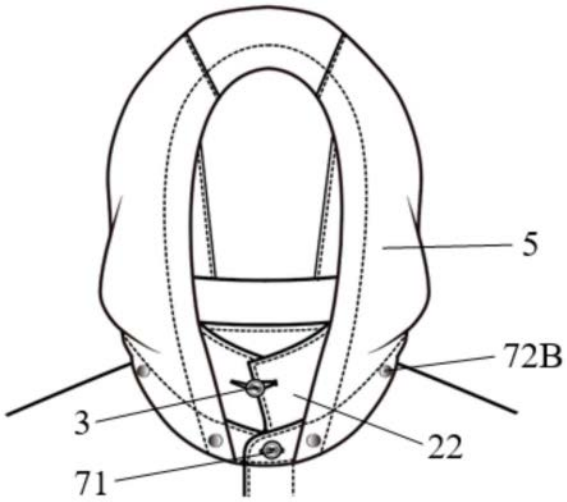

CN 217012824 U

1.一种衬衫夹克,包括夹克本体(1),其特征在于,所述夹克本体(1)上设置有领子(2),所述领子(2)包括领座(21)和翻领(22),所述领座(21)设置在所述夹克本体(1)的领口部,所述翻领(22)从其与领座(21)的连接处往外翻折,所述翻领(22)上设置有用于连接其左右两端的连接件,所述连接件能够保证所述翻领(22)在立起来时将穿着者的口鼻和耳朵围合在翻领(22)的内侧。

2.根据权利要求1所述的衬衫夹克,其特征在于,所述领座(21)和翻领(22)包括外层和内层,所述外层采用防风面料制成,所述内层采用涤纶梭织里布制成。

3.根据权利要求1所述的衬衫夹克,其特征在于,所述夹克本体(1)上还设置有帽子(5),所述帽子(5)通过暗扣(72)与领座(21)可拆卸连接。

4.根据权利要求1所述的衬衫夹克,其特征在于,所述连接件为设置在所述翻领(22)背面的相互配合的纽扣(3)和扣眼(4),所述纽扣(3)通过弹力带(6)固定在所述翻领(22)的一侧,所述扣眼(4)由弹力带(6)围合形成,固定在所述翻领(22)的另一侧。

5.根据权利要求1所述的衬衫夹克,其特征在于,所述夹克本体(1)的门襟(7)处设置有相互配合的纽扣及扣眼,从上往下数,所述门襟(7)上与第一颗纽扣(71)配合的扣眼由弹力带(6)围合形成,第二颗及以下的纽扣均采用暗扣(72),以方便穿着。

6.根据权利要求1-5任一项所述的衬衫夹克,其特征在于,所述夹克本体(1)的前胸处设置有一口袋(8),下摆和袖口处设置有克夫(9)。

7.根据权利要求6所述的衬衫夹克,其特征在于,所述衬衫夹克为夹棉式外套,设置有夹棉里层。

一种衬衫夹克

技术领域

[0001] 本实用新型属于服装设计技术领域，具体涉及一种衬衫夹克。

背景技术

[0002] 衬衫式夹克作为秋冬款外套，一般为翻领或者小立领款式，无法对穿着者的头部特别是口鼻和耳朵进行有效的保暖防护，这导致衬衫式夹克的穿着率大大降低，如何提高衬衫式夹克的穿着率满足消费者多样化的需求成为设计人员进一步改进的设计重点。

发明内容

[0003] 本实用新型的目的是在于克服现有技术中存在的不足，提供一种衬衫夹克。本实用新型的衬衫夹克为夹棉式外套，领子包括领座和翻领，领座设置在夹克本体的领口部，翻领从其与领座的连接处往外翻折，翻折状态时为常规的衬衫领，翻领上设置有用于连接其左右两端的连接件，连接件能够保证翻领在立起来时将穿着者的口鼻和耳朵围合在翻领的内侧，并且夹克本体上还设置有通过暗扣与领座可拆卸连接的帽子，在秋冬季节特别是冬季，帽子与翻领的配合能够更好地对穿着者的头部进行保暖防护，能够在休闲状态和保暖状态自由切换，增加衬衫夹克的穿着率。

[0004] 为实现以上技术目的，本实用新型实施例采用的技术方案是：

[0005] 一种衬衫夹克，包括夹克本体，所述夹克本体上设置有领子，所述领子包括领座和翻领，所述领座设置在所述夹克本体的领口部，所述翻领从其与领座的连接处往外翻折，所述翻领上设置有用于连接其左右两端的连接件，所述连接件能够保证所述翻领在立起来时将穿着者的口鼻和耳朵围合在翻领的内侧。

[0006] 进一步地，所述领座和翻领包括外层和内层，所述外层采用防风面料制成，所述内层采用涤纶梭织里布制成。

[0007] 进一步地，所述夹克本体上还设置有帽子，所述帽子通过暗扣与领座可拆卸连接。

[0008] 进一步地，所述连接件为设置在所述翻领背面的相互配合的纽扣和扣眼，所述纽扣通过弹力带固定在所述翻领的一侧，所述扣眼由弹力带围合形成，固定在所述翻领的另一侧。

[0009] 进一步地，所述夹克本体的门襟处设置有相互配合的纽扣及扣眼，从上往下数，所述门襟上与第一颗纽扣配合的扣眼由弹力带围合形成，第二颗及以下的纽扣均采用暗扣，以方便穿着。

[0010] 进一步地，所述夹克本体的前胸处设置有一口袋，下摆和袖口处设置有克夫。

[0011] 进一步地，所述衬衫夹克为夹棉式外套，设置有夹棉里层。

[0012] 本实用新型实施例提供的技术方案带来的有益效果是：

[0013] 本实用新型的衬衫夹克为夹棉式外套，领子包括领座和翻领，领座设置在夹克本体的领口部，翻领从其与领座的连接处往外翻折，翻折状态时为常规的衬衫领，翻领上设置有用于连接其左右两端的连接件，连接件能够保证翻领在立起来时将穿着者的口鼻和耳朵

围合在翻领的内侧，并且夹克本体上还设置有通过暗扣与领座可拆卸连接的帽子，在秋冬季节特别是冬季，帽子与翻领的配合能够更好地对穿着者的头部进行保暖防护，从而解决了人们既想要衬衫领款式，出门又能保护口鼻的需求，能够在休闲状态和保暖状态自由切换，增加衬衫夹克的穿着率。

附图说明

[0014] 图1是本实用新型翻领翻折状态下衬衫夹克的结构示意图。

[0015] 图2是本实用新型翻领立起状态下领子的结构示意图。

[0016] 图3是图2中采用纽扣和扣眼将领子闭合状态时的结构示意图。

[0017] 图4是图2中领子装上帽子的结构示意图。

[0018] 附图标记说明：1-夹克本体；2-领子；21-领座；22-翻领；3-纽扣；4-扣眼；5-帽子；6-弹力带；7-门襟；71-第一颗纽扣；72-暗扣；72A-公扣；72B-母扣；8-口袋；9-克夫。

具体实施方式

[0019] 在本实用新型的描述中，需要理解的是，方位词如“内、外”“上、下”“左、右”等所指示的方位或位置关系通常是基于附图所示的方位或位置关系，仅是为了便于描述本实用新型和简化描述，在未作相反说明的情况下，这些方位词并不指示和暗示所指的装置或元件必须具有特定的方位或者以特定的方位构造和操作，因此不能理解为对本实用新型保护范围的限制。

[0020] 为了使本实用新型的目的、技术方案及优点更加清楚明白，以下结合附图及实施例，对本实用新型进行进一步详细说明。应当理解，此处所描述的具体实施例仅用以解释本实用新型，并不用于限定本实用新型。

[0021] 实施例1

[0022] 如图1-3所示，一种衬衫夹克，包括夹克本体1，所述夹克本体1上设置有领子2，所述领子2包括领座21和翻领22，所述领座21设置在所述夹克本体1的领口部，所述翻领22从其与领座21的连接处往外翻折，所述翻领22上设置有用于连接其左右两端的连接件，所述连接件能够保证所述翻领22在立起来时将穿着者的口鼻和耳朵围合在翻领22的内侧。

[0023] 所述领座21和翻领22包括外层和内层，所述外层采用100%涤纶防风面料制成，所述内层采用100%涤纶梭织里布制成。

[0024] 所述夹克本体1上还设置有帽子5，所述帽子5通过暗扣72与领座21可拆卸连接。具体地，如图4所示，领座21上设置有暗扣的公扣72A，帽子底围的一圈设置有与公扣72A相配合的母扣72B，通过公扣72A与母扣72B的配合能够实现帽子5与领座21的可拆卸连接，装上帽子进行户外活动可以对头部进行有效的保暖防护。优选地，暗扣72采用亚克力暗扣。

[0025] 所述连接件为设置在所述翻领22背面的纽扣3和扣眼4，所述纽扣3通过弹力带6固定在所述翻领22的一侧，所述扣眼4由弹力带6围合形成，固定在所述翻领22的另一侧。

[0026] 所述夹克本体1的门襟7处设置有相互配合的纽扣及扣眼，从上往下数，与第一颗纽扣71配合的扣眼采用弹力带6围合形成，第二颗及以下的纽扣均采用暗扣72，以保证穿着的方便性。

[0027] 翻领22背面的纽扣3通过弹力带固定，与纽扣配合的扣眼4以及与第一颗纽扣71配

合的扣眼采用弹力带6围合形成，能够确保翻领的内侧贴合在口鼻和耳朵上。

[0028] 所述夹克本体1的前胸处设置有一口袋8，下摆和袖口处设置有克夫9。

[0029] 所述衬衫夹克为夹棉式外套，设置有夹棉里层。

[0030] 如图1所示，当翻领22处于翻折状态时，领子为常规的衬衫领，此时看不到纽扣3和扣眼4；如图2和3所示，当翻领22处于立起状态时，通过设置在翻领22上的纽扣3和扣眼4的配合能够将穿着者的口鼻和耳朵围合在翻领22的内侧，翻领22贴合在穿着者的口鼻和耳朵上；如图4所示，夹克本体1上还设置有通过暗扣与领座可拆卸连接的帽子，在秋冬季节特别是冬季，帽子与翻领的配合能够更好地对穿着者的头部进行保暖防护，从而解决了人们既想要衬衫领款式，出门又能保护口鼻的需求，能够在休闲状态和保暖状态自由切换，增加衬衫夹克的穿着率。

[0031] 最后所应说明的是，以上具体实施方式仅用以说明本实用新型的技术方案而非限制，尽管参照实例对本实用新型进行了详细说明，本领域的普通技术人员应当理解，可以对本实用新型的技术方案进行修改或者等同替换，而不脱离本实用新型技术方案的精神和范围，其均应涵盖在本实用新型的权利要求范围当中。

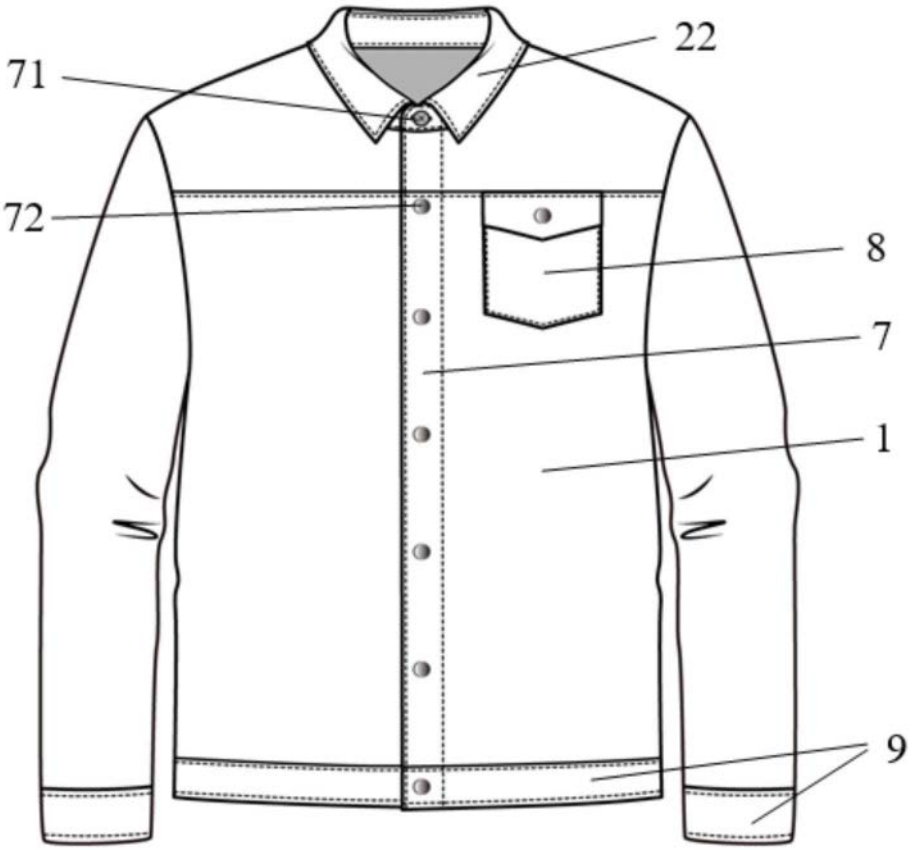

图1

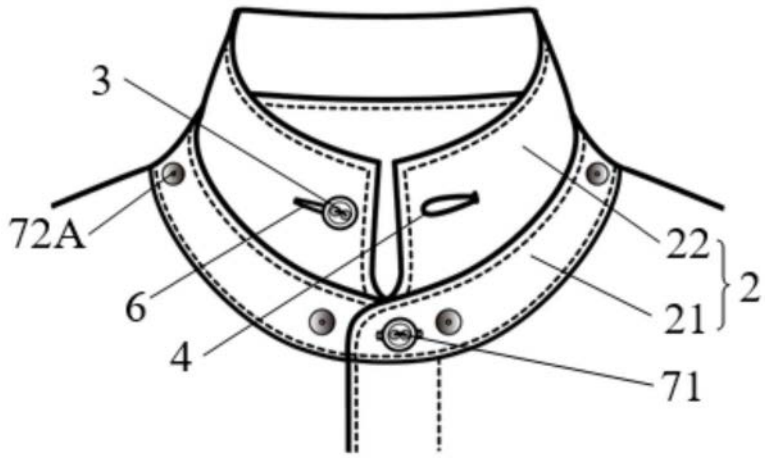

图2

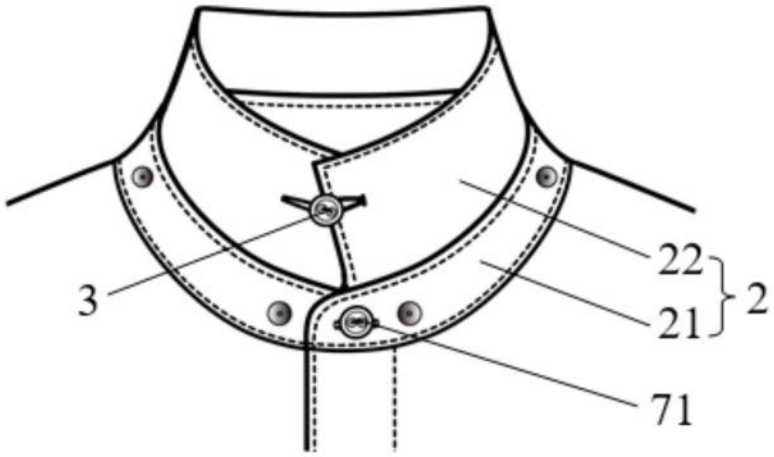

图3

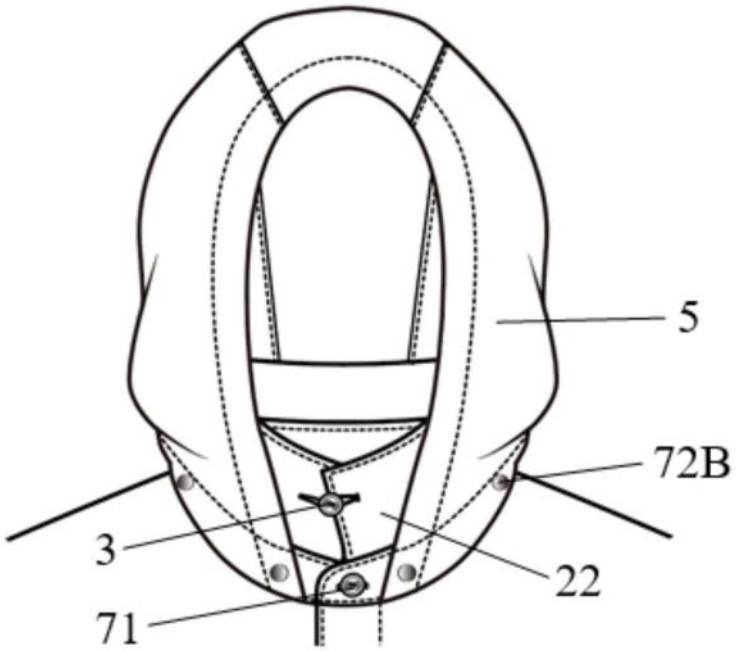

图4