【公報種別】特許法第１７条の２の規定による補正の掲載
【部門区分】第６部門第２区分
【発行日】平成25年9月19日(2013.9.19)

【公開番号】特開2012-3204(P2012-3204A)
【公開日】平成24年1月5日(2012.1.5)
【年通号数】公開・登録公報2012-001
【出願番号】特願2010-140911(P2010-140911)
【国際特許分類】
Ｇ０３Ｇ　15/01　　(2006.01)
【ＦＩ】
Ｇ０３Ｇ　15/01　　Ｙ

【手続補正書】
【提出日】平成25年8月8日(2013.8.8)
【手続補正１】
【補正対象書類名】図面
【補正対象項目名】図１
【補正方法】変更
【補正の内容】

【図１】

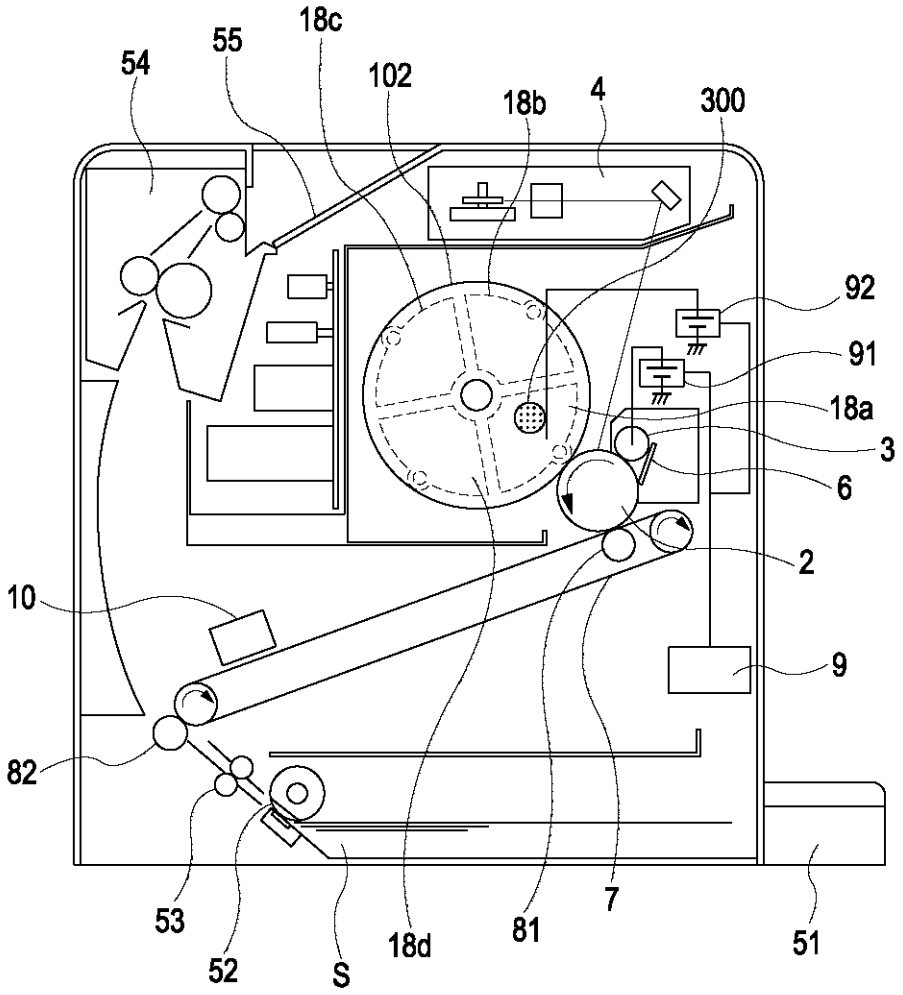

【手続補正２】
【補正対象書類名】図面
【補正対象項目名】図１０
【補正方法】変更

【補正の内容】
【図１０】

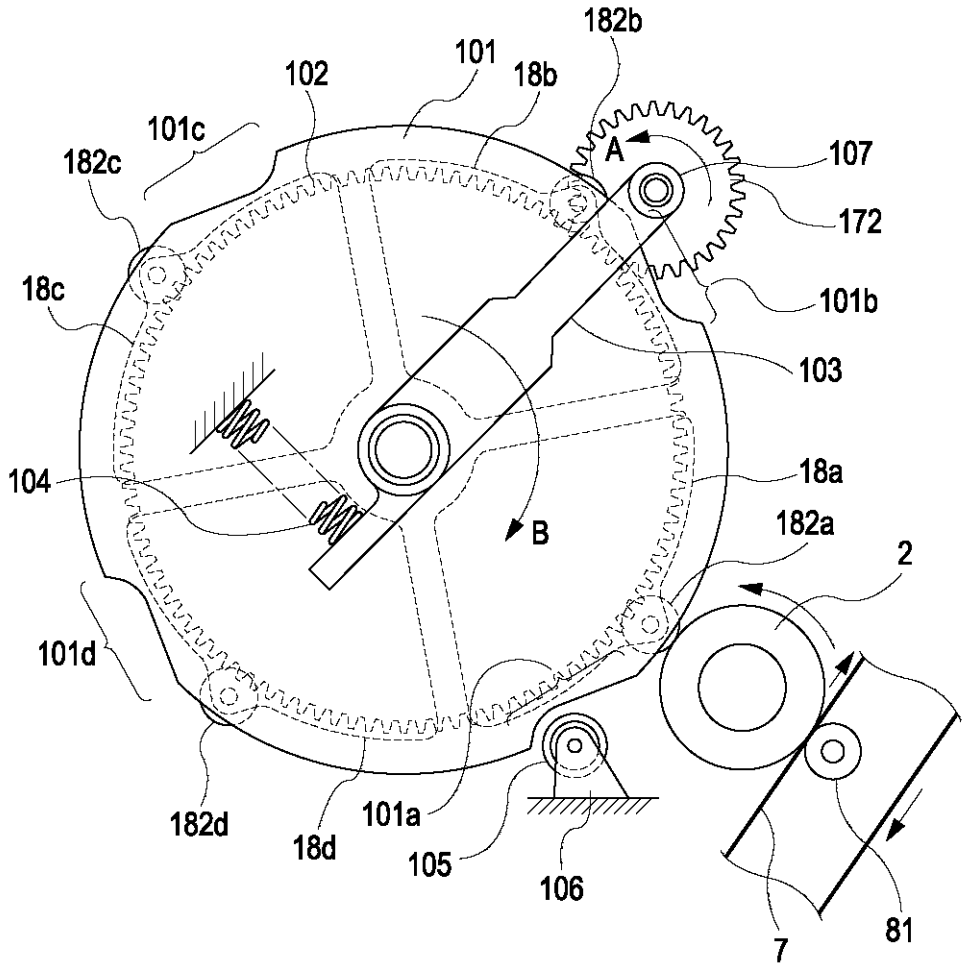
182b
101
102
18b
101c
182c
A
107
172
18c
101b
103
104
18a
B
182a
2
101d
182d
18d
101a
105
106
7
81