(19)国家知识产权局

(12)实用新型专利

(10)授权公告号 CN 216735513 U
(45)授权公告日 2022.06.14

(21)申请号 202220270535.0

(22)申请日 2022.02.10

(73)专利权人 上海赛尔印刷包装材料有限公司
地址 201600 上海市松江区叶榭镇富荣经济园区富园路4号

(72)发明人 何德其 董传志

(51)Int.Cl.
B65D 43/02(2006.01)

权利要求书1页 说明书4页 附图5页

(54)实用新型名称

一种方便拆装的包装纸箱

(57)摘要

本申请涉及一种方便拆装的包装纸箱，其包括纸箱箱体、设置于纸箱箱体顶部的纸箱箱盖、套设置于纸箱箱体底部外侧的纸箱底盒，纸箱箱盖包括顶盖、固定连接于顶盖的边盖，边盖套设于纸箱箱体的顶部外侧壁且与顶盖共同盖合于纸箱箱体，边盖包括固定连接于顶盖一对侧边的第一边盖、固定连接于顶盖另一对侧边的第二边盖，相邻第一边盖与第二边盖之间均为可拆卸连接。本申请具有方便装箱和开箱、稳定性高的效果。

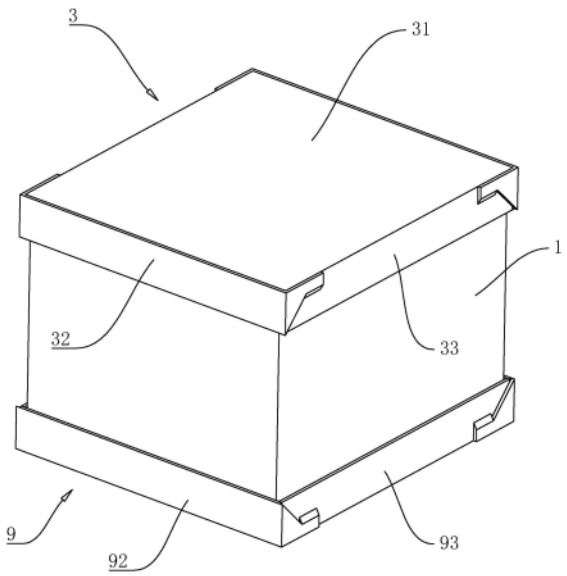

CN 216735513 U

1.一种方便拆装的包装纸箱,其特征在于:包括纸箱箱体(1)、设置于纸箱箱体(1)顶部的纸箱箱盖(3)、套设置于纸箱箱体(1)底部外侧的纸箱底盒(9),所述纸箱箱盖(3)包括顶盖(31)、固定连接于顶盖(31)的边盖,所述边盖套设于纸箱箱体(1)的顶部外侧壁且与所述顶盖(31)共同盖合于纸箱箱体(1),所述边盖包括固定连接于顶盖(31)一对侧边的第一边盖(32)、固定连接于顶盖(31)另一对侧边的第二边盖(33),相邻所述第一边盖(32)与第二边盖(33)之间均为可拆卸连接。

2.根据权利要求1所述的一种方便拆装的包装纸箱,其特征在于:相邻所述第一边盖(32)与第二边盖(33)之间均设置有拼接让位槽(4),每一所述第一边盖(32)的两端均固定连接有连接插件(5),每一所述第二边盖(33)的两端均开设有可供连接插件(5)插设固定的插接孔(331),每一所述连接插件(5)均与其相邻的所述插接孔(331)相配合。

3.根据权利要求2所述的一种方便拆装的包装纸箱,其特征在于:所述连接插件(5)均包括与一所述第一边盖(32)固定连接的连接片(51)、固定连接于连接片(51)的插接片(52),所述插接片(52)可插设于与其相邻的插接孔(331)内。

4.根据权利要求3所述的一种方便拆装的包装纸箱,其特征在于:每一所述连接片(51)与其对应所述插接片(52)的连接处开设有便于插接片(52)翻折插设的预留槽(6),每一所述预留槽(6)均靠近与其相邻的拼接让位槽(4)一侧。

5.根据权利要求1所述的一种方便拆装的包装纸箱,其特征在于:所述第一边盖(32)、所述第二边盖(33)均与所述顶盖(31)一体成型连接,所述第一边盖(32)、第二边盖(33)与所述顶盖(31)的连接处分别压印有便于翻边拼接的拼接翻折槽(7)。

6.根据权利要求3所述的一种方便拆装的包装纸箱,其特征在于:每一所述连接片(51)与其对应所述插接片(52)均为一体成型连接,每一所述连接片(51)与其对应所述插接片(52)的连接处均压印有便于翻折的连接翻折槽(8)。

7.根据权利要求1所述的一种方便拆装的包装纸箱,其特征在于:所述纸箱底盒(9)包括底板(91)、固定连接于底板(91)的边板,所述边板套设于纸箱箱体(1)的底部外侧壁且与所述底板(91)共同套接于纸箱箱体(1)底部;所述边板包括固定连接于底板(91)一对侧边的第一边板(92)、固定连接于底板(91)另一对侧边的第二边板(93),相邻所述第一边板(92)与第二边板(93)之间均为可拆卸连接。

8.根据权利要求7所述的一种方便拆装的包装纸箱,其特征在于:相邻所述第一边板(92)与第二边板(93)之间的连接结构和相邻所述第一边盖(32)与第二边盖(33)之间的连接结构相同。

一种方便拆装的包装纸箱

技术领域

[0001] 本申请涉及包装纸箱技术领域，尤其是涉及一种方便拆装的包装纸箱。

背景技术

[0002] 纸箱包装目前已被广泛应用于人们生产生活当中，纸板一般需要经过切割、压痕、印刷、成型过程制成包装纸箱。

[0003] 目前的一种包装纸箱，如图1所示，包括纸箱箱体1、一体连接于纸箱箱体1顶部的纸箱盖板2，纸箱盖板2包括一对长边盖21和一对宽边盖22，一对长边盖21分别一体连接于纸箱对应长边侧顶部，一对宽边盖22分别一体连接于纸箱对应宽边侧顶部。

[0004] 针对上述中的相关技术，发明人认为在使用上述中的纸箱进行包装时，需要将长边盖与宽边盖盖合后，再通过胶带粘贴进行封箱，操作较为麻烦，也不便于后期开箱操作，影响包装效率；另一方面，相关技术中的纸箱箱体底部在长时间的运输过程中，容易挤压变形，甚至出现破损，从而影响纸箱的包装稳定性和使用寿命。

实用新型内容

[0005] 为了提高包装纸箱的装箱和开箱效率，提高包装纸箱的稳定性，本申请提供一种方便拆装的包装纸箱。

[0006] 本申请提供的一种方便拆装的包装纸箱采用如下的技术方案：

[0007] 一种方便拆装的包装纸箱，包括纸箱箱体、设置于纸箱箱体顶部的纸箱箱盖、套设置于纸箱箱体底部外侧的纸箱底盒，所述纸箱箱盖包括顶盖、固定连接于顶盖的边盖，所述边盖套设于纸箱箱体的顶部外侧壁且与所述顶盖共同盖合于纸箱箱体，所述边盖包括固定连接于顶盖一对侧边的第一边盖、固定连接于顶盖另一对侧边的第二边盖，相邻所述第一边盖与第二边盖之间均为可拆卸连接。

[0008] 通过采用上述技术方案，在对包装纸箱装箱时，将纸箱箱盖盖合于纸箱箱体的顶部，并使第一边盖、第二边盖分别盖合于包装纸箱顶部外侧壁，从而无需实用胶带对包装纸箱进行粘贴封箱，提高了包装效率；通过在纸箱箱体底部设置纸箱底盒，可以提高纸箱箱体底部的支撑稳定性，同时，可以有效减少纸箱箱体底部的撞击变形和磨损，提高纸箱箱体的使用寿命；通过第一边盖、第二边盖之间的可拆卸连接设计，使用时可以快速拼接组装，无需提前在工厂使用胶水或连接钉将纸箱箱盖连接成型，减少了生产成本。

[0009] 可选的，相邻所述第一边盖与第二边盖之间均设置有拼接让位槽，每一所述第一边盖的两端均固定连接有连接插件，每一所述第二边盖的两端均开设有可供连接插件插设固定的插接孔，每一所述连接插件均与其相邻的所述插接孔相配合。

[0010] 通过采用上述技术方案，拼接让位槽能够使得相邻的第一边盖与第二边盖实现翻折，再将翻折后的第一边盖上的连接插件插设至与之相邻的插接孔内，从而实现相邻第一边盖与第二边盖之间的拼接固定，进而达到拼接组装纸箱箱盖的目的。

[0011] 可选的，所述连接插件均包括与一所述第一边盖固定连接的连接片、固定连接于

连接片的插接片，所述插接片可插设于与其相邻的插接孔内。

[0012] 通过采用上述技术方案，连接片起到将插接片与第一边盖连接固定的效果，同时，组装时，先朝向顶盖靠近纸箱箱体的一侧翻折第一边盖、第二边盖，再将连接片朝向其相邻的第二边盖一侧翻折，最后再将插接片翻折插接至相配合的插接孔内，从而实现纸箱箱盖的快速组装。

[0013] 可选的，每一所述连接片与其对应所述插接片的连接处开设有便于插接片翻折插设的预留槽，每一所述预留槽均靠近与其相邻的拼接让位槽一侧。

[0014] 通过采用上述技术方案，开设预留槽可以方便插接片的翻折，实现插接片快速稳定的插设固定。

[0015] 可选的，所述第一边盖、所述第二边盖均与所述顶盖一体成型连接，所述第一边盖、第二边盖与所述顶盖的连接处分别压印有便于翻边拼接的拼接翻折槽。

[0016] 通过采用上述技术方案，一体成型的连接设计提高了生产效率，同时也有助于提高第一边盖、第二边盖分别于顶盖的连接强度；在翻折拼接组装时，拼接翻折槽可以方便翻折，提高了组装效率。

[0017] 可选的，每一所述连接片与其对应所述插接片均为一体成型连接，每一所述连接片与其对应所述插接片的连接处均压印有便于翻折的连接翻折槽。

[0018] 通过采用上述技术方案，一体连接成型同样有助于提高连接片与插接片之间的连接强度，设置连接翻折槽，可以提高翻折插接效率，进一步提高组装效率。

[0019] 可选的，所述纸箱底盒包括底板、固定连接于底板的边板，所述边板套设于纸箱箱体的底部外侧壁且与所述底板共同套接于纸箱箱体底部；所述边板包括固定连接于底板一对侧边的第一边板、固定连接于底板另一对侧边的第二边板，相邻所述第一边板与第二边板之间均为可拆卸连接。

[0020] 通过采用上述技术方案，将第一边板、第二边板设置为可拆卸连接，同样无需提前在工厂使用胶水或连接钉将纸箱箱盖连接成型，使用时即可快速拼接组装，减少生产成本。

[0021] 可选的，相邻所述第一边板与第二边板之间的连接结构和相邻所述第一边盖与第二边盖之间的连接结构相同。

[0022] 通过采用上述技术方案，使得纸箱底盒具备与纸箱箱盖同样的组装效率和结构强度，同时也方便统一生产，提高生产效率。

[0023] 综上所述，本申请包括以下至少一种有益技术效果：

[0024] 1.设置纸箱箱盖，并采用盖合连接的方式对纸箱箱体进行封箱，无需实用胶带对包装纸箱进行粘贴封箱，提高了包装效率；通过在纸箱箱体底部设置纸箱底盒，可以提高纸箱箱体底部的支撑稳定性，并有效减少纸箱箱体底部撞击变形和磨损，延长纸箱箱体的使用寿命；通过第一边盖、第二边盖之间的可拆卸连接设计，使用时可以快速拼接组装，无需提前在工厂使用胶水或连接钉将纸箱箱盖连接成型，减少了生产成本；

[0025] 2.设置拼接让位槽、连接翻折槽，能够有效提高翻折组装的效率，同时能够减少随意翻折对纸板造成的折痕损伤；

[0026] 3.将纸箱底盒与纸箱箱盖使用相同的结构设计，使得纸箱底盒具备与纸箱箱盖同样的组装效率和结构强度，同时也方便统一生产，提高生产效率。

附图说明

[0027] 图1是本申请背景技术中的一种包装纸箱整体示意图。

[0028] 图2是本申请一种方便拆装的包装纸箱的整体示意图。

[0029] 图3是本申请一种方便拆装的包装纸箱的组装拆解图。

[0030] 图4是图3中A部分的局部放大示意图。

[0031] 图5是本申请中纸箱箱盖的平面展示图。

[0032] 附图标记说明:1、纸箱箱体;2、纸箱盖板;21、长边盖;22、宽边盖;3、纸箱箱盖;31、顶盖;32、第一边盖;33、第二边盖;331、插接孔;4、拼接让位槽;5、连接插件;51、连接片;52、插接片;6、预留槽;7、拼接翻折槽;8、连接翻折槽;9、纸箱底盒;91、底板;92、第一边板;93、第二边板。

具体实施方式

[0033] 以下结合附图2-5对本申请作进一步详细说明。

[0034] 本申请实施例公开一种方便拆装的包装纸箱。参照图2,包装纸箱包括纸箱箱体1、设置于纸箱箱体1顶部的纸箱箱盖3、套设于纸箱箱体1底部的纸箱底盒9。纸箱箱体1包括周向设置的四个箱体侧壁、共同设置于四个箱体侧壁底部的箱体底壁,本实施例中是通过连接钉分别实现箱体侧壁之间、箱体侧壁与箱体底壁之间的稳固连接组装,且本实施例中的包装纸箱的纸板采用瓦楞纸板。

[0035] 参照图3,纸箱箱盖3包括顶盖31、固定连接于顶盖31的边盖,边盖包括一体成型连接于顶盖31一对侧边的第一边盖32,在顶盖31另一对侧边一体连接成型有第二边盖33。

[0036] 参照图3和图4,在每个第一边盖32的两端均一体连接有连接插件5,在每一第二边盖33的两端均开设有插接孔331,每个连接插件5均与其相邻的插接孔331相互配合。

[0037] 参照图4和图5,在相邻的第一边盖32与第二边盖33之间分别设置有用于对相邻第一边盖32、第二边盖33进行拆卸连接的拼接让位槽4。连接插件5包括与第一边盖32一体成型连接的连接片51、一体成型连接于连接片51的插接片52,在每个连接片51与其对应插接片52的连接处均开设有预留槽6,预留槽6靠近预期相邻的拼接让位槽4开设,并与拼接让位槽4连通,且预留槽6远离拼接让位槽4的一端呈锐角设置。

[0038] 参照图4和图5,在第一边盖32、第二边盖33与顶盖31的连接处分别压印有拼接翻折槽7,通过设置拼接翻折槽7可以更加准确高效的对第一边盖32和第二边盖33进行翻折。在每个连接片51与其对应的插接片52的连接处均压印有连接翻折槽8,通过设置连接翻折槽8可以更加准确高效的将插接片52翻折插接至插接孔331内。

[0039] 参照图3和图4,纸箱底盒9包括底板91、边板,边板包括一体成型连接于底板91一对侧边的第一边板92、一体成型连接于底板91另一对侧边的第二边板93,相邻第一边板92与第二边板93之间均为可拆卸连接,且相邻第一边板92与第二边板93之间的连接结构和相邻第一边盖32与第二边盖33之间的连接结构相同。

[0040] 本申请实施例一种方便拆装的包装纸箱的实施原理为:组装时,先朝向顶盖31靠近纸箱箱体1的一侧翻折第一边盖32、第二边盖33,再将连接片51朝向与其相邻的第二边盖33一侧翻折,最后再将插接片52翻折插接至相配合的插接孔331内,从而实现一处相邻第一边盖32与第二边盖33的连接固定,按照同样的方式完成剩余的连接组装。按照同样的连接

组装方式完成纸箱底盒9的组装，最后将纸箱箱盖3盖合至纸箱箱体1顶部，将纸箱底盒9套设置纸箱箱体1底部外侧，完成包装纸箱的组装。

[0041] 以上均为本申请的较佳实施例，并非依此限制本申请的保护范围，故：凡依本申请的结构、形状、原理所做的等效变化，均应涵盖于本申请的保护范围之内。

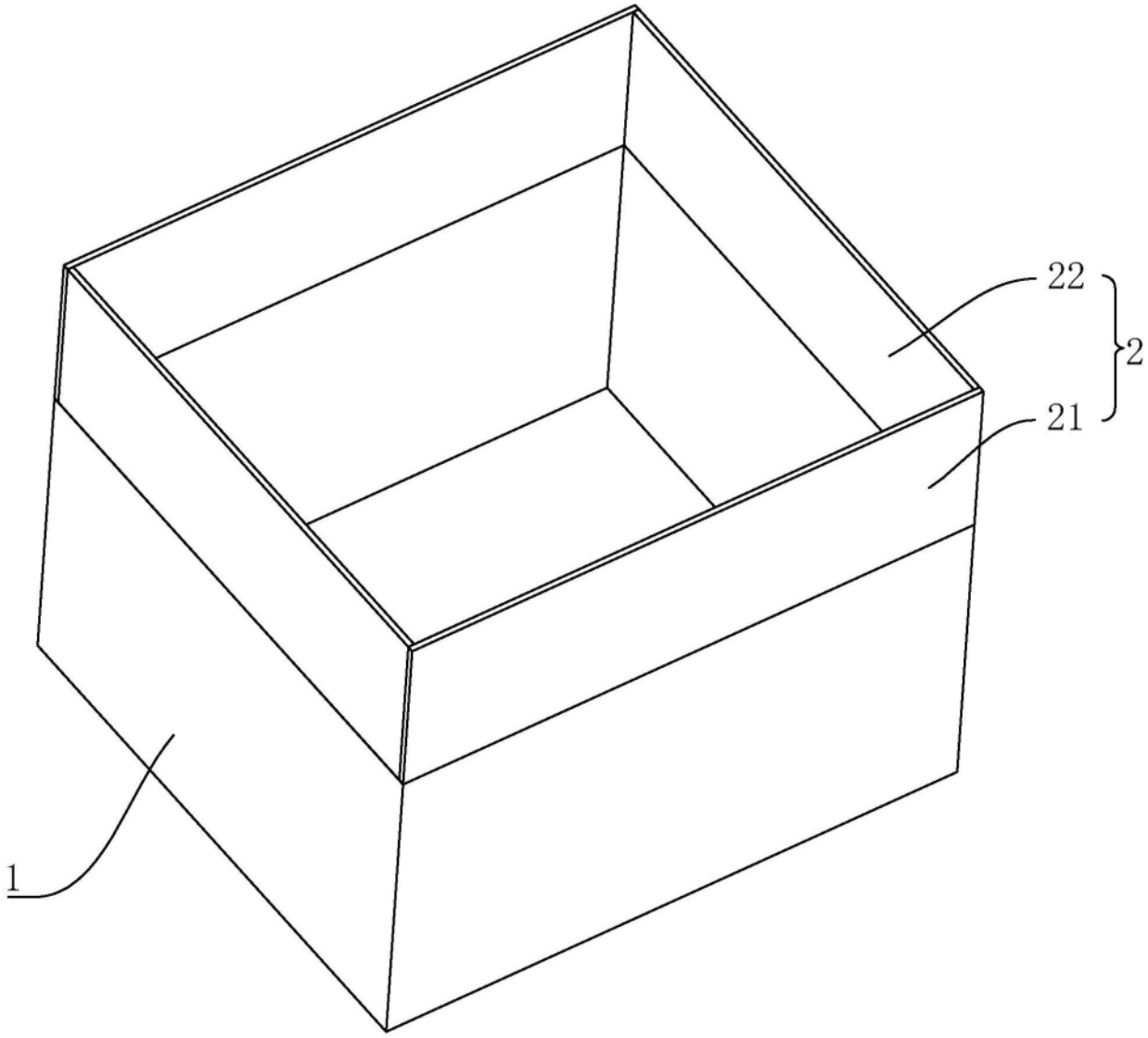

图1

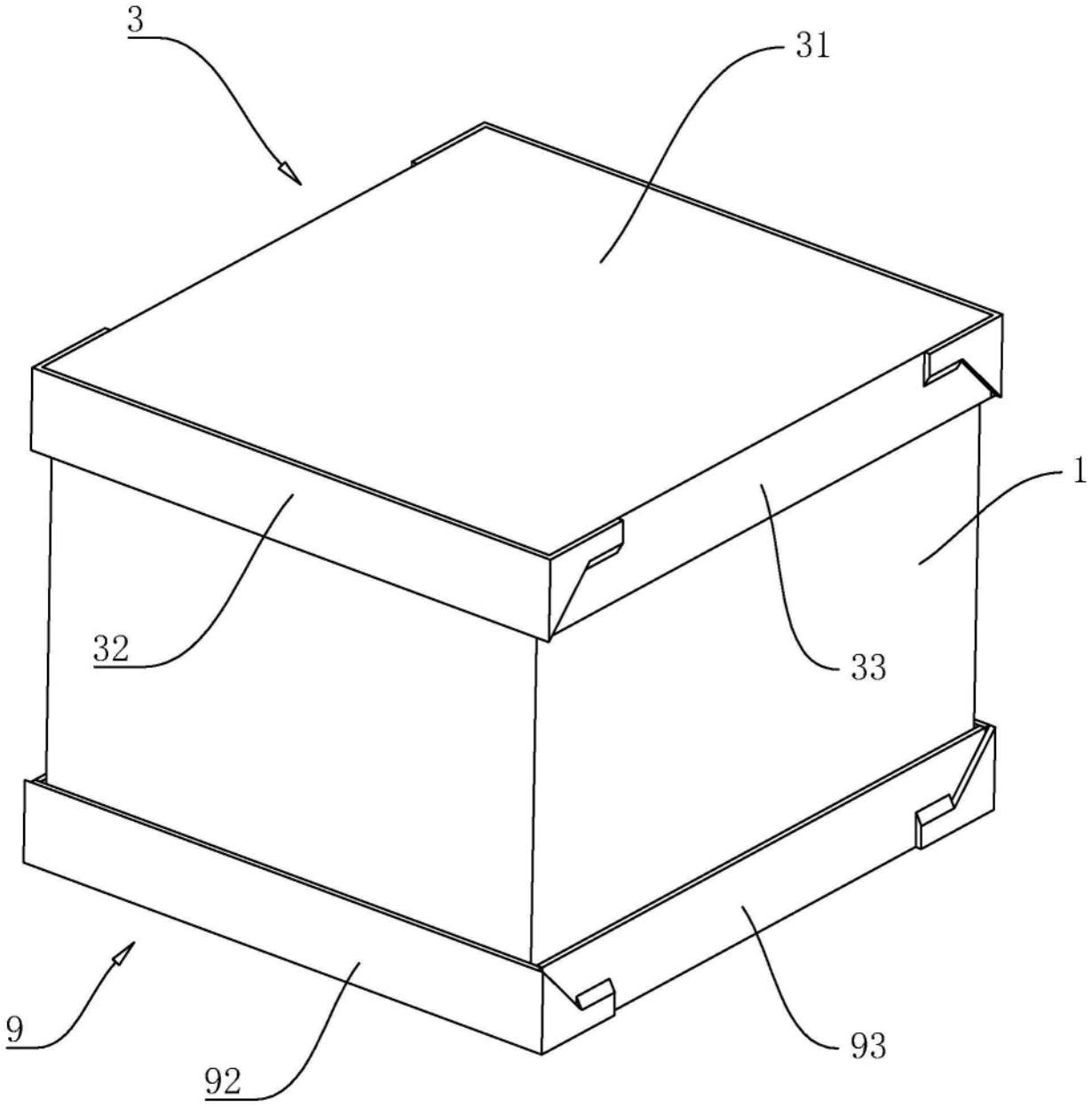

图2

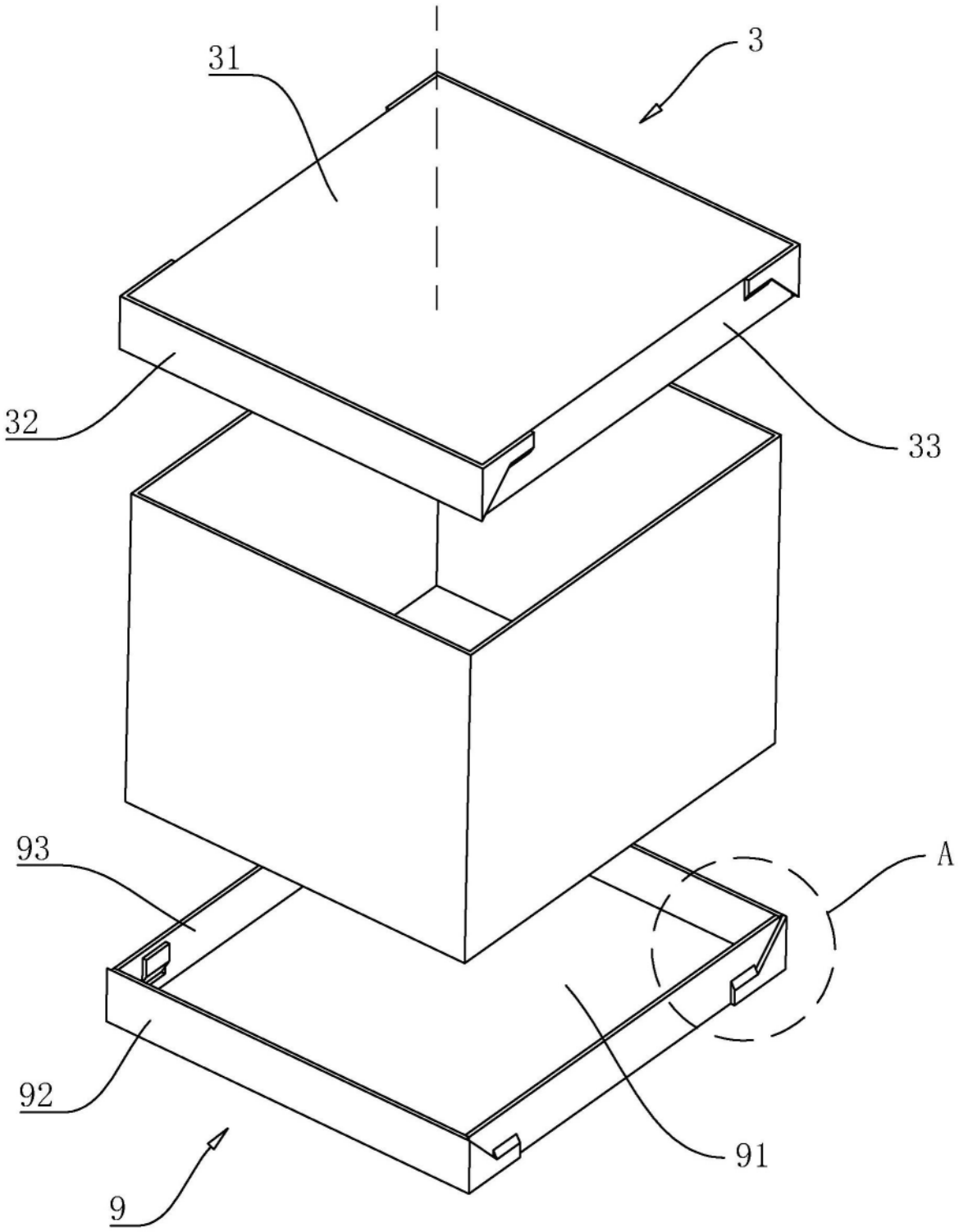

图3

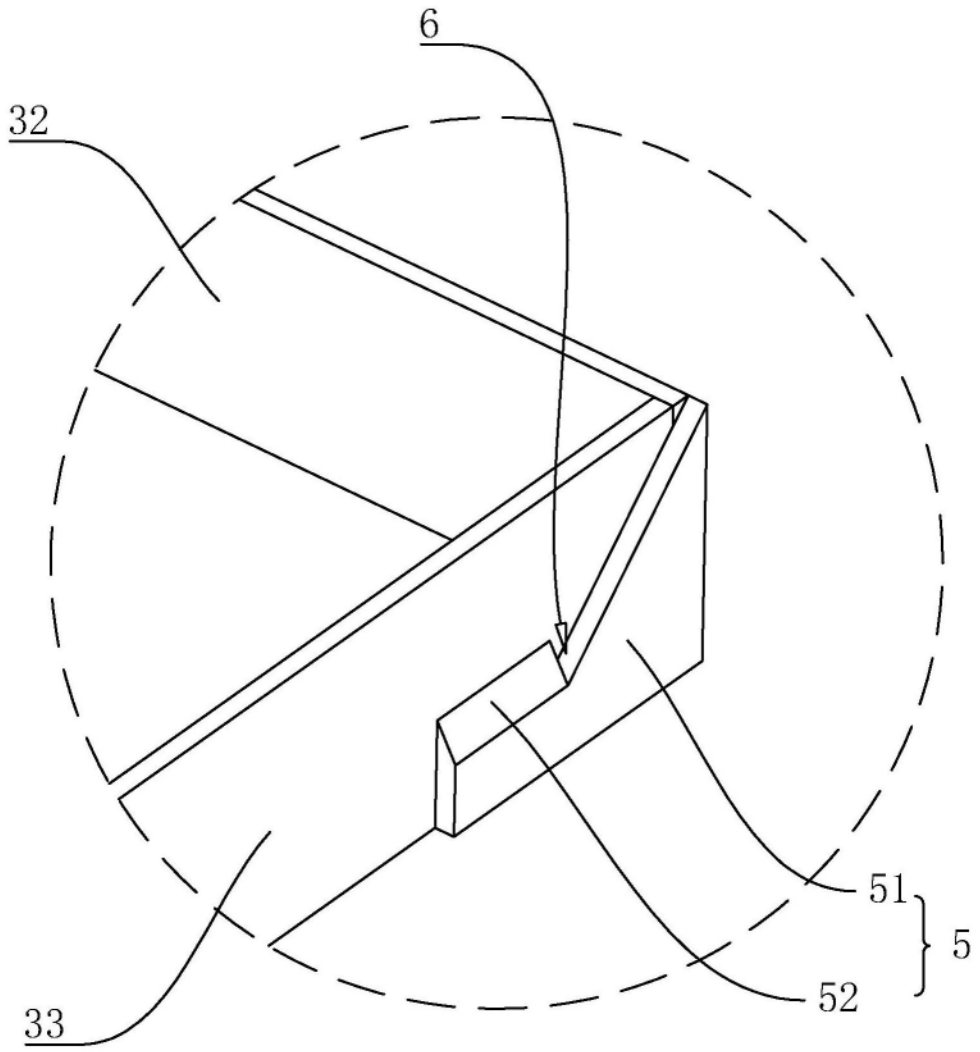

图4

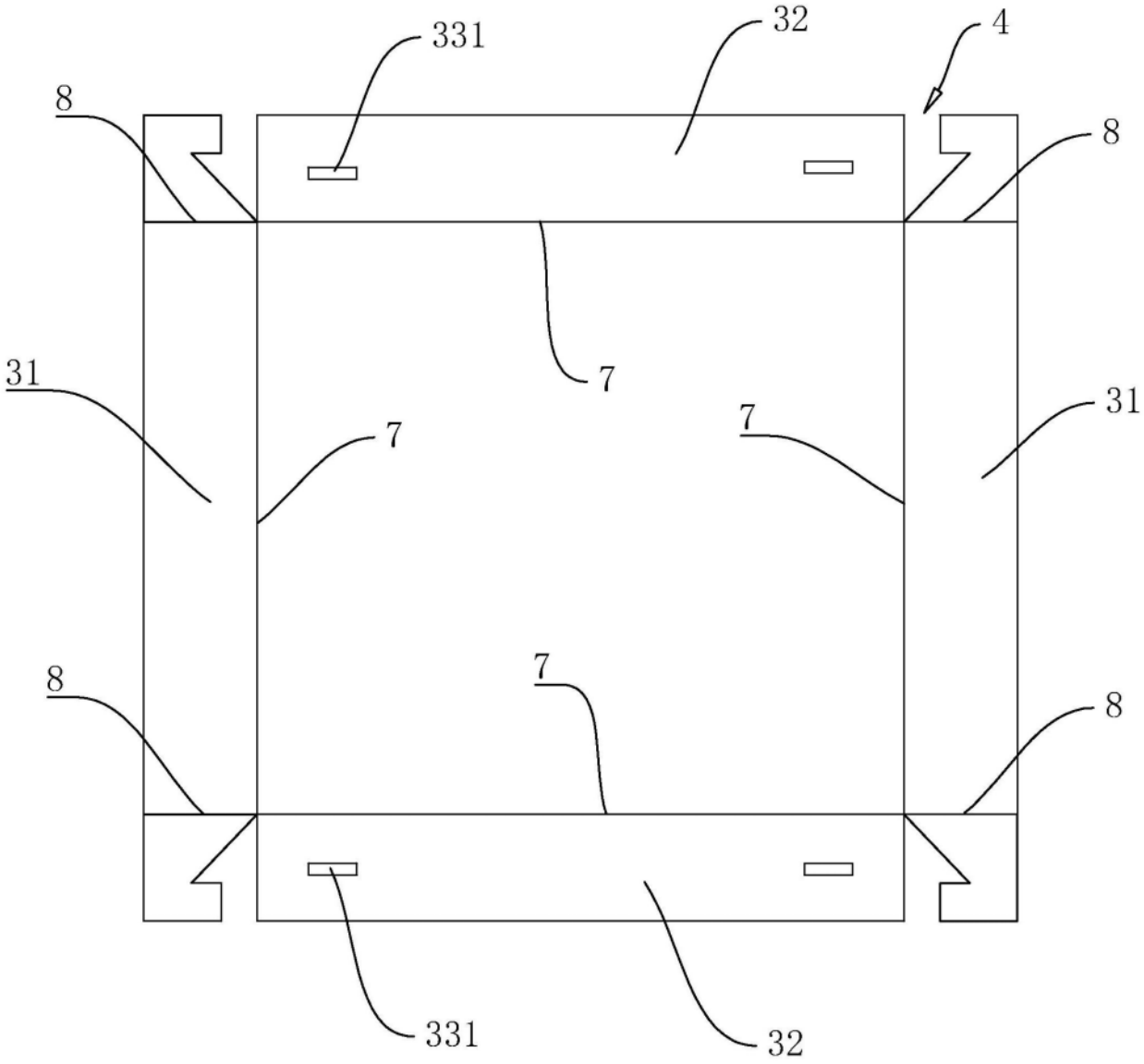

图5