(19)中华人民共和国国家知识产权局

(12)实用新型专利

(10)授权公告号 CN 214833206 U
(45)授权公告日 2021.11.23

(21)申请号 202120277192.6

(22)申请日 2021.01.29

(73)专利权人 哈尔滨满澳科技发展有限公司
地址 150000 黑龙江省哈尔滨市松北区中源大道11088号凯利广场东区15号楼15-41号商服

(72)发明人 宋秭滢

(74)专利代理机构 北京欣鼎专利代理事务所(普通合伙) 11834
代理人 王阳虹

(51)Int.Cl.
E03D 9/05(2006.01)
A61L 9/014(2006.01)
A61L 9/20(2006.01)

权利要求书1页 说明书3页 附图2页

(54)实用新型名称

一种具有快速排除臭味功能的卫生洁具

(57)摘要

本实用新型公开了一种具有快速排除臭味功能的卫生洁具,包括墙体和马桶,所述墙体内开设有空腔一,所述空腔一的两侧内壁均固定连接有两个固定块,所述空腔一内设有安装在四个固定块之间的过滤箱,所述过滤箱的外壁均呈镂空设置,所述过滤箱内设有活性炭吸附装置,所述墙体内开设有空腔二,所述空腔二内安装有抽风机,所述抽风机的输出口连接有排气管,所述排气管远离抽风机的一端连接有固定连接在墙体外壁上的净化箱。本实用新型通过抽风机、过滤箱和净化箱能够将马桶使用过程中产生的臭气快速抽离、过滤吸附和排放,并同时能够使得卫生间内的空气变得清香。

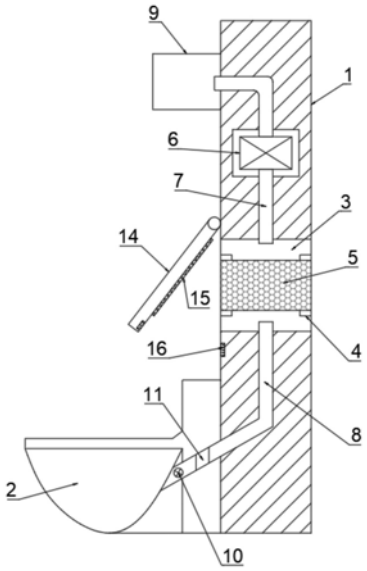

CN 214833206 U

1.一种具有快速排除臭味功能的卫生洁具,包括墙体(1)和马桶(2),其特征在于,所述墙体(1)内开设有空腔一(3),所述空腔一(3)的两侧内壁均固定连接有两个固定块(4),所述空腔一(3)内设有安装在四个固定块(4)之间的过滤箱(5),所述过滤箱(5)的外壁均呈镂空设置,所述过滤箱(5)内设有活性炭吸附装置,所述墙体(1)内开设有空腔二,所述空腔二内安装有抽风机(6),所述抽风机(6)的输出口连接有排气管,所述排气管远离抽风机(6)的一端连接有固定连接在墙体(1)外壁上的净化箱(9),所述净化箱(9)内设有空气清新剂,所述抽风机(6)的输入口与空腔一(3)之间共同连接有抽气管(7),所述空腔一(3)与马桶(2)之间共同连接有导管(8)。

2.根据权利要求1所述的一种具有快速排除臭味功能的卫生洁具,其特征在于,所述导管(8)倾斜朝向马桶(2)设置,所述导管(8)与马桶(2)的连接处设有阀门(10)。

3.根据权利要求1所述的一种具有快速排除臭味功能的卫生洁具,其特征在于,所述墙体(1)的外壁转动连接有密封盖(14),所述密封盖(14)靠近墙体(1)的一侧侧壁和墙体(1)的外壁之间均固定嵌设有磁性相反的两个磁铁块(16)。

4.根据权利要求1所述的一种具有快速排除臭味功能的卫生洁具,其特征在于,所述导管(8)内设有消毒箱(11),所述消毒箱(11)内安装有过滤板(12),所述消毒箱(11)内设有位于过滤板(12)两侧的紫外线灯(13)。

5.根据权利要求3所述的一种具有快速排除臭味功能的卫生洁具,其特征在于,所述密封盖(14)靠近墙体(1)的一侧侧壁固定连接有密封垫(15)。

一种具有快速排除臭味功能的卫生洁具

技术领域

[0001] 本实用新型涉及卫生洁具技术领域，尤其涉及一种具有快速排除臭味功能的卫生洁具。

背景技术

[0002] 卫生洁具是现代建筑中室内配套不可缺少的组成部分，既要满足功能要求，又要考虑节能、节水的新阶段，卫生器具的材质，使用最多的是陶瓷、搪瓷生铁、搪瓷钢板，还有水磨石等，洁具是指在卫生间、厨房应用的陶瓷及五金家居设备，基本简介家居用卫生洁具系指人们盂洗或洗涤用具的器具，用于卫生间和厨房，如洗面器、坐便器、马桶等等。

[0003] 目前卫生间中马桶在使用后产生的臭气主要是通过卫生间顶部的抽排风机排出，功能单一，无法将臭气异味及时排除，导致卫生间臭味熏天。

实用新型内容

[0004] 本实用新型的目的是为了解决背景技术中的问题，而提出的一种具有快速排除臭味功能的卫生洁具。

[0005] 为了实现上述目的，本实用新型采用了如下技术方案：

[0006] 一种具有快速排除臭味功能的卫生洁具，包括墙体和马桶，所述墙体内开设有空腔一，所述空腔一的两侧内壁均固定连接有两个固定块，所述空腔一内设有安装在四个固定块之间的过滤箱，所述过滤箱的外壁均呈镂空设置，所述过滤箱内设有活性炭吸附装置，所述墙体内开设有空腔二，所述空腔二内安装有抽风机，所述抽风机的输出口连接有排气管，所述排气管远离抽风机的一端连接有固定连接在墙体外壁上的净化箱，所述净化箱内设有空气清新剂，所述抽风机的输入口与空腔一之间共同连接有抽气管，所述空腔一与马桶之间共同连接有导管。

[0007] 优选地，所述导管倾斜朝向马桶设置，所述导管与马桶的连接处设有阀门。

[0008] 优选地，所述墙体的外壁转动连接有密封盖，所述密封盖靠近墙体的一侧侧壁和墙体的外壁之间均固定嵌设有磁性相反的两个磁铁块。

[0009] 优选地，所述导管内设有消毒箱，所述消毒箱内安装有过滤板，所述消毒箱内设有位于过滤板两侧的紫外线灯。

[0010] 优选地，所述密封盖靠近墙体的一侧侧壁固定连接有密封垫。

[0011] 与现有的技术相比，本一种具有快速排除臭味功能的卫生洁具的优点在于：

[0012] 1、设置抽风机和过滤箱，通过抽风机将马桶内的臭气经导管抽入至空腔一内，臭气经过滤箱内的活性炭吸附装置吸收后，再经过抽气管和排气管导入至净化箱内，最后经净化箱内的空气清新剂净化后再将清香的空气排放至卫生间内，对臭气加以利用，并使得卫生间内的空气迅速变得清香，提高卫生间内的舒适度；

[0013] 2、设置消毒箱，导入至导管内的臭气经过消毒箱内的过滤板和紫外线灯的杀菌和过滤后，能够有效的对臭气进行第一次的净化；

[0014] 3、设置密封盖，通过转动密封盖，再将空腔一内的过滤箱取出，对过滤箱内的活性炭吸附装置进行更换；

[0015] 综上所述，本实用新型通过抽风机、过滤箱和净化箱能够将马桶使用过程中产生的臭气快速抽离、过滤吸附和排放，并同时能够使得卫生间内的空气变得清香。

附图说明

[0016] 图1为本实用新型提出的一种具有快速排除臭味功能的卫生洁具的结构示意图；

[0017] 图2为本实用新型提出的一种具有快速排除臭味功能的卫生洁具中消毒箱的剖视图。

[0018] 图中：1墙体、2马桶、3空腔一、4固定块、5过滤箱、6抽风机、7抽气管、8导管、9净化箱、10阀门、11消毒箱、12过滤板、13紫外线灯、14密封盖、15密封垫、16磁铁块。

具体实施方式

[0019] 下面将结合本实用新型实施例中的附图，对本实用新型实施例中的技术方案进行清楚、完整地描述，显然，所描述的实施例仅仅是本实用新型一部分实施例，而不是全部的实施例。

[0020] 在本实用新型的描述中，需要理解的是，术语“上”、“下”、“前”、“后”、“左”、“右”、“顶”、“底”、“内”、“外”等指示的方位或位置关系为基于附图所示的方位或位置关系，仅是为了便于描述本实用新型和简化描述，而不是指示或暗示所指的装置或元件必须具有特定的方位、以特定的方位构造和操作，因此不能理解为对本实用新型的限制。

[0021] 参照图1-2，一种具有快速排除臭味功能的卫生洁具，包括墙体1和马桶2，墙体1内开设有空腔一3，空腔一3的两侧内壁均固定连接有两个固定块4，空腔一3内设有安装在四个固定块4之间的过滤箱5，过滤箱5的外壁均呈镂空设置，过滤箱5内设有活性炭吸附装置，墙体1的外壁转动连接有密封盖14，密封盖14靠近墙体1的一侧侧壁固定连接有密封垫15，密封盖14靠近墙体1的一侧侧壁和墙体1的外壁之间均固定嵌设有磁性相反的两个磁铁块16，通过上转密封盖14，再将空腔一3内的过滤箱5取出，便于过滤箱5内的活性炭吸附装置进行更换，更换完成后在下转密封盖14，在两个磁性相反的两个磁铁块16的吸附下，实现对密封盖14的固定，密封垫15提高了密封盖14与空腔一3之间的密封性。

[0022] 墙体1内开设有空腔二，空腔二内安装有抽风机6，抽风机6的输出口连接有排气管，排气管远离抽风机6的一端连接有固定连接在墙体1外壁上的净化箱9，净化箱9内设有空气清新剂，抽风机6的输入口与空腔一3之间共同连接有抽气管7，空腔一3与马桶2之间共同连接有导管8，通过抽风机6将马桶2内的臭气经导管8抽入至空腔一3内，臭气经过滤箱5内的活性炭吸附装置吸收后，再经过抽气管7和排气管导入至净化箱9内，最后经净化箱9内的空气清新剂净化后再将清香的空气排放至卫生间内，对臭气加以利用，并使得卫生间内的空气迅速变得清香，实现了对臭气抽离的同时又提高卫生间内的舒适度。

[0023] 进一步的，导管8倾斜朝向马桶2设置，导管8与马桶2的连接处设有阀门10，阀门10的设置能够避免马桶2内的水倒流至导管8内，再进行抽气时可将阀门10打开，导管8内设有消毒箱11，消毒箱11内安装有过滤板12，消毒箱11内设有位于过滤板12两侧的紫外线灯13，导入至导管8内的臭气经过消毒箱11内的过滤板12和紫外线灯13的过滤和杀菌后，能够对

臭气进行有效的净化。

[0024] 进一步说明，上述固定连接，除非另有明确的规定和限定，否则应做广义理解，例如，可以是焊接，也可以是胶合，或者一体成型设置等本领域技术人员熟知的惯用手段。

[0025] 现对本实用新型的操作原理作如下阐述：

[0026] 通过抽风机6将马桶2内的臭气经导管8抽入至空腔一3内，导入至导管8内的臭气经过消毒箱11内的过滤板12和紫外线灯13的过滤和杀菌后，能够有效的对臭气进行第一次净化，净化后的臭气再经过滤箱5内的活性炭吸附装置吸收后，再经过抽气管7和排气管导入至净化箱9内，最后经净化箱9内的空气清新剂净化后再将清香的空气排放至卫生间内，对臭气加以利用，并使得卫生间内的空气迅速变得清香，实现了对臭气抽离的同时又提高卫生间内的舒适度，当需要对过滤箱5内的过滤装置进行更换时，通过上转密封盖14，再将空腔一3内的过滤箱5取出，便于过滤箱5内的活性炭吸附装置进行更换，更换完成后在下转密封盖14，在两个磁性相反的两个磁铁块16的吸附下，实现对密封盖14的固定，密封垫15提高了密封盖14与空腔一3之间的密封性。

[0027] 以上所述，仅为本实用新型较佳的具体实施方式，但本实用新型的保护范围并不局限于此，任何熟悉本技术领域的技术人员在本实用新型揭露的技术范围内，根据本实用新型的技术方案及其实用新型构思加以等同替换或改变，都应涵盖在本实用新型的保护范围之内。

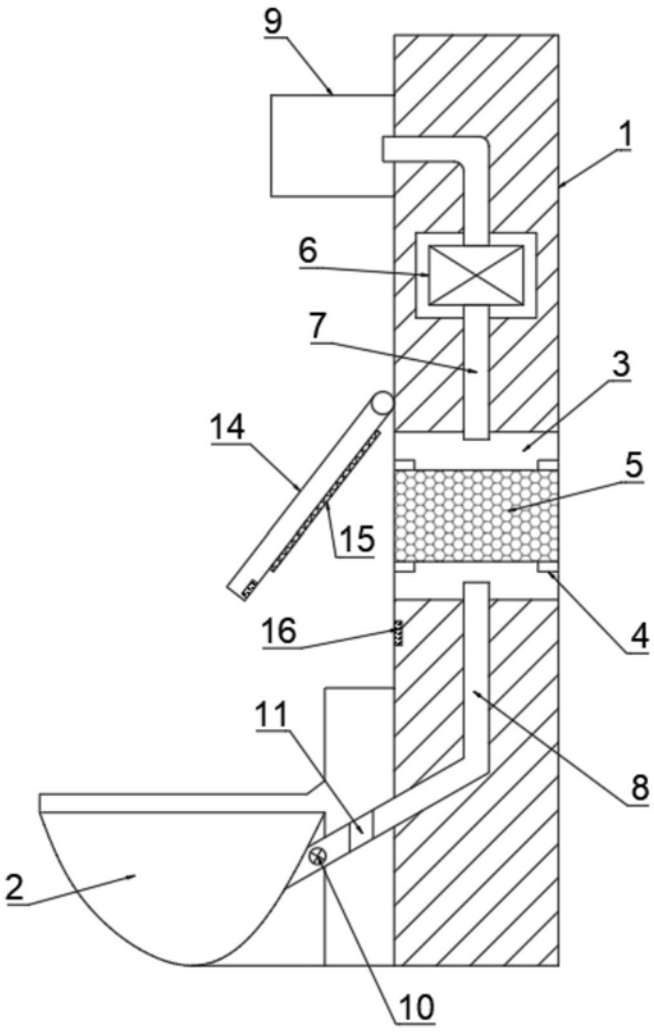

图1

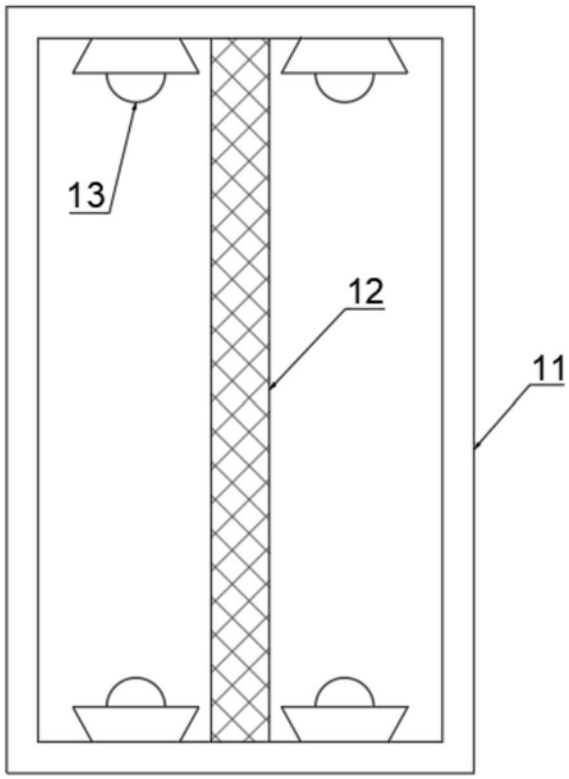

图2