(19)中华人民共和国国家知识产权局

(12)实用新型专利

(10)授权公告号 CN 210326613 U
(45)授权公告日 2020.04.14

(21)申请号 201921586285.6

(22)申请日 2019.09.23

(73)专利权人 重庆新诺泰电气有限公司
地址 400000 重庆市江津区双福新区土堡社区

(72)发明人 王银栋

(51)Int.Cl.
*H02B 1/46*(2006.01)
*H01R 13/04*(2006.01)
*H01R 13/621*(2006.01)

权利要求书1页 说明书2页 附图4页

(54)实用新型名称

一种母线槽插接配电箱

(57)摘要

本实用新型公开了一种母线槽插接配电箱，涉及电力输送母线配套设备技术领域，具体为一种母线槽插接配电箱，包括插接箱、插接箱插接座，所述插接箱的正面铰接有保护盖，所述插接箱的两侧均固定安装有保护盖，所述插接箱的背面固定安装有插接头，所述插接头延伸至插接箱的内腔，所述插接箱的内腔固定安装有断路开关。该母线槽插接配电箱，通过在竖向母线的表面预置安装插接箱插接座，同时配合插接箱的使用，同时配合插接槽以及插接头进行通电，做到即插即用，即插即取避免了传统建筑电井内电源配电箱均由楼栋配电室引入导致电缆耗用量大，线路空间占用，施工成本高的问题，提高了该母线槽插接配电箱的实用性。

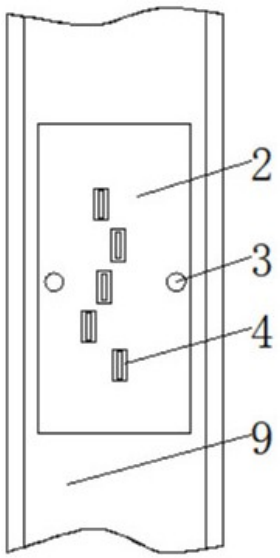


CN 210326613 U

1.一种母线槽插接配电箱，包括插接箱(1)、插接箱插接座(2)，其特征在于：所述插接箱(1)的正面铰接有保护盖(6)，所述插接箱(1)的两侧均固定安装有固定板(5)，所述插接箱(1)的背面固定安装有插接头(8)，所述插接头(8)延伸至插接箱(1)的内腔，所述插接箱(1)的内腔固定安装有断路开关(11)，且断路开关(11)的背面与插接头(8)相连接，所述插接箱插接座(2)预置在竖向母线(9)的表面。

2.根据权利要求1所述的一种母线槽插接配电箱，其特征在于：所述插接箱插接座(2)的表面开设有插接槽(4)，所述插接箱插接座(2)的两侧开设有螺纹固定孔(3)，所述插接箱插接座(2)与插接箱(1)的背面相贴合，且插接头(8)套接至插接槽(4)的内腔。

3.根据权利要求1所述的一种母线槽插接配电箱，其特征在于：所述固定板(5)的内腔螺纹连接有螺纹钉(10)，所述螺纹钉(10)的一端螺纹连接至螺纹固定孔(3)的内腔。

4.根据权利要求1所述的一种母线槽插接配电箱，其特征在于：所述保护盖(6)的表面开设有拉动槽(7)。

# 一种母线槽插接配电箱

## 技术领域

[0001] 本实用新型涉及电力输送母线配套设备技术领域，具体为一种母线槽插接配电箱。

## 背景技术

[0002] 配电箱是按电气接线要求将开关设备、测量仪表、保护电器和辅助设备组装在封闭或半封闭金属柜中或屏幅上，构成低压配电箱。正常运行时可借助手动或自动开关接通或分断电路。故障或不正常运行时借助保护电器切断电路或报警。借测量仪表可显示运行中的各种参数，还可对某些电气参数进行调整，对偏离正常工作状态进行提示或发出信号，现行建筑电井内电源配电箱均由楼栋配电室引入导致电缆耗用量大，线路空间占用空间大，进而导致施工成本高，满足不了现代建筑电井的使用需求，因此我们提出了一种母线槽插接配电箱。

## 实用新型内容

[0003] 针对现有技术的不足，本实用新型提供了一种母线槽插接配电箱，具备操作简单，简化电井内电缆分布，降低材料成本，灵活方便的优点，解决了上述背景技术中提出的现行建筑电井内电源配电箱均由楼栋配电室引入导致电缆耗用量大，线路空间占用，施工成本高的问题。

[0004] 为实现以上操作简单，简化电井内电缆分布，降低材料成本，灵活方便的目的，本实用新型通过以下技术方案予以实现：一种母线槽插接配电箱，包括插接箱、插接箱插接座，所述插接箱的正面铰接有保护盖，所述插接箱的两侧均固定安装有固定板，所述插接箱的背面固定安装有插接头，所述插接头延伸至插接箱的内腔，所述插接箱的内腔固定安装有断路开关，且断路开关的背面与插接头相连接，所述插接箱插接座预置在竖向母线的表面。

[0005] 优选的，所述插接箱插接座的表面开设有插接槽，所述插接箱插接座的两侧开设有螺纹固定孔，所述插接箱插接座与插接箱的背面相贴合，且插接头套接至插接槽的内腔。

[0006] 优选的，所述固定板的内腔螺纹连接有螺纹钉，所述螺纹钉的一端螺纹连接至螺纹固定孔的内腔。

[0007] 优选的，所述保护盖的表面开设有拉动槽。

[0008] 本实用新型提供了一种母线槽插接配电箱，具备以下有益效果：

[0009] 1、该母线槽插接配电箱，通过在竖向母线的表面预置安装插接箱插接座，同时配合插接箱的使用，同时配合插接槽以及插接头进行通电，做到即插即用，即插即取避免了传统建筑电井内电源配电箱均由楼栋配电室引入导致电缆耗用量大，线路空间占用，施工成本高的问题，提高了该母线槽插接配电箱的实用性。

## 附图说明

[0010] 图1为本实用新型竖向母线的结构示意图；

[0011] 图2为本实用新型插接箱背面的结构示意图；

[0012] 图3为本实用新型插接箱正面的结构示意图；

[0013] 图4为本实用新型正面的结构示意图。

[0014] 图中：1、插接箱；2、插接箱插接座；3、螺纹固定孔；4、插接槽；5、固定板；6、保护盖；7、拉动槽；8、插接头；9、竖向母线；10、螺纹钉；11、断路开关。

## 具体实施方式

[0015] 下面将结合本实用新型实施例中的附图，对本实用新型实施例中的技术方案进行清楚、完整地描述，显然，所描述的实施例仅仅是本实用新型一部分实施例，而不是全部的实施例。

[0016] 请参阅图1至图4，本实用新型提供一种技术方案：一种母线槽插接配电箱，包括插接箱1、插接箱插接座2，插接箱1的正面铰接有保护盖6，保护盖6的表面开设有拉动槽7，利用保护盖6可以对插接箱1的内腔结构进行保护，避免在不使用时人员接触到插接箱1内腔的结构导致出现事故等问题，提高了该母线槽插接配电箱的安全性，同时利用拉动槽7便于打开保护盖6，插接箱1的两侧均固定安装有固定板5，固定板5的内腔螺纹连接有螺纹钉10，螺纹钉10的一端螺纹连接至螺纹固定孔3的内腔，通过螺纹钉10和固定板5以及螺纹固定孔3的配合使用，在对该母线槽插接配电箱进行安装时，使用螺纹钉10可以对插接箱1和插接箱插接座2进行固定，简单有效，便于操作，提高了该母线槽插接配电箱的实用性，插接箱1的背面固定安装有插接头8，插接头8延伸至插接箱1的内腔，插接箱1的内腔固定安装有断路开关11，且断路开关11的背面与插接头8相连接，插接箱插接座2预置在竖向母线9的表面，通过在竖向母线9上预置安装插接箱插接座2，同时配合插接箱1的使用，改变了传统建筑电井内电源配电箱均由楼栋配电室引入的配电方式，避免了传统配电方式电缆耗用量大，线路空间广，施工成本高的问题，起到简化电井内电缆分布，降低材料成本的作用，提高了该母线槽插接配电箱实用性，插接箱插接座2的表面开设有插接槽4，插接箱插接座2的两侧开设有螺纹固定孔3，插接箱插接座2与插接箱1的背面相贴合，且插接头8套接至插接槽4的内腔，通过插接头8和插接槽4进行卡接，进而进行导电，实现即插即用，即插即的功能，提高了该母线槽插接配电箱灵活方便的性能。

[0017] 综上，该母线槽插接配电箱，使用时，首先在竖向母线9的表面预置安装插接箱插接座2的安装槽，然后将插接箱插接座2安装至竖向母线9的表面，将插接箱1与插接箱插接座2贴合使插接头8卡接至插接槽4的内腔，然后使用螺纹钉10螺纹连接至螺纹固定孔3和固定板5的内腔，进而对插接箱1与插接箱插接座2进行固定，控制断路开关进行配电，即可。

[0018] 以上所述，仅为本实用新型较佳的具体实施方式，但本实用新型的保护范围并不局限于此，任何熟悉本技术领域的技术人员在本实用新型揭露的技术范围内，根据本实用新型的技术方案及其实用新型构思加以等同替换或改变，都应涵盖在本实用新型的保护范围之内。

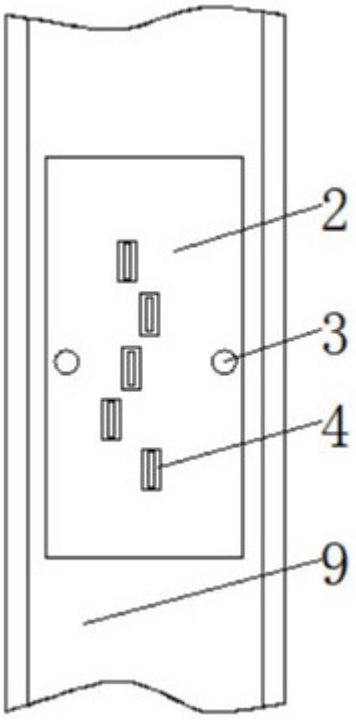


图1

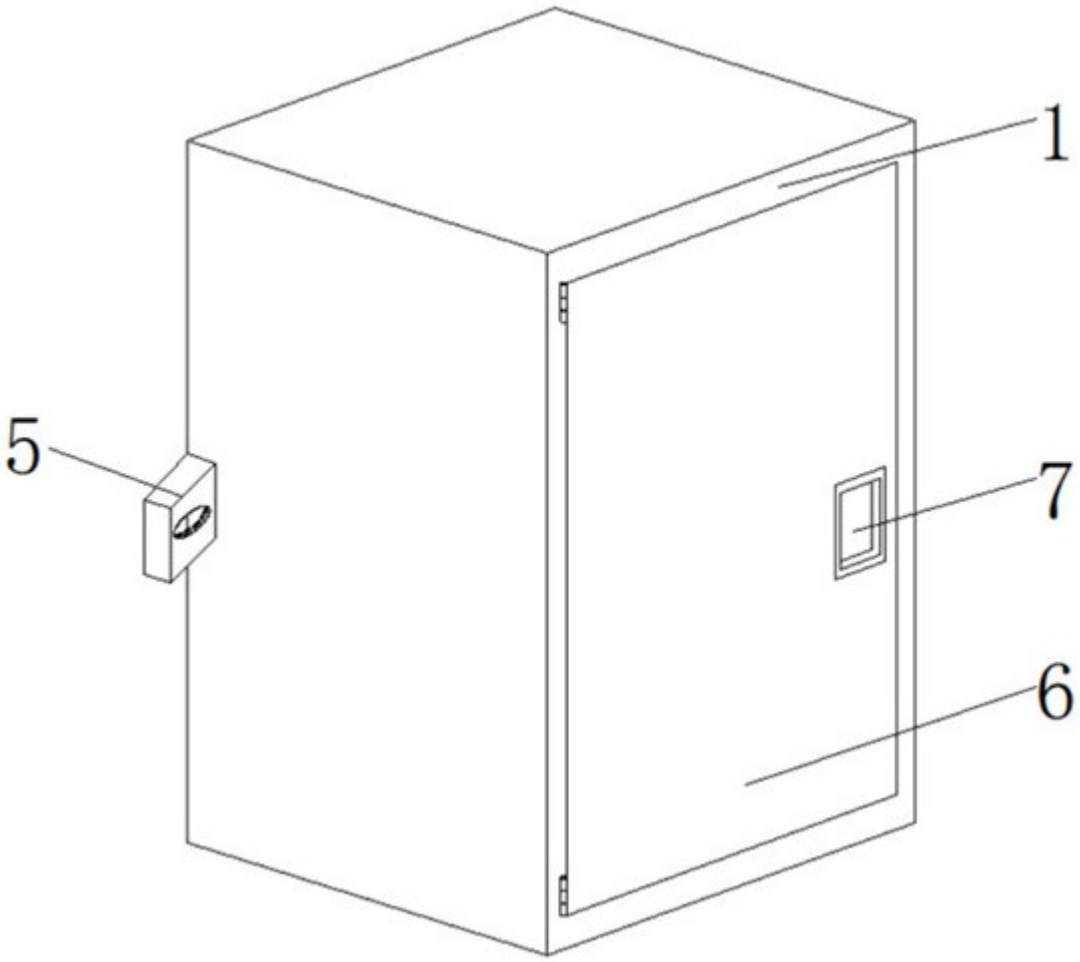


图2

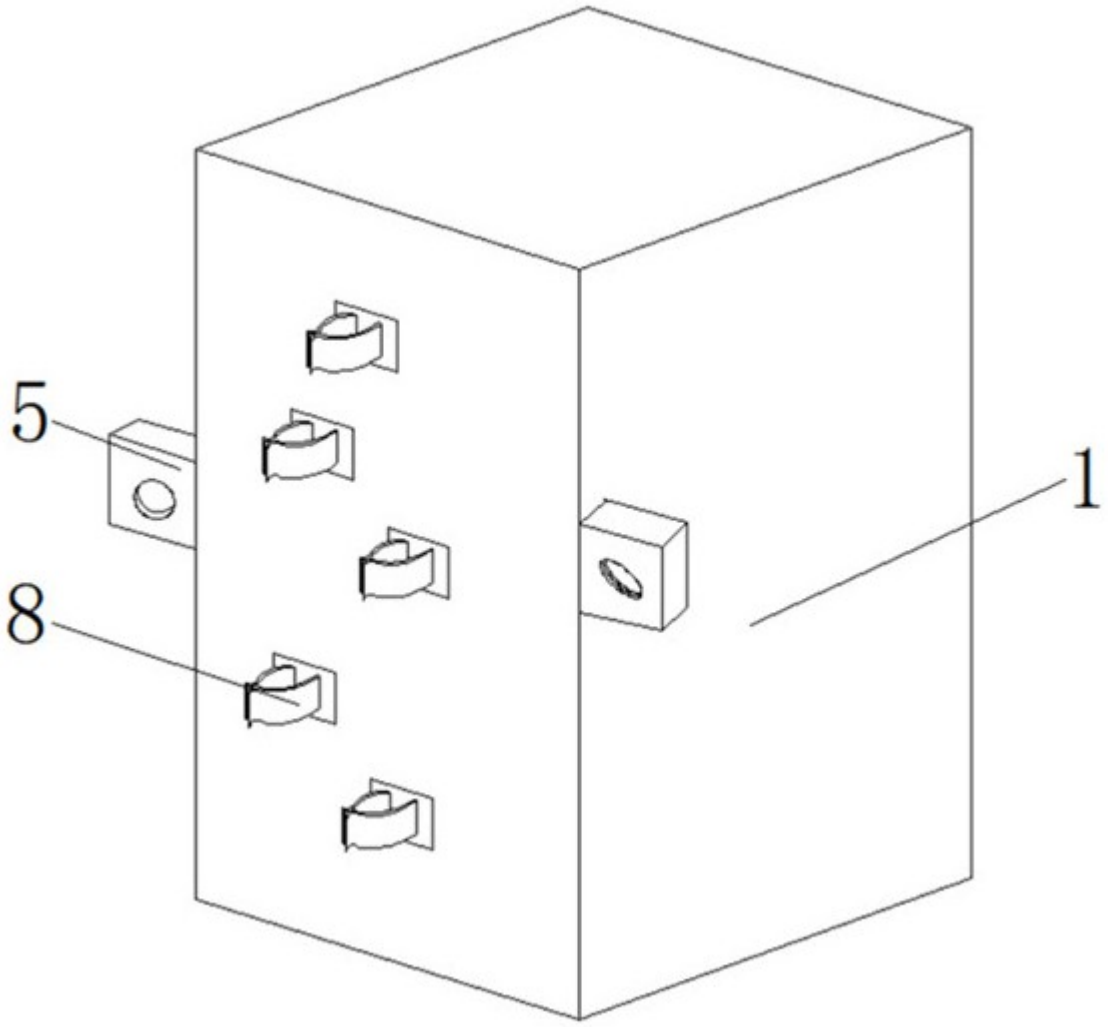


图3

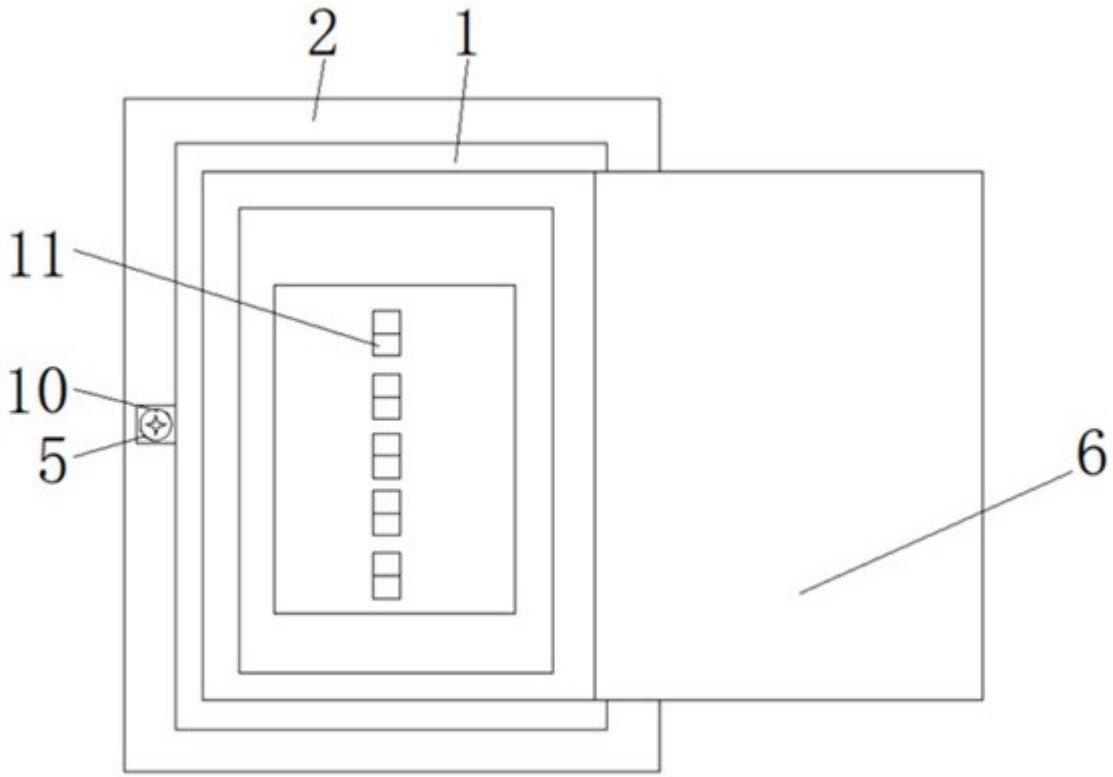


图4