(19)中华人民共和国国家知识产权局

(12)发明专利申请

(10)申请公布号 CN 111616539 A
(43)申请公布日 2020.09.04

(21)申请号 202010535001.1

(22)申请日 2020.06.12

(71)申请人 杭州医迈医疗器械有限公司
地址 310013 浙江省杭州市西湖区西城博司铭座7幢7层704室

(72)发明人 何冬梅

(51)Int.Cl.
A47C 7/46(2006.01)
A47C 7/50(2006.01)
A47C 7/62(2006.01)
A47C 9/00(2006.01)
A61H 15/00(2006.01)

权利要求书2页 说明书5页 附图3页

(54)发明名称

一种具有惩罚效果的减肥工作椅

(57)摘要

一种具有惩罚效果的减肥工作椅，包括所述底座架以及固定设置在底座架上方的底座支撑，所述底座架下方转动安装有行动轮支撑，所述行动轮支撑下方转动安装有行动轮，所述底座支撑上方转动安装有基座，所述基座有下端转动安装有支撑竖杆；本发明结构简单，使用简便，在上班族坐在减肥工作椅上，能够通过工作椅下方的可折叠脚踏板进行锻炼，也能通过用脚踏板提供动力，实现锻炼、按摩、放松，在长时间逃离工位后，会因为气压缸气压将会对他进行相关的惩罚，只有在完成一定的锻炼量以后才能解除相关惩罚，锻炼时候可以调节脚踏板运动的阻力。

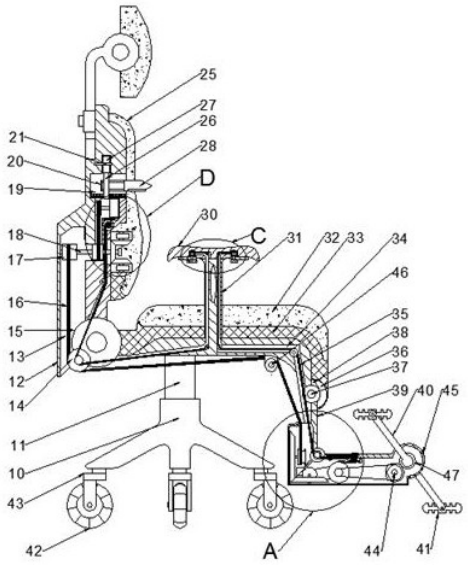

CN 111616539 A

1.一种具有惩罚效果的减肥工作椅，包括所述底座架以及固定设置在底座架上方的底座支撑，所述底座架下方转动安装有行动轮支撑，所述行动轮支撑下方转动安装有行动轮，其特征在于：所述底座支撑上方转动安装有基座，所述基座有下端转动安装有支撑竖杆，所述支撑竖杆内设有传动二号腔，所述传动二号腔上端开口处设置转动滚轮，所述传动二号腔内部左壁上通过转动轴安装有传动二号齿，所述传动二号齿右端通过传动轴安装有初始连接轮，所述支撑竖杆右下端转动安装有折叠支撑轮，所述支撑竖杆通过所述折叠支撑轮转动连接有的运动水平台，所述运动水平台内设置有调节槽，所述调节槽内设有连接支撑杆，所述调节槽右端通过连接支撑杆连接有调节带轮，所诉调节带轮上连接有调节绳，所述运动水平台上方外表面安装有旋钮与所述调节带轮之间通过连接支撑杆固定连接，所述调节带轮下端通过连接支撑杆固定连接有固定齿轮，所述固定齿轮左端啮合安装有压紧螺母，所述运动水平台内部在说是说压紧螺母上下设置有双向滑动槽，所述双向滑动槽内滑动安装有螺栓齿轮，所述螺栓齿轮与所述压紧螺母之间通过螺纹转动连接，所述螺栓齿轮下端固定安装有连接锁，所述运动水平台下方固定安装有弹簧压片，所述弹簧压片左侧固定安装有将胶片，将胶片与所述锥齿轮之间通过距离可以调节，所述运动水平台内部设置有带轮连接箱，所述带轮连接箱后壁转动安装有摩擦轮，所述带轮连接箱左侧后壁转动安装有锥齿轮，所述锥齿轮与所述摩擦轮之间通过皮带传动，所述带轮连接箱下壁转动安装传动一号齿，所述传动一号齿与所述锥齿轮之间啮合传动，所述带轮连接箱右侧后壁转动安装有齿轮盘，所述带轮连接箱右端安装有回转动力齿，所述回转动力齿前后端部安装有支撑架，所述支撑架端部转动安装有脚踏板，所述齿轮盘与所述回转动力齿之间通过齿轮啮合转动。

2.根据权利要求1所述的一种具有惩罚效果的减肥工作椅，其特征在于：所述基座左侧转动安装有角度调整轮，所述角度调整轮上方转动安装有靠背，所述靠背内设置有活动腔，所述活动腔内转动安装有传动横杆，所述传动横杆上固定安装有从动轮，所述从动轮上连接有传动带，所述从动轮中间固定安装有调节带轮，所述传动横杆右端固定安装有传动锥齿轮，所述靠背内右侧设置有齿轮腔，所述齿轮腔上下左右对称转动安装有偏心轮，所述偏心轮相互靠近侧通过传动轴连接有震动锥齿轮，所述震动锥齿轮左侧与所述传动锥齿轮之间啮合传动。

3.根据权利要求2所述的一种具有惩罚效果的减肥工作椅，其特征在于：所述靠背上端设置有约束腔，所述约束腔内安装有约束螺纹杆，所述约束螺纹杆右端固定连接有刺激头，所述约束螺纹杆上转动安装有螺母齿轮，所述螺母齿轮无法左右移动只能实现转动，所述螺母齿轮上端啮合安装有双向齿轮，所述双向齿轮 通过转动横杆传动，所述双向齿轮下方设置有齿轮滑移腔，所述齿轮滑移腔内左端安装有滑移齿轮，所述滑移齿轮下方固定安装有拨动卡爪，所述拨动卡爪下侧固定连接有齿条，所述齿条下方啮合安装有可回转齿轮，所述可回转齿轮内通过扭簧连接有调节绳。

4.根据权利要求1所述的一种具有惩罚效果的减肥工作椅，其特征在于：所述基座上方固定安装有手肘支撑架，所述手肘支撑架上固定安装有手肘支撑板，所述手肘支撑板内部设置有左侧滑移腔与右侧滑移腔，所述左侧滑移腔上壁固定安装有左侧转向轮，所述左侧滑移腔左端转动安装有手柄传动杆，所述手柄传动杆上固定安装有调节轮，所述手柄传动杆下方固定连接有回调手柄，所述回调手柄左端设有限定安放槽，所述手肘支撑板下方固

定安装有加强固定板，所述加强固定板内通过弹簧安装有定位销定，所述定位销定与所述限定安放槽之间滑动安装。

5.根据权利要求4所述的一种具有惩罚效果的减肥工作椅，其特征在于：所述手肘支撑板右侧内部设置有右侧滑移腔，所述右侧滑移腔内上壁安装有右侧转向轮，所述右侧转向轮上缠绕有调节绳，所述右侧滑移腔右端安装有调节滚轮，所述调节滚轮下端连接有转动手柄，所述调节绳与所述调节滚轮之间固定连接。

6.根据权利要求2所述的一种具有惩罚效果的减肥工作椅，其特征在于：所述角度调整轮左下方转动安装有变相轮，所述传动带绕过变相轮与固定在所述回转槽下侧面的指引滚轮连通从动轮与传动二号齿，所述调节带轮通过调节绳绕过中间支撑滚轮与所述调节滚轮之间连接，所述调节绳通过中间滚轮连接调节轮与可回转齿轮。

7.根据权利要求2所述的一种具有惩罚效果的减肥工作椅，其特征在于：所述靠背右侧靠近背侧安装有背部靠垫，所述基座上侧安装有坐垫。

8.根据权利要求7所述的一种具有惩罚效果的减肥工作椅，其特征在于：所述坐垫中设置有回转槽，所述回转槽重安装有回收支点，所述回收支点上侧安装有回转挡块，所述回转挡块在逆时针转动时候会卡在回转槽一侧内壁上。

一种具有惩罚效果的减肥工作椅

技术领域

[0001] 本发明涉及医疗健康技术领域，具体为一种具有惩罚效果的减肥工作椅。

背景技术

[0002] 随着生活节奏的加快，工作压力增大，上班族长时间坐在自己的工作椅上，身体锻炼时间减少，因此上班族的身体健康受到了巨大的威胁，经常会出现一系列疾病，这也是现在社会生活中存在的比较严重的问题，在上班时间也会出现身体疲惫、注意力不集中、等情况，也会出现因为枯燥的工作会出现逃离工位的情况，也这样会降低工作效率，针对上述问题，本发明进行了相关的改进。

发明内容

[0003] 本发明要解决的技术问题是提供一种具有惩罚效果的减肥工作椅，克服了上述的问题。

[0004] 本发明是通过以下技术方案来实现的。

[0005] 本发明的一种具有惩罚效果的减肥工作椅，包括所述底座架以及固定设置在底座架上方的底座支撑，所述底座架下方转动安装有行动轮支撑，所述行动轮支撑下方转动安装有行动轮，所述底座支撑上方转动安装有基座，所述基座有下端转动安装有支撑竖杆，所述支撑竖杆内设有传动二号腔，所述传动二号腔上端开口处设置转动滚轮，所述传动二号腔内部左壁上通过转动轴安装有传动二号齿，所述传动二号齿右端通过传动轴安装有初始连接轮，所述支撑竖杆右下端转动安装有折叠支撑轮，所述支撑竖杆通过所述折叠支撑轮转动连接有的运动水平台，所述运动水平台内设置有调节槽，所述调节槽内设有连接支撑杆，所述调节槽右端通过连接支撑杆连接有调节带轮，所诉调节带轮上连接有调节绳，所述运动水平台上方外表面安装有旋钮与所述调节带轮之间通过连接支撑杆固定连接，所述调节带轮下端通过连接支撑杆固定连接有固定齿轮，所述固定齿轮左端啮合安装有压紧螺母，所述运动水平台内部在说是说压紧螺母上下设置有双向滑动槽，所述双向滑动槽内滑动安装有螺栓齿轮，所述螺栓齿轮与所述压紧螺母之间通过螺纹转动连接，所述螺栓齿轮下端固定安装有连接锁，所述运动水平台下方固定安装有弹簧压片，所述弹簧压片左侧固定安装有将胶片，将胶片与所述锥齿轮之间通过距离可以调节，所述运动水平台内部设置有带轮连接箱，所述带轮连接箱后壁转动安装有摩擦轮，所述带轮连接箱左侧后壁转动安装有锥齿轮，所述锥齿轮与所述摩擦轮之间通过皮带传动，所述带轮连接箱下壁转动安装传动一号齿，所述传动一号齿与所述锥齿轮之间啮合传动，所述带轮连接箱右侧后壁转动安装有齿轮盘，所述带轮连接箱右端安装有回转动力齿，所述回转动力齿前后端部安装有支撑架，所述支撑架端部转动安装有脚踏板，所述齿轮盘与所述回转动力齿之间通过齿轮啮合转动。

[0006] 进一步的，所述基座左侧转动安装有角度调整轮，所述角度调整轮上方转动安装有靠背，所述靠背内设置有活动腔，所述活动腔内转动安装有传动横杆，所述传动横杆上固

定安装有从动轮，所述从动轮上连接有传动带，所述从动轮中间固定安装有调节带轮，所述传动横杆右端固定安装有传动锥齿轮，所述靠背内右侧设置有齿轮腔，所述齿轮腔上下左右对称转动安装有偏心轮，所述偏心轮相互靠近侧通过传动轴连接有震动锥齿轮，所述震动锥齿轮左侧与所述传动锥齿轮之间啮合传动。

[0007] 进一步的，所述靠背上端设置有约束腔，所述约束腔内安装有约束螺纹杆，所述约束螺纹杆右端固定连接有刺激头，所述约束螺纹杆上转动安装有螺母齿轮，所述螺母齿轮无法左右移动只能实现转动，所述螺母齿轮上端啮合安装有双向齿轮，所述双向齿轮 通过转动横杆传动，所述双向齿轮下方设置有齿轮滑移腔，所述齿轮滑移腔内左端安装有滑移齿轮，所述滑移齿轮下方固定安装有拨动卡爪，所述拨动卡爪下侧固定连接有齿条，所述齿条下方啮合安装有可回转齿轮，所述可回转齿轮内通过扭簧连接有调节绳。

[0008] 进一步的，所述基座上方固定安装有手肘支撑架，所述手肘支撑架上固定安装有手肘支撑板，所述手肘支撑板内部设置有左侧滑移腔与右侧滑移腔，所述左侧滑移腔上壁固定安装有左侧转向轮，所述左侧滑移腔左端转动安装有手柄传动杆，所述手柄传动杆上固定安装有调节轮，所述手柄传动杆下方固定连接有回调手柄，所述回调手柄左端设有限定安放槽，所述手肘支撑板下方固定安装有加强固定板，所述加强固定板内通过弹簧安装有定位销定，所述定位销定与所述限定安放槽之间滑动安装。

[0009] 进一步的，所述手肘支撑板右侧内部设置有右侧滑移腔，所述右侧滑移腔内上壁安装有右侧转向轮，所述右侧转向轮上缠绕有调节绳，所述右侧滑移腔右端安装有调节滚轮，所述调节滚轮下端连接有转动手柄，所述调节绳与所述调节滚轮之间固定连接。

[0010] 进一步的，所述角度调整轮左下方转动安装有变相轮，所述传动带绕过变相轮与固定在所述回转槽下侧面的指引滚轮连通从动轮与传动二号齿，所述调节带轮通过调节绳绕过中间支撑滚轮与所述调节滚轮之间连接，所述调节绳通过中间滚轮连接调节轮与可回转齿轮。

[0011] 进一步的，所述坐垫中设置有回转槽，所述回转槽重安装有回收支点，所述回收支点上侧安装有回转挡块，所述回转挡块在逆时针转动时候会卡在回转槽一侧内壁上。

[0012] 进一步的，所述靠背右侧靠近背侧安装有背部靠垫，所述基座上侧安装有坐垫。

[0013] 本发明的有益效果 ：在上班族坐在减肥工作椅上，能够通过工作椅下方的可折叠脚踏板进行锻炼，也能通过用脚踏板提供动力，实现锻炼、按摩、放松，在长时间逃离工位后，会因为气压缸气压将会对他进行相关的惩罚，只有在完成一定的锻炼量以后才能解除相关惩罚，锻炼时候可以调节脚踏板运动的阻力。

附图说明

[0014] 为了更清楚地说明发明实施例或现有技术中的技术方案，下面将对实施例或现有技术描述中所需要使用的附图作简单地介绍，显而易见地，下面描述中的附图仅仅是发明的一些实施例，对于本领域普通技术人员来讲，在不付出创造性劳动的前提下，还可以根据这些附图获得其他的附图。

[0015] 图1是本发明整体结构示意图；

图2是图1中A处结构示意图；

图3是图2中B处结构示意图；

图4是图1中C处结构示意图；

图5是图1中D处结构示意图。

具体实施方式

[0016] 下面结合图1-5对本发明进行详细说明，其中，为叙述方便，现对下文所说的方位规定如下：下文所说的上下左右前后方向与图1本身投影关系的上下左右前后方向一致。

[0017] 结合附图 1-5所述的一种具有惩罚效果的减肥工作椅，包括所述底座架10以及固定设置在底座架10上方的底座支撑，所述底座架10下方转动安装有行动轮支撑43，所述行动轮支撑43下方转动安装有行动轮42，所述底座支撑上方转动安装有基座33，所述基座33有下端转动安装有支撑竖杆39，所述支撑竖杆39内设有传动二号腔92，所述传动二号腔92上端开口处设置转动滚轮，所述传动二号腔92内部左壁上通过转动轴安装有传动二号齿50，所述传动二号齿50右端通过传动轴安装有初始连接轮55，所述支撑竖杆39右下端转动安装有折叠支撑轮54，所述支撑竖杆39通过所述折叠支撑轮54转动连接有的运动水平台45，所述运动水平台45内设置有调节槽56，所述调节槽56内设有连接支撑杆63，所述调节槽56右端通过连接支撑杆63连接有调节带轮65，所诉调节带轮65上连接有调节绳35，所述运动水平台45上方外表面安装有旋钮64与所述调节带轮65之间通过连接支撑杆63固定连接，所述调节带轮65下端通过连接支撑杆63固定连接有固定齿轮62，所述固定齿轮62左端啮合安装有压紧螺母61，所述运动水平台45内部在说是说压紧螺母61上下设置有双向滑动槽89，所述双向滑动槽89内滑动安装有螺栓齿轮60，所述螺栓齿轮60与所述压紧螺母61之间通过螺纹转动连接，所述螺栓齿轮60下端固定安装有连接锁59，所述运动水平台45下方固定安装有弹簧压片57，所述弹簧压片57左侧固定安装有将胶片58，将胶片58与所述锥齿轮52之间通过距离可以调节，所述运动水平台45内部设置有带轮连接箱90，所述带轮连接箱90后壁转动安装有摩擦轮51，所述带轮连接箱90左侧后壁转动安装有锥齿轮52，所述锥齿轮52与所述摩擦轮51之间通过皮带传动，所述带轮连接箱90下壁转动安装传动一号齿49，所述传动一号齿49与所述锥齿轮52之间啮合传动，所述带轮连接箱90右侧后壁转动安装有齿轮盘44，所述带轮连接箱90右端安装有回转动力齿47，所述回转动力齿47前后端部安装有支撑架40，所述支撑架40端部转动安装有脚踏板41，所述齿轮盘44与所述回转动力齿47之间通过齿轮啮合转动。

[0018] 有益地，所述基座33左侧转动安装有角度调整轮15，所述角度调整轮15上方转动安装有靠背12，所述靠背12内设置有活动腔13，所述活动腔13内转动安装有传动横杆18，所述传动横杆18上固定安装有从动轮17，所述从动轮17上连接有传动带16，所述从动轮17中间固定安装有调节带轮79，所述传动横杆18右端固定安装有传动锥齿轮87，所述靠背12内右侧设置有齿轮腔88，所述齿轮腔88上下左右对称转动安装有偏心轮85，所述偏心轮85相互靠近侧通过传动轴连接有震动锥齿轮86，所述震动锥齿轮86左侧与所述传动锥齿轮87之间啮合传动，有益地，所述靠背12上端设置有约束腔19，所述约束腔19内安装有约束螺纹杆20，所述约束螺纹杆20右端固定连接有刺激头28，所述约束螺纹杆20上转动安装有螺母齿轮26，所述螺母齿轮26无法左右移动只能实现转动，所述螺母齿轮26上端啮合安装有双向齿轮27，所述双向齿轮27 通过转动横杆21传动，所述双向齿轮27下方设置有齿轮滑移腔81，所述齿轮滑移腔81内左端安装有滑移齿轮80，所述滑移齿轮80下方固定安装有拨动卡

爪83，所述拨动卡爪83下侧固定连接有齿条82，所述齿条82下方啮合安装有可回转齿轮84，所述可回转齿轮84内通过扭簧连接有调节绳35。

[0019] 有益地，所述基座33上方固定安装有手肘支撑架31，所述手肘支撑架31上固定安装有手肘支撑板30，所述手肘支撑板30内部设置有左侧滑移腔67与右侧滑移腔68，所述左侧滑移腔67上壁固定安装有左侧转向轮73，所述左侧滑移腔67左端转动安装有手柄传动杆75，所述手柄传动杆75上固定安装有调节轮74，所述手柄传动杆75下方固定连接有回调手柄78，所述回调手柄78左端设有限定安放槽77，所述手肘支撑板30下方固定安装有加强固定板70，所述加强固定板70内通过弹簧安装有定位销定76，所述定位销定76与所述限定安放槽77之间滑动安装。

[0020] 有益地，所述手肘支撑板30右侧内部设置有右侧滑移腔68，所述右侧滑移腔68内上壁安装有右侧转向轮72，所述右侧转向轮72上缠绕有调节绳35，所述右侧滑移腔68右端安装有调节滚轮71，所述调节滚轮71下端连接有转动手柄69，所述调节绳35与所述调节滚轮71之间固定连接。

[0021] 有益地，所述角度调整轮15左下方转动安装有变相轮14，所述传动带16绕过变相轮14与固定在所述回转槽38下侧面的指引滚轮46连通从动轮17与传动二号齿50，所述调节带轮65通过调节绳35绕过中间支撑滚轮与所述调节滚轮71之间连接，所述调节绳35通过中间滚轮连接调节轮74与可回转齿轮84。

[0022] 有益地，所述坐垫32中设置有回转槽38，所述回转槽38重安装有回收支点37，所述回收支点37上侧安装有回转挡块38，所述回转挡块38在逆时针转动时候会卡在回转槽38一侧内壁上。

[0023] 有益地，所述靠背12右侧靠近背侧安装有背部靠垫25，所述基座33上侧安装有坐垫32。

[0024] 工作步骤为：工作人员在上班时间坐上椅子后，可以根据自己需求调节椅子的高低和后背的角度，在他们上班疲劳时候，只需要将折叠的脚踏板放下来，之后运动水平台45与支撑竖杆39之间会相互依靠，初始连接轮55与传动一号齿49之间相互啮合，然后将脚放在脚踏板41上进行踩蹬，通过脚踏板41带动支撑架40转动能够带动齿轮盘44转动，可以通过旋转转动手柄69带动调节绳35移动，使调节带轮65转动，再通过固定齿轮62与压紧螺母61使螺栓齿轮60上升或者下降来进行调节将胶片58与摩擦轮51的松紧程度，摩擦轮51通过皮带轮带动锥齿轮52转动，锥齿轮52带动传动一号齿49转动，传动一号齿49会带动传动二号齿50转动，最后通过传动带16使从动轮17转动，最后从动轮17可以通过传动轴使传动锥齿轮87准东，最后在通过震动锥齿轮86使偏心轮85转动进行腰部按摩；

当有工作人员不在工位时，根据底座支撑内部气压变化使转动横杆21转动，带动双向齿轮27转动，当双向齿轮27带动螺母齿轮26转动以后约束螺纹杆20将会带动刺激头28向右边移动，当工作人员回到工位后，需要将手肘支撑板30下方的回调手柄78转动，通过调节绳35以及中间滚轮带动可回转齿轮84转动，再带动齿条82向左边移动，当拨动卡爪83带动滑移齿轮80向左边移动到与螺母齿轮26啮合完成后，定位销定76固定相对位置，踩蹬脚踏板41可以通过中间结构带动螺母齿轮26转动，使刺激头28向左边移动，便可以使背部座椅平整。

[0025] 上述实施例只为说明本发明的技术构思及特点，其目的在于让熟悉此领域技术的

人士能够了解本发明内容并加以实施，并不能以此限制本发明的保护范围。凡根据本发明精神实质所作的等效变化或修饰，都应涵盖在本发明的保护范围内。

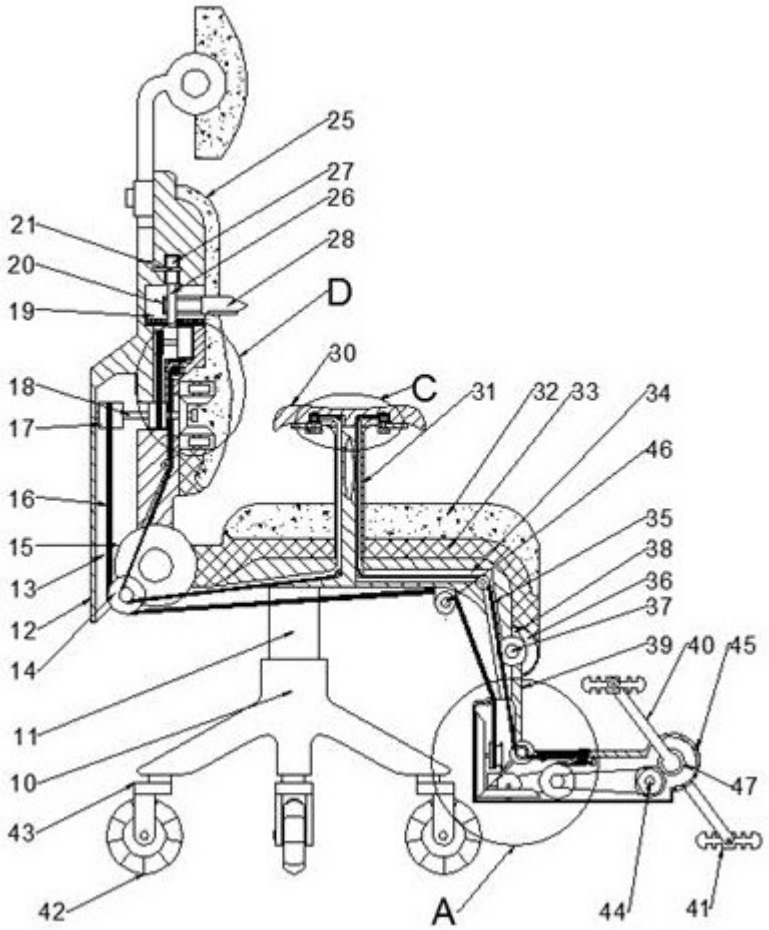
25
27
26
21
28
20
D
19
30
18
C
31
32
33
34
17
46
16
35
15
38
13
36
12
37
14
39
40
45
11
10
47
43
42
A
44
41

图1

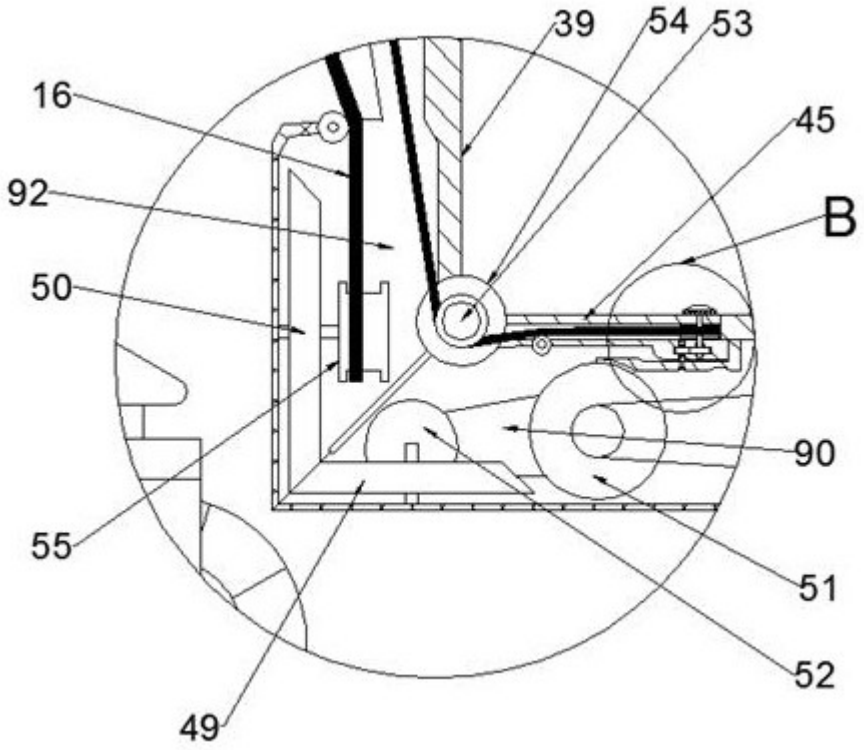
39
54
53
16
45
92
B
50
90
55
51
52
49

图2

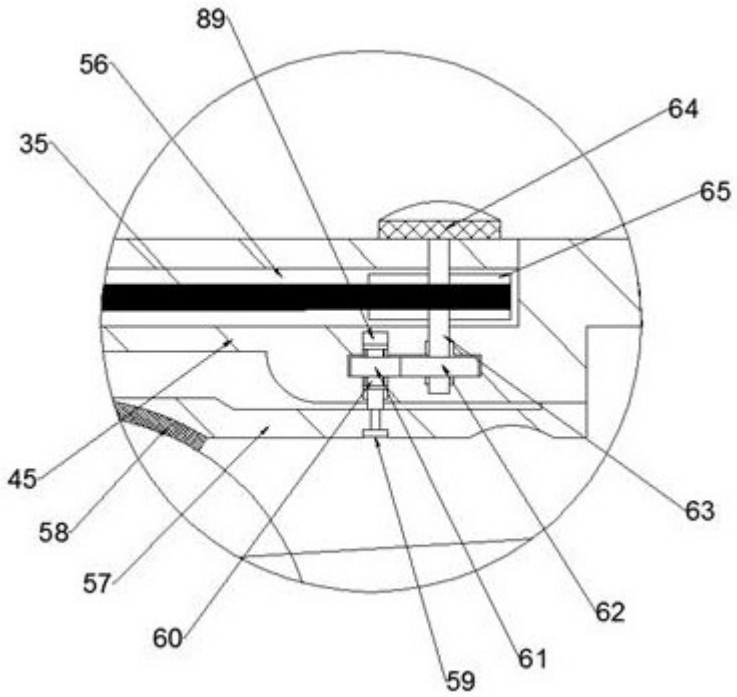
89
56
64
35
65
45
63
58
57
62
60
61
59

图3

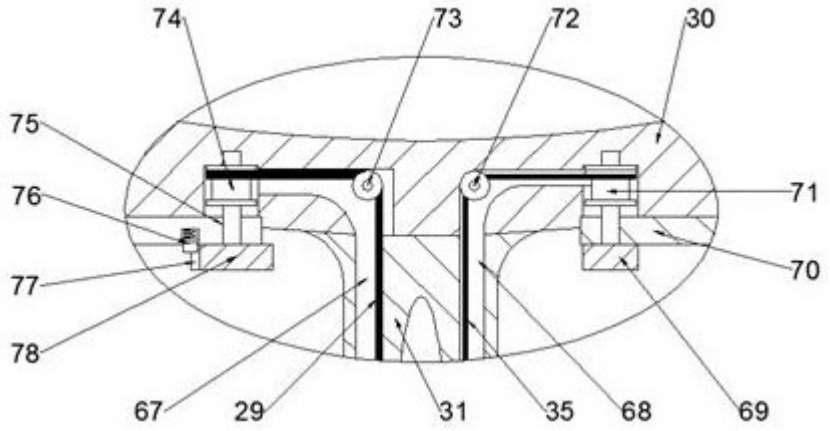
74
73
72
30
75
76
71
77
70
78
67
29
31
35
68
69

图4

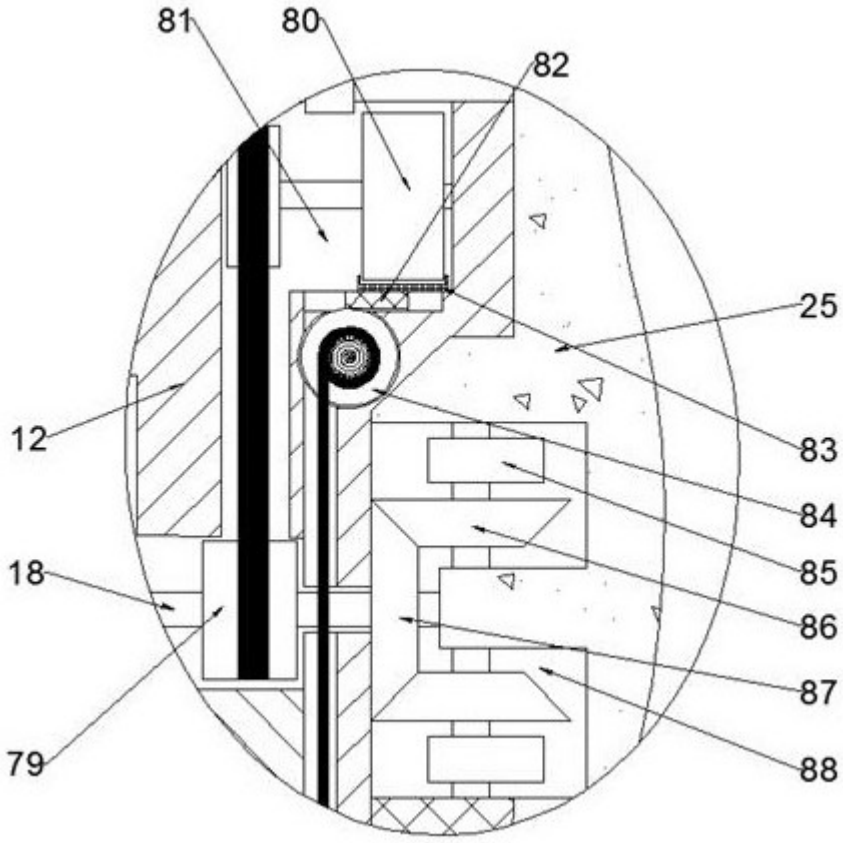
81
80
82
25
12
83
84
18
85
86
87
79
88

图5