(19)中华人民共和国国家知识产权局

(12)实用新型专利

(10)授权公告号 CN 214273999 U
(45)授权公告日 2021.09.24

(21)申请号 202023306507.X

(22)申请日 2020.12.30

(73)专利权人 陈周文
地址 518110 广东省深圳市龙华区观澜五和大道320号牛角龙工业区A6栋3楼右边302

(72)发明人 陈周文

(74)专利代理机构 北京知呱呱知识产权代理有限公司 11577
代理人 张永维

(51)Int.Cl.
F04D 25/08(2006.01)
F04D 29/54(2006.01)
F04D 29/00(2006.01)
F04D 27/00(2006.01)

权利要求书1页 说明书4页 附图6页

(54)实用新型名称

一种具有多种使用方式的电风扇

(57)摘要

本实用新型公开了一种具有多种使用方式的电风扇，包括壳体、电源模块、风扇叶片和电机，电源模块、风扇叶片和电机均设置在壳体内，还包括导风机构，导风机构转动连接在壳体上，导风机构外侧壁上设有出风口，导风机构用于调节出风方向。本实用新型属于风扇技术领域，本实用新型的目的在于解决现有技术中电风扇不能方便的调节出风方向，以及使用方式单一的问题。达到的技术效果为：通过设置导风机构，导风机构转动连接在所述壳体上，导风机构外侧壁上设有出风口，能够方便的调节出风口的方向；通过设置夹持部件、第一固定孔和第二固定孔，可手持、放在台面上、挂在脖子上或者挂在腰部使用，具有多种使用方式。

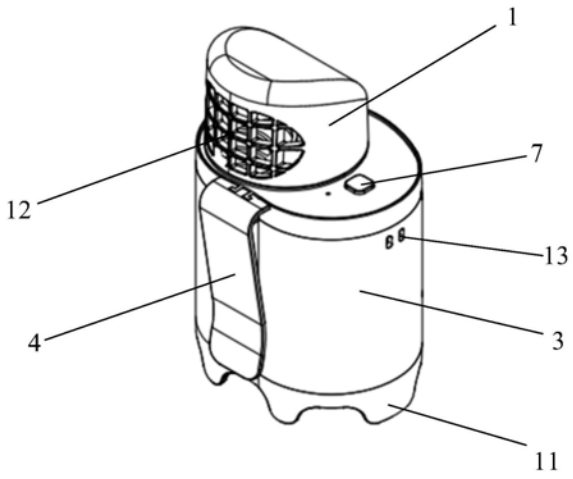

CN 214273999 U

1.一种具有多种使用方式的电风扇，包括壳体、电源模块(10)、风扇叶片(9)和电机(8)，所述电源模块(10)、所述风扇叶片(9)和所述电机(8)均设置在所述壳体内，其特征在于，还包括导风机构(1)，所述导风机构(1)转动连接在所述壳体上，所述导风机构(1)外侧壁上设有出风口(12)，所述导风机构(1)用于调节出风方向。

2.根据权利要求1所述的一种具有多种使用方式的电风扇，其特征在于，所述壳体包括上底座(2)、第一壳体(3)、第二壳体(6)和下底座(11)，所述电机(8)安装在所述上底座(2)上，所述风扇叶片(9)安装在所述电机(8)的输出轴上，所述风扇叶片(9)和所述电机(8)均设置在所述第二壳体(6)内，所述第二壳体(6)设置在所述第一壳体(3)内，所述电源模块(10)设置在所述第一壳体(3)和所述第二壳体(6)之间，所述上底座(2)安装在所述第一壳体(3)的上端，所述下底座(11)安装在所述第一壳体(3)的下端，所述上底座(2)开设有与所述出风口连通的通孔。

3.根据权利要求2所述的一种具有多种使用方式的电风扇，其特征在于，所述导风机构(1)转动连接在所述上底座(2)上，所述导风机构(1)可360度调节出风方向，所述出风口(12)设置有多个网格。

4.根据权利要求3所述的一种具有多种使用方式的电风扇，其特征在于，还包括夹持部件，所述夹持部件安装在所述壳体上。

5.根据权利要求4所述的一种具有多种使用方式的电风扇，其特征在于，所述夹持部件包括第一皮带夹(4)和第二皮带夹(5)，所述第一皮带夹(4)可拆卸的连接在所述上底座(2)上，所述第二皮带夹(5)可拆卸的连接在所述下底座(11)上。

6.根据权利要求5所述的一种具有多种使用方式的电风扇，其特征在于，还包括第一固定孔(13)和第二固定孔(14)，所述第一固定孔(13)和所述第二固定孔(14)均设置在所述第一壳体(3)上，所述第一固定孔(13)和所述第二固定孔(14)用于连接挂绳使用。

7.根据权利要求6所述的一种具有多种使用方式的电风扇，其特征在于，还包括充电孔(16)，所述充电孔(16)设置在所述壳体上，所述电源模块(10)为充电电池。

8.根据权利要求7所述的一种具有多种使用方式的电风扇，其特征在于，还包括控制开关(7)，所述控制开关(7)设置在所述上底座(2)上。

9.根据权利要求8所述的一种具有多种使用方式的电风扇，其特征在于，还包括进风口(15)，所述进风口(15)设置在所述下底座(11)上。

10.根据权利要求9所述的一种具有多种使用方式的电风扇，其特征在于，所述壳体、所述电源模块(10)、所述风扇叶片(9)和所述电机(8)均可拆卸的连接在一起。

一种具有多种使用方式的电风扇

技术领域

[0001] 本实用新型涉及风扇技术领域，具体涉及一种具有多种使用方式的电风扇。

背景技术

[0002] 炎热的夏天，风扇成为了人们日常生活中必不可少的生活用品，特别是外出时，手持式微型小风扇给人们带来了极大的便利，但是现有的手持式微型电风扇均通过手持或者放置在台面上使用，并且现有的手持式微型电风扇的出风位置固定，不能方便的调节出风方向，其应用范围比较局限，不能满足各种用户的不同需求。

实用新型内容

[0003] 为此，本实用新型提供一种具有多种使用方式的电风扇，以解决现有技术中的上述问题。

[0004] 为了实现上述目的，本实用新型提供如下技术方案：

[0005] 根据本实用新型的第一方面，一种具有多种使用方式的电风扇，包括壳体、电源模块、风扇叶片和电机，所述电源模块、所述风扇叶片和所述电机均设置在所述壳体内，还包括导风机构，所述导风机构转动连接在所述壳体上，所述导风机构外侧壁上设有出风口，所述导风机构用于调节出风方向。

[0006] 进一步地，所述壳体包括上底座、第一壳体、第二壳体和下底座，所述电机安装在所述上底座上，所述风扇叶片安装在所述电机的输出轴上，所述风扇叶片和所述电机均设置在所述第二壳体内，所述第二壳体设置在所述第一壳体内，所述电源模块设置在所述第一壳体和所述第二壳体之间，所述上底座安装在所述第一壳体的上端，所述下底座安装在所述第一壳体的下端，所述上底座开设有与所述出风口连通的通孔。

[0007] 进一步地，所述导风机构转动连接在所述上底座上，所述导风机构可360度调节出风方向，所述出风口设置有多个网格。

[0008] 进一步地，还包括夹持部件，所述夹持部件安装在所述壳体上。

[0009] 进一步地，所述夹持部件包括第一皮带夹和第二皮带夹，所述第一皮带夹可拆卸的连接在所述上底座上，所述第二皮带夹可拆卸的连接在所述下底座上。

[0010] 进一步地，还包括第一固定孔和第二固定孔，所述第一固定孔和所述第二固定孔均设置在所述第一壳体上，所述第一固定孔和所述第二固定孔用于连接挂绳使用。

[0011] 进一步地，还包括充电孔，所述充电孔设置在所述壳体上，所述电源模块为充电电池。

[0012] 进一步地，还包括控制开关，所述控制开关设置在所述上底座上。

[0013] 进一步地，还包括进风口，所述进风口设置在所述下底座上。

[0014] 进一步地，所述壳体、所述电源模块、所述风扇叶片和所述电机均可拆卸的连接在一起。

[0015] 本实用新型具有如下优点：通过设置电源模块，能够方便的移动使用；通过设置导

风机构，导风机构转动连接在所述壳体上，导风机构外侧壁上设有出风口，能够方便的调节出风口的方向，适用于多角度的使用；通过设置第一皮带夹和第二皮带夹，能够挂在腰部使用，对人体进行降温；通过设置第一固定孔和第二固定孔，能够连接挂绳，将风扇挂在脖子上使用；通过设置下底座，能够将风扇放在台面上使用，满足了各种用户在多种场景下的使用需求。

附图说明

[0016] 为了更清楚地说明本实用新型的实施方式或现有技术中的技术方案，下面将对实施方式或现有技术描述中所需要使用的附图作简单地介绍。显而易见地，下面描述中的附图仅仅是示例性的，对于本领域普通技术人员来讲，在不付出创造性劳动的前提下，还可以根据提供的附图引伸获得其它的实施附图。

[0017] 本说明书所绘示的结构、比例、大小等，均仅用以配合说明书所揭示的内容，以供熟悉此技术的人士了解与阅读，并非用以限定本实用新型可实施的限定条件，故不具技术上的实质意义，任何结构的修饰、比例关系的改变或大小的调整，在不影响本实用新型所能产生的功效及所能达成的目的下，均应仍落在本实用新型所揭示的技术内容得能涵盖的范围内。

[0018] 图1为本实用新型一些实施例提供的一种具有多种使用方式的电风扇的立体图。

[0019] 图2为本实用新型一些实施例提供的一种具有多种使用方式的电风扇的内部结构图。

[0020] 图3为本实用新型一些实施例提供的一种具有多种使用方式的电风扇的爆炸图。

[0021] 图4为本实用新型一些实施例提供的一种具有多种使用方式的电风扇的主视图。

[0022] 图5为本实用新型一些实施例提供的一种具有多种使用方式的电风扇的后视图。

[0023] 图6为本实用新型一些实施例提供的一种具有多种使用方式的电风扇的左视图。

[0024] 图7为图6的A-A剖面图。

[0025] 图8为本实用新型一些实施例提供的一种具有多种使用方式的电风扇的右视图。

[0026] 图9为本实用新型一些实施例提供的一种具有多种使用方式的电风扇的俯视图。

[0027] 图10为本实用新型一些实施例提供的一种具有多种使用方式的电风扇的仰视图。

[0028] 图中：1、导风机构，2、上底座，3、第一壳体，4、第一皮带夹，5、第二皮带夹，6、第二壳体，7、控制开关，8、电机，9、风扇叶片，10、电源模块，11、下底座，12、出风口，13、第一固定孔，14、第二固定孔，15、进风口，16、充电孔。

具体实施方式

[0029] 以下由特定的具体实施例说明本实用新型的实施方式，熟悉此技术的人士可由本说明书所揭露的内容轻易地了解本实用新型的其他优点及功效，显然，所描述的实施例是本实用新型一部分实施例，而不是全部的实施例。基于本实用新型中的实施例，本领域普通技术人员在没有做出创造性劳动前提下所获得的所有其他实施例，都属于本实用新型保护的范围。

[0030] 如图1至图10所示，本实用新型第一方面实施例中的一种具有多种使用方式的电风扇，包括包括壳体、电源模块10、风扇叶片9和电机8，电源模块10、风扇叶片9和电机8均设

置在壳体内，还包括导风机构1，导风机构1转动连接在壳体上，导风机构1外侧壁上设有出风口12，导风机构1用于调节出风方向。

[0031] 在上述实施例中，需要说明的是，壳体包括上底座2、第一壳体3、第二壳体6和下底座11，电机8安装在上底座2上，风扇叶片9安装在电机8的输出轴上，风扇叶片9和电机8均设置在第二壳体6内，第二壳体6设置在第一壳体3内，电源模块10设置在第一壳体3和第二壳体6之间，上底座2安装在第一壳体3的上端，下底座11安装在第一壳体3的下端，上底座2开设有与出风口连通的通孔。

[0032] 进一步地，导风机构1转动连接在上底座2上，导风机构1可360度调节出风方向，出风口12设置有多个网格。

[0033] 上述实施例达到的技术效果为：通过设置电源模块10，能够方便的移动使用；通过设置导风机构1，导风机构1转动连接在上底座2上，导风机构1外侧壁上设有出风口12，能够方便的调节出风口12的方向，可多角度的出风，适用于多种场景。

[0034] 优选的，如图1至图10所示，在一些实施例中，还包括夹持部件，夹持部件安装在壳体上。

[0035] 在上述优选的实施例中，需要说明的是，夹持部件包括第一皮带夹4和第二皮带夹5，第一皮带夹4可拆卸的连接在上底座2上，第二皮带夹5可拆卸的连接在下底座11上。

[0036] 进一步地，导风机构1可从上底座2上拆卸。

[0037] 上述优选的实施例的有益效果为：通过设置第一皮带夹4和第二皮带夹5，将导风机构1从上底座2上拆卸后，能够利用第一皮带夹4将风扇挂在腰带或者裤腰上，同时将外衣边插入第二皮带夹5防止挡住进风口15，可方便的在衣物内部使用，也可以直接将风扇挂在腰带或者裤腰上，在衣物外部使用，能够方便的对人体进行降温；第一皮带夹4可拆卸的连接在上底座2上，第二皮带夹5可拆卸的连接在下底座11上，在不挂在腰部使用时，可将第一皮带夹4和第二皮带夹5拆卸下来，拆卸安装十分方便，并且便于携带。

[0038] 优选的，如图1至图10所示，在一些实施例中，还包括第一固定孔13和第二固定孔14，第一固定孔13和第二固定孔14均设置在第一壳体3上，第一固定孔13和第二固定孔14用于连接挂绳使用。

[0039] 在上述优选的实施例中，需要说明的是，第一固定孔13和第二固定孔14连接挂绳后，可将风扇挂在脖子上使用。

[0040] 上述优选的实施例的有益效果为：增加了风扇的使用方式，提供多种可供用户使用的方式，满足不同用户的使用需求。

[0041] 优选的，如图1至图10所示，在一些实施例中，还包括充电孔16，充电孔16设置在壳体上，电源模块10为充电电池。

[0042] 在上述优选的实施例中，需要说明的是，还包括控制开关7，控制开关7设置在上底座2上。

[0043] 进一步地，还包括电路板，控制开关7与电路板连接，电路板上还连接有电源模块10和电机8，控制开关7用于控制电源模块10与电机8之间电路的闭合。

[0044] 上述优选的实施例的有益效果为：通过将电源模块10设置为充电电池，并设置充电孔16，对风扇进行充电后即可移动使用，使用方便；通过在上底座2上设置控制开关7，可方便的控制风扇开启与关闭。

[0045] 优选的，如图1至图10所示，在一些实施例中，还包括进风口15，进风口15设置在下底座11上。

[0046] 在上述优选的实施例中，需要说明的是，壳体、电源模块10、风扇叶片9和电机8均可拆卸的连接在一起，壳体、风扇叶片9选用塑料制成，下底座侧面设有多个U型缺口。

[0047] 上述优选的实施例的有益效果为：壳体、电源模块10、风扇叶片9和电机8均可拆卸的连接在一起，可方便的进行拆卸和组装，同时便于零部件的更换；壳体、风扇叶片9选用塑料制成，生产加工方便，制造成本低；下底座侧面设有多个U型缺口，可防止将风扇放在台面上时挡住进风口所造成的出风不畅，同时设计美观，并且减少材料使用，降低生产成本。

[0048] 虽然，上文中已经用一般性说明及具体实施例对本实用新型作了详尽的描述，但在本实用新型基础上，可以对之作一些修改或改进，这对本领域技术人员而言是显而易见的。因此，在不偏离本实用新型精神的基础上所做的这些修改或改进，均属于本实用新型要求保护的范围。

[0049] 本说明书中所引用的如“上”、“下”、“左”、“右”、“中间”等的用语，亦仅为便于叙述的明了，而非用以限定本实用新型可实施的范围，其相对关系的改变或调整，在无实质变更技术内容下，当亦视为本实用新型可实施的范畴。

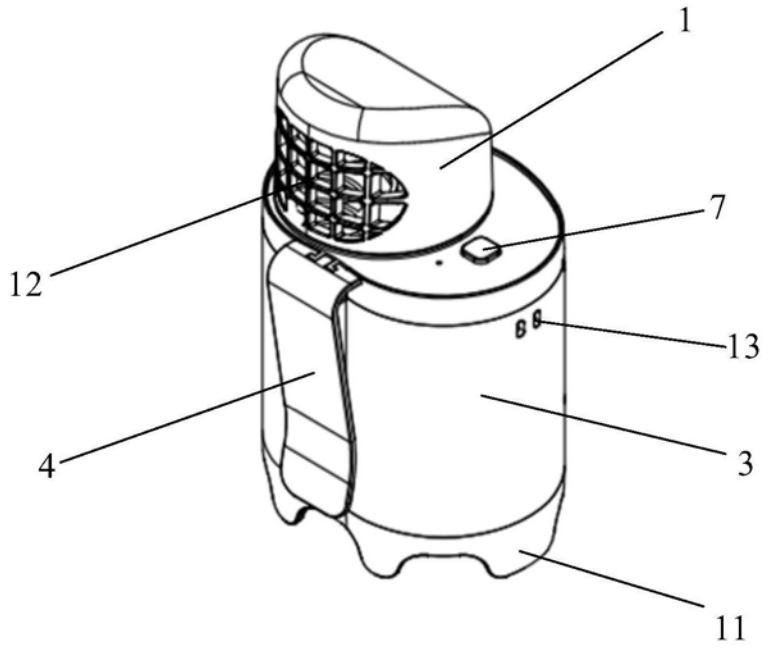

图1

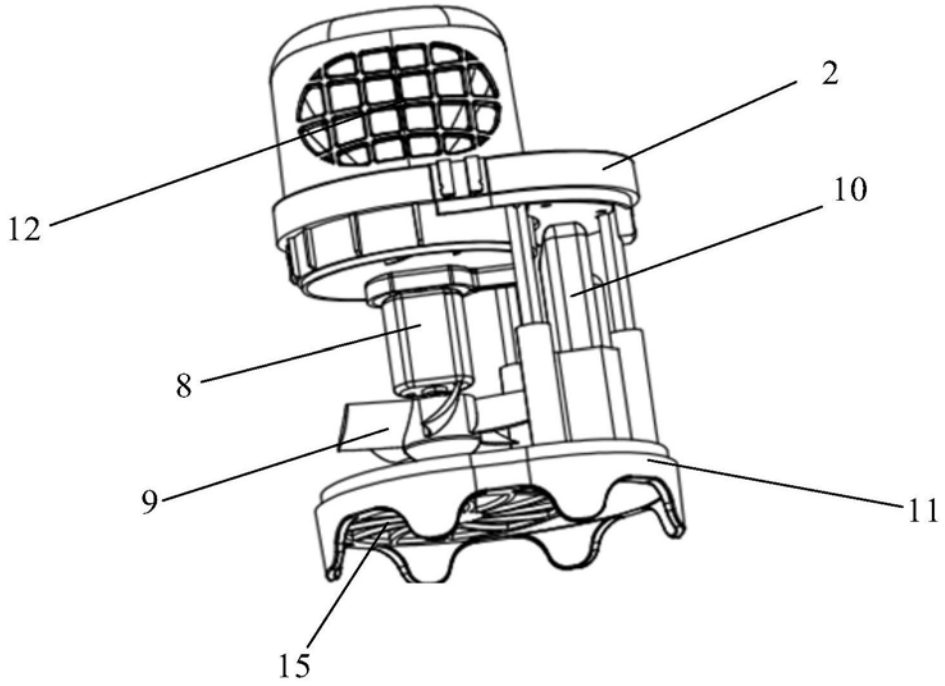

图2

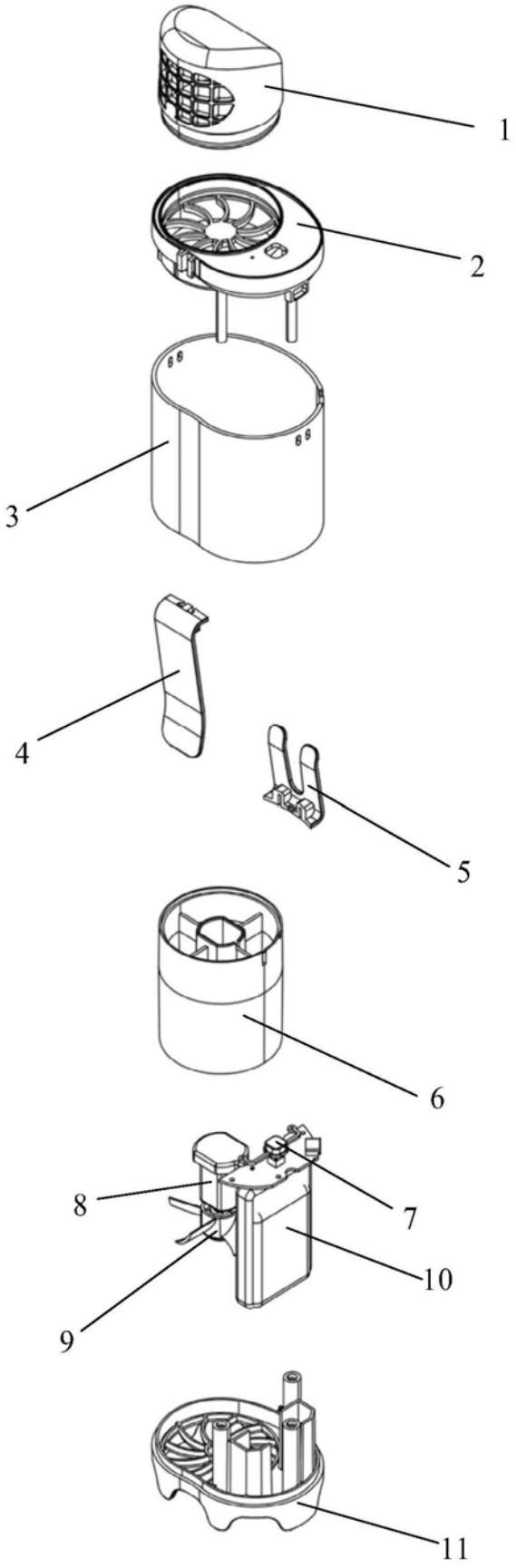

图3

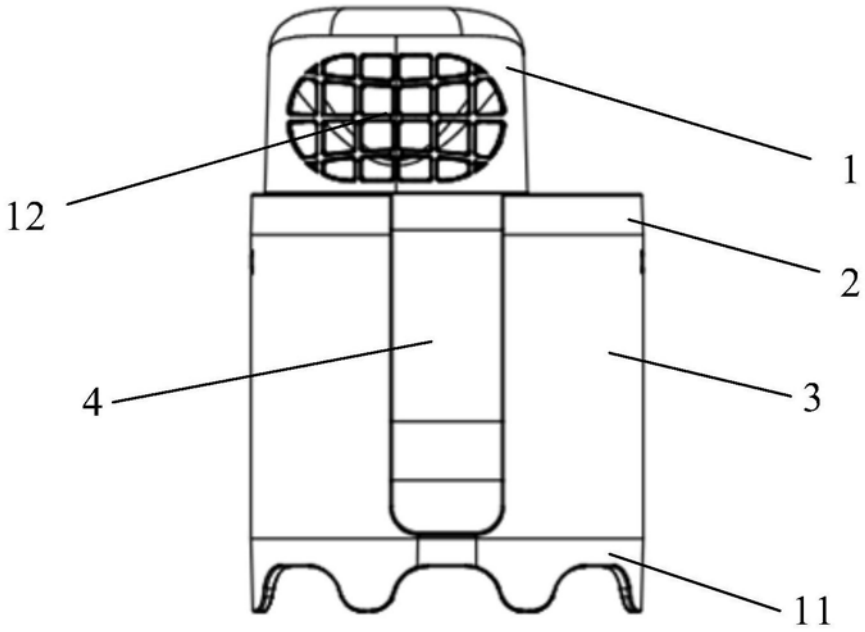

图4

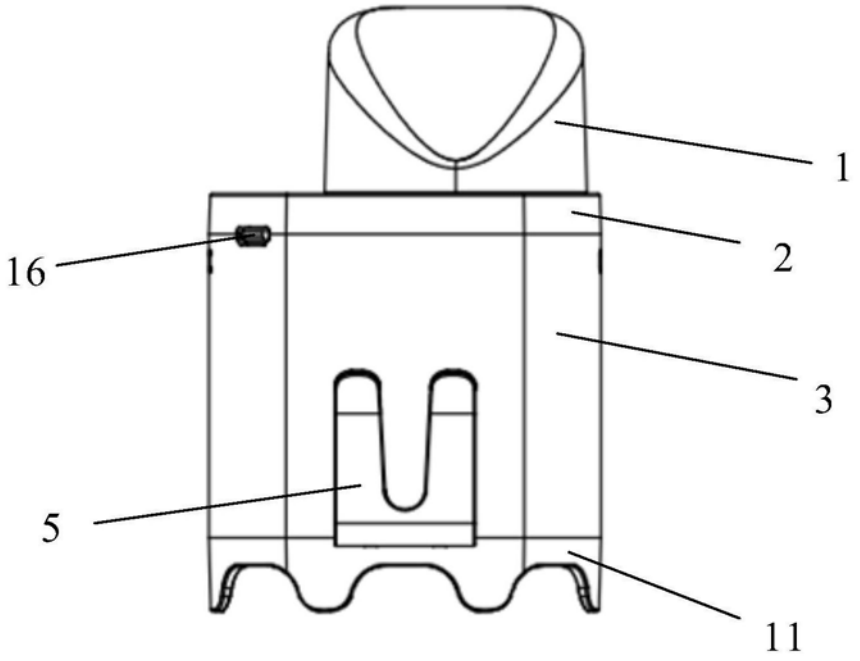

图5

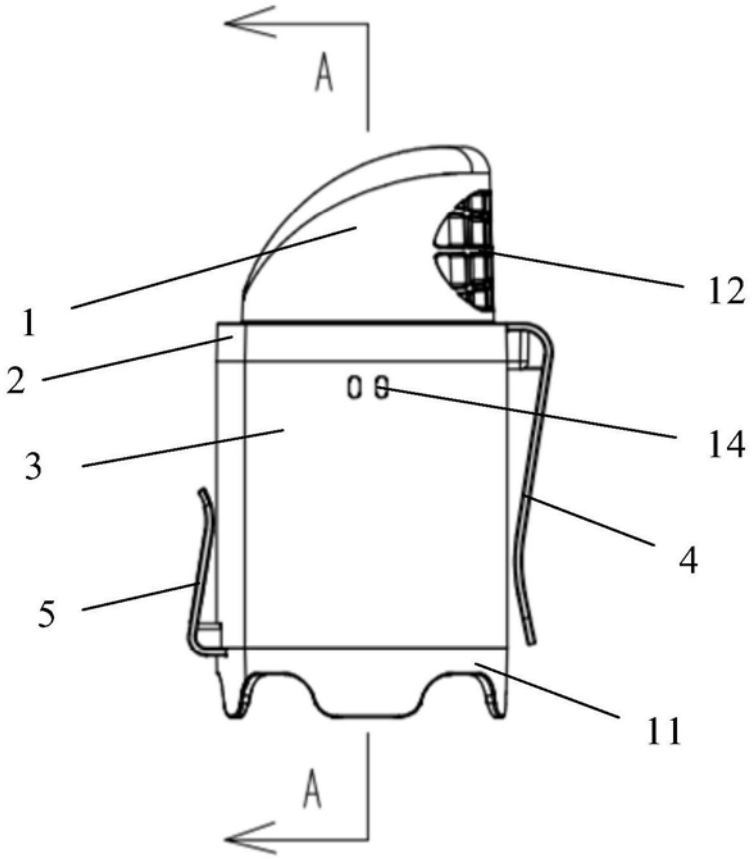

图6

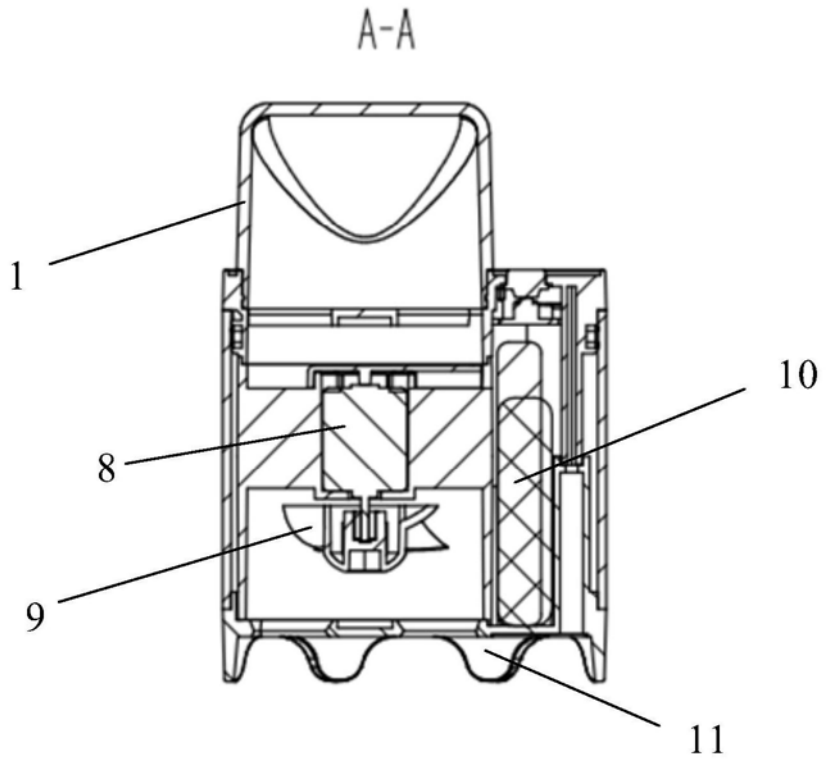

图7

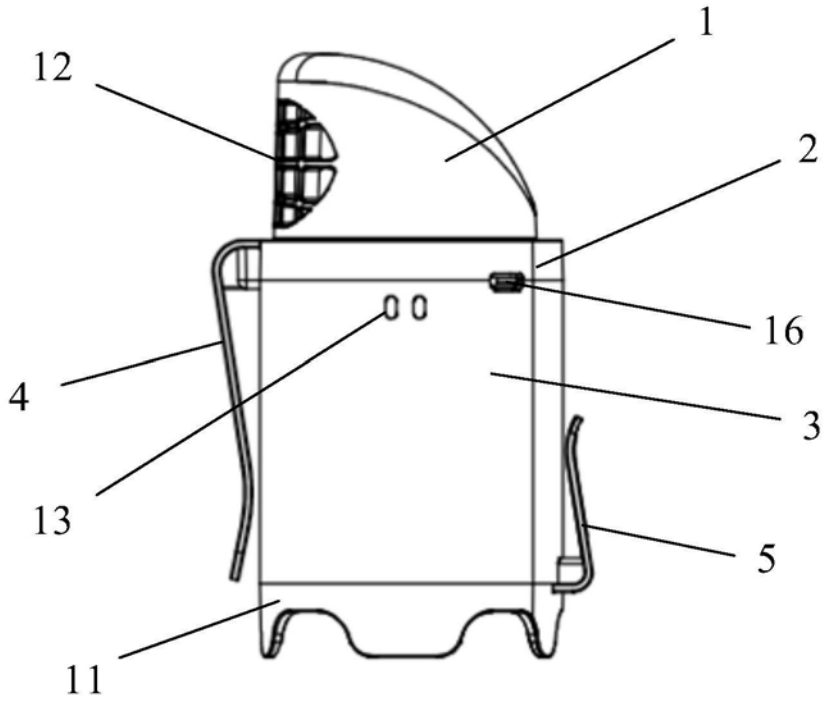

图8

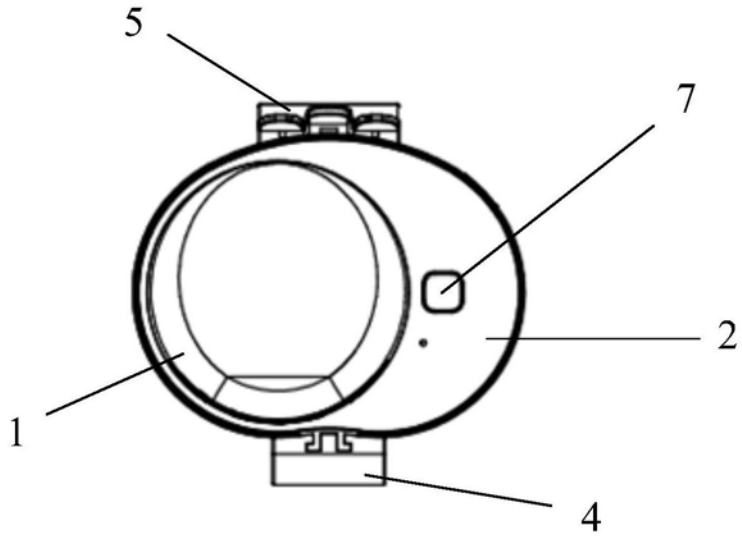

图9

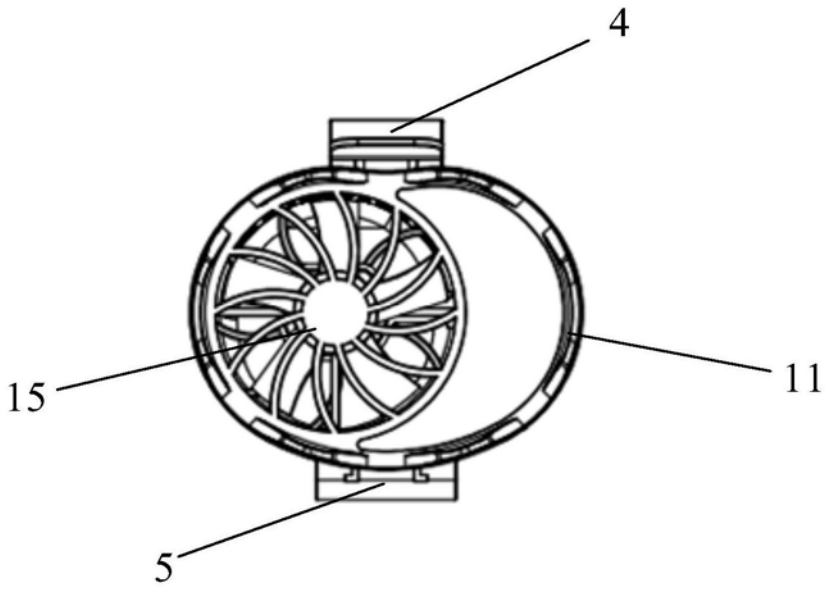

图10