(19)国家知识产权局

(12)实用新型专利

(10)授权公告号 CN 220344669 U
(45)授权公告日 2024.01.16

(21)申请号 202321577238.1

(22)申请日 2023.06.20

(73)专利权人 中国人民解放军联勤保障部队第九〇一医院
地址 230000 安徽省合肥市蜀山区长江西路424号

(72)发明人 崔亚云 徐媛媛 都模勤

(74)专利代理机构 北京国源中科知识产权代理事务所(普通合伙) 16179
专利代理师 王少勇

(51)Int.Cl.
A61G 13/00(2006.01)
A61G 13/10(2006.01)

权利要求书1页 说明书3页 附图2页

(54)实用新型名称

一种防护型的急诊用急诊床

(57)摘要

本实用新型提供一种防护型的急诊用急诊床,涉及急诊床领域,包括床体、支撑平台、支撑座、活动杆以及固定座,床体一侧固定有支板,支撑座的一端与支板相铰接,支撑座的一侧开设有多个限位孔,活动杆一端穿设于支撑座的内腔处,且活动杆的一端设有限位机构,限位机构的一端穿设于限位孔内,活动杆一端固定有套筒,套筒一端与固定座相铰接,固定座固定于支撑平台一侧,支撑平台一端与床体一侧相铰接,支撑平台顶部设有防护架。将医疗仪器放置在支撑平台上,由防护架对其进行支撑,可在一定程度上防止其发生脱落,将限位机构穿设在不同的限位孔内来调整活动杆与支撑座之间的距离,可使支撑平台进行收折,减小占用空间方便收折。

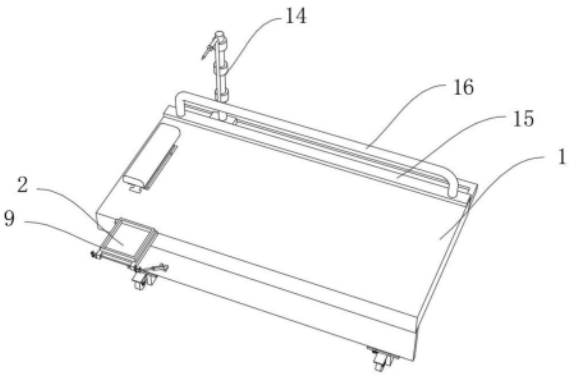

CN 220344669 U

1.一种防护型的急诊用急诊床,其特征在于,包括床体(1)、用于放置医疗仪器的支撑平台(2)、支撑座(3)、活动杆(4)以及固定座(5),所述床体(1)一侧固定有支板(6),所述支撑座(3)的一端与所述支板(6)相铰接,所述支撑座(3)的一侧开设有多个限位孔(7),所述活动杆(4)的一端穿设于所述支撑座(3)的内腔处,且所述活动杆(4)的一端设有限位机构,所述限位机构的一端穿设于所述限位孔(7)内,所述活动杆(4)远离所述支撑座(3)的一端固定有套筒(8),所述套筒(8)一端与所述固定座(5)相铰接,所述固定座(5)固定于所述支撑平台(2)一侧,所述支撑平台(2)远离所述固定座(5)的一端与所述床体(1)一侧相铰接,所述支撑平台(2)的顶部设有用于稳固医疗仪器的防护架(9)。

2.根据权利要求1所述的防护型的急诊用急诊床,其特征在于,所述限位机构包括驱动柱(10)以及套环(11),所述驱动柱(10)固定于所述活动杆(4)一端,且所述驱动柱(10)远离所述活动杆(4)的一端穿设于所述支撑座(3)一侧所开设的滑槽内,所述套环(11)固定于所述驱动柱(10)一端,且所述套环(11)的边缘固定有限位柱(12),所述限位柱(12)的一端穿设于所述限位孔(7)内。

3.根据权利要求2所述的防护型的急诊用急诊床,其特征在于,所述床体(1)远离所述支撑平台(2)的一侧设有滑轨(13),所述滑轨(13)内活动安装有供病人输液的输液架(14)。

4.根据权利要求3所述的防护型的急诊用急诊床,其特征在于,所述床体(1)远离所述支撑平台(2)的一侧设有安装板(15),所述安装板(15)上固定有扶手(16)。

5.根据权利要求4所述的防护型的急诊用急诊床,其特征在于,所述床体(1)的底部四角分别固定有支腿(17),且四个所述支腿(17)的底部分别设有万向轮(18)。

6.根据权利要求5所述的防护型的急诊用急诊床,其特征在于,所述万向轮(18)为可锁止万向轮(18)。

一种防护型的急诊用急诊床

技术领域

[0001] 本实用新型涉及急诊床领域，尤其涉及一种防护型的急诊用急诊床。

背景技术

[0002] 急诊或急诊医学中心是医院中重症病人最集中、病种最多、抢救和管理任务最重的科室，是所有急诊病人入院治疗的必经之路，它的存在保证了我们在突发疾病、意外伤害时，能在更快时间内得到专业、科学的救治，而急诊床是急诊所用的一种特殊用床，具备方便、省力等功能，针对发生突发状况的人员进行及时的治疗和急救，特别是对于一些昏迷或受伤严重的人员。

[0003] 但是目前的急诊床与放置医疗仪器的放置架相互分离，推送患者时必须将急诊床和医疗仪器的放置架同步推动，容易造成医疗仪器和患者之间的连接件脱落影响对患者的正常诊治。

[0004] 因此，有必要提供一种新的防护型的急诊用急诊床解决上述技术问题。

实用新型内容

[0005] 为解决上述技术问题，本实用新型提供一种防护型的急诊用急诊床。

[0006] 本实用新型提供的防护型的急诊用急诊床包括床体、用于放置医疗仪器的支撑平台、支撑座、活动杆以及固定座，所述床体一侧固定有支板，所述支撑座的一端与所述支板相铰接，所述支撑座的一侧开设有多个限位孔，所述活动杆的一端穿设于所述支撑座的内腔处，且所述活动杆的一端设有限位机构，所述限位机构的一端穿设于所述限位孔内，所述活动杆远离所述支撑座的一端固定有套筒，所述套筒一端与所述固定座相铰接，所述固定座固定于所述支撑平台一侧，所述支撑平台远离所述固定座的一端与所述床体一侧相铰接，所述支撑平台的顶部设有用于稳固医疗仪器的防护架。

[0007] 进一步地，所述限位机构包括驱动柱以及套环，所述驱动柱固定于所述活动杆一端，且所述驱动柱远离所述活动杆的一端穿设于所述支撑座一侧所开设的滑槽内，所述套环固定于所述驱动柱一端，且所述套环的边缘固定有限位柱，所述限位柱的一端穿设于所述限位孔内。

[0008] 进一步地，所述床体远离所述支撑平台的一侧设有滑轨，所述滑轨内活动安装有供病人输液的输液架。

[0009] 进一步地，所述床体远离所述支撑平台的一侧设有安装板，所述安装板上固定有扶手。

[0010] 进一步地，所述床体的底部四角分别固定有支腿，且四个所述支腿的底部分别设有万向轮。

[0011] 进一步地，所述万向轮为可锁止万向轮。

[0012] 与相关技术相比较，本实用新型提供的防护型的急诊用急诊床具有如下有益效果：

[0013] 1、将医疗仪器放置在支撑平台上，由防护架对其进行支撑，可在一定程度上防止其发生脱落。

[0014] 2、将限位机构穿设在不同的限位孔内来调整活动杆与支撑座之间的距离，使活动杆带动套筒伸缩，而套筒一端与固定座相铰接，可使固定座带动支撑平台进行收折，减小占用空间方便收折，在一定程度提高了支撑平台的灵活性。

附图说明

[0015] 图1为本实用新型提供的防护型的急诊用急诊床的整体结构示意图一；

[0016] 图2为本实用新型提供的防护型的急诊用急诊床的整体结构示意图二；

[0017] 图3为本实用新型提供的支撑平台与支撑座的结构示意图；

[0018] 图4为本实用新型提供的支撑座与活动杆的局部爆炸结构示意图。

[0019] 图中标号：1、床体；2、支撑平台；3、支撑座；4、活动杆；5、固定座；6、支板；7、限位孔；8、套筒；9、防护架；10、驱动柱；11、套环；12、限位柱；13、滑轨；14、输液架；15、安装板；16、扶手；17、支腿；18、万向轮。

具体实施方式

[0020] 下面结合附图和实施方式对本实用新型作进一步说明。

[0021] 请结合参阅图1、图2、图3以及图4，其中，图1为本实用新型提供的防护型的急诊用急诊床的整体结构示意图一；图2为本实用新型提供的防护型的急诊用急诊床的整体结构示意图二；图3为本实用新型提供的支撑平台与支撑座的结构示意图；图4为本实用新型提供的支撑座与活动杆的局部爆炸结构示意图。

[0022] 在具体实施过程中，如图1-图4所示，一种急诊用急诊床包括床体1、用于放置医疗仪器的支撑平台2、支撑座3、活动杆4以及固定座5，床体1一侧固定有支板6，支撑座3的一端与支板6相铰接，支撑座3的一侧开设有多个限位孔7，活动杆4的一端穿设于支撑座3的内腔处，且活动杆4的一端设有限位机构，限位机构的一端穿设于限位孔7内，活动杆4远离支撑座3的一端固定有套筒8，套筒8一端与固定座5相铰接，固定座5固定于支撑平台2一侧，支撑平台2远离固定座5的一端与床体1一侧相铰接，支撑平台2的顶部设有用于稳固医疗仪器的防护架9，限位机构包括驱动柱10以及套环11，驱动柱10固定于活动杆4一端，且驱动柱10远离活动杆4的一端穿设于支撑座3一侧所开设的滑槽内，套环11固定于驱动柱10一端，且套环11的边缘固定有限位柱12，限位柱12的一端穿设于限位孔7内，将限位柱12穿插至不同的限位孔7内使驱动柱10带动活动杆4进行固定，并且在限位柱12远离限位孔7时，驱动柱10可在支撑座3一侧的滑槽内进行移动，床体1远离支撑平台2的一侧设有滑轨13，滑轨13内活动安装有供病人输液的输液架14，输液架14可在滑轨13内进行移动，方便根据输液管的长度进行位置调整，床体1远离支撑平台2的一侧设有安装板15，安装板15上固定有扶手16，床体1的底部四角分别固定有支腿17，且四个支腿17的底部分别设有万向轮18，万向轮18为可锁止万向轮18。

[0023] 本实用新型提供的工作原理如下：在该急诊床使用时，将医疗仪器放置在支撑平台2上，由防护架9对其进行支撑，可在一定程度上防止其发生脱落，将限位机构穿设在不同的限位孔7内来调整活动杆4与支撑座3之间的距离，使活动杆4带动套筒8伸缩，而套筒8一

端与固定座5相铰接，可使固定座5带动支撑平台2进行收折，减小占用空间方便收折，在一定程度提高了支撑平台2的灵活性，通过支腿17底部的万向轮18可带动床体1进行移动。

[0024] 本实用新型中涉及的电路以及控制均为现有技术，在此不进行过多赘述。

[0025] 以上所述仅为本实用新型的实施例，并非因此限制本实用新型的专利范围，凡是利用本实用新型说明书及附图内容所作的等效结构或等效流程变换，或直接或间接运用在其它相关的技术领域，均同理包括在本实用新型的专利保护范围内。

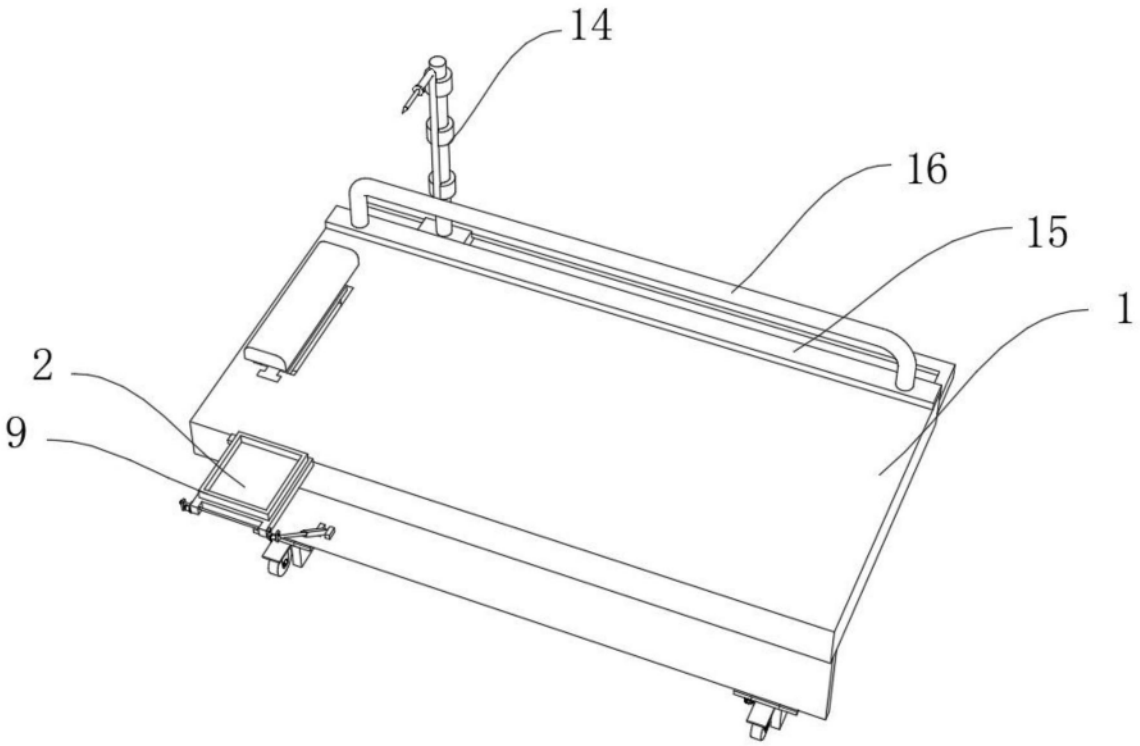

图1

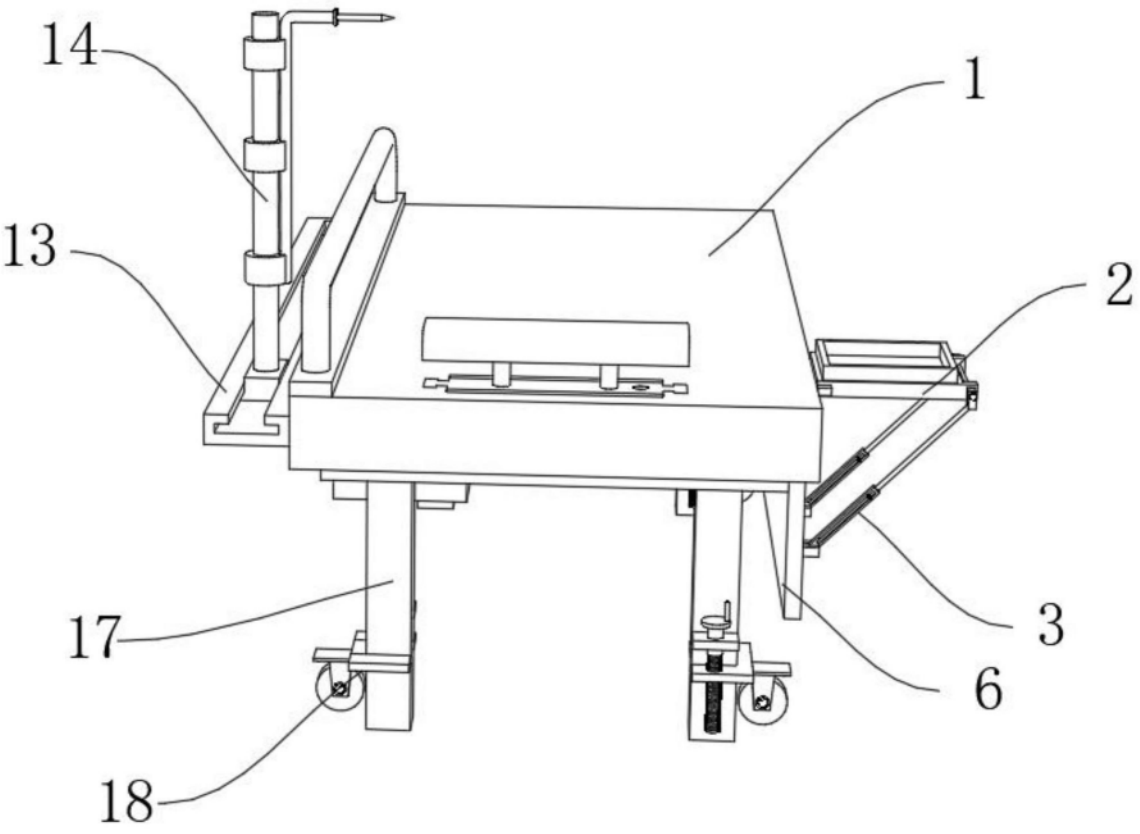

图2

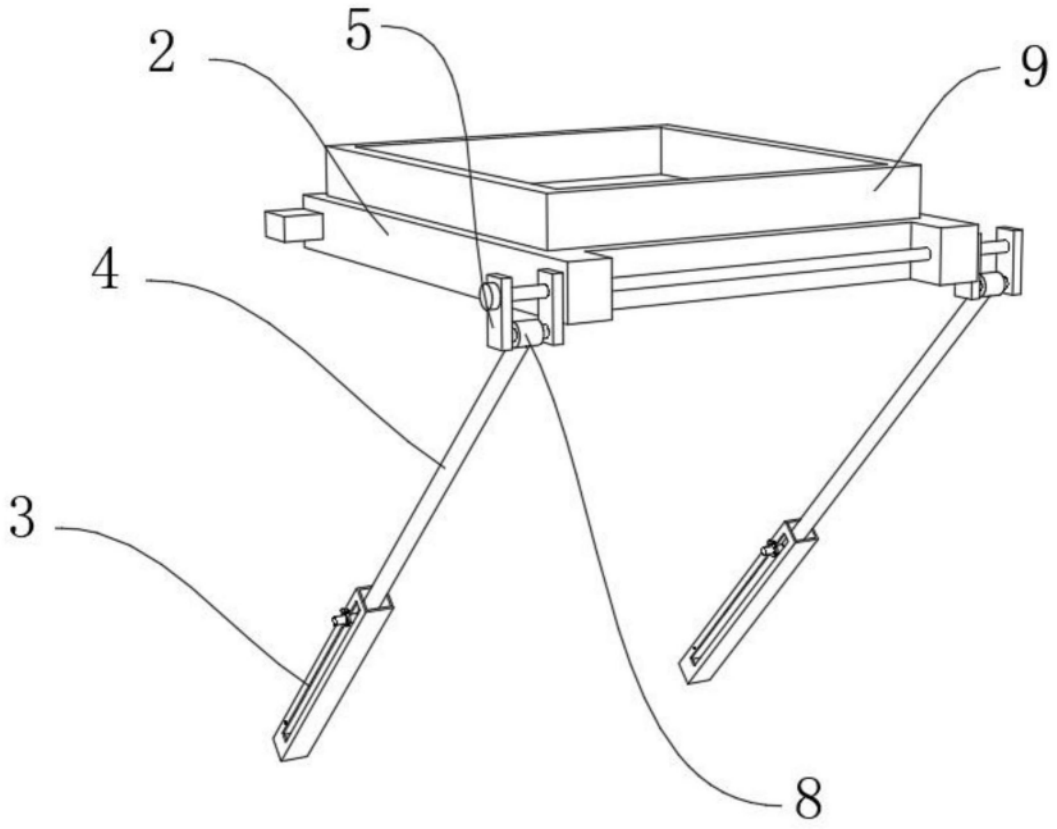

图3

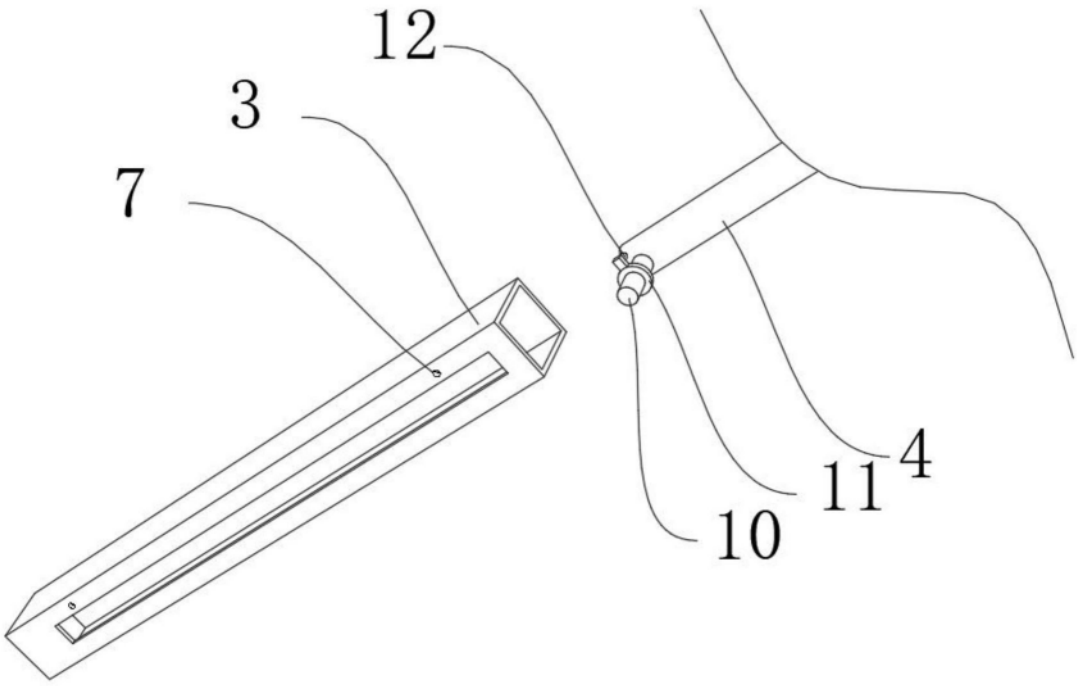

图4