D229740

(19)中華民國智慧財產局

(12)設計說明書公告本　**(11)證書號數：TW D229740 S**

(45)公告日： 中華民國 113 (2024) 年 02 月 01 日

(21)申請案號：109306385　　(22)申請日： 中華民國 109 (2020) 年 11 月 16 日

(51)LOC.(13)Cl.：13-03

(30)優先權：2020/05/29　美國　29/736,338

(71)申請人：日商索尼互動娛樂股份有限公司 (日本) SONY INTERACTIVE ENTERTAINMENT INC.　(JP)
日本

(72)設計人：荻下直樹 OGISHITA, NAOKI (JP) ；森本壯 MORIMOTO, SO (JP)

(74)代理人：陳長文

(56)參考文獻：

TW　D141352　　US　D728482

審查人員：高韻萍

圖式數：10 共 6 頁

(54)名稱

連接器

代表圖：

TW D229740 S

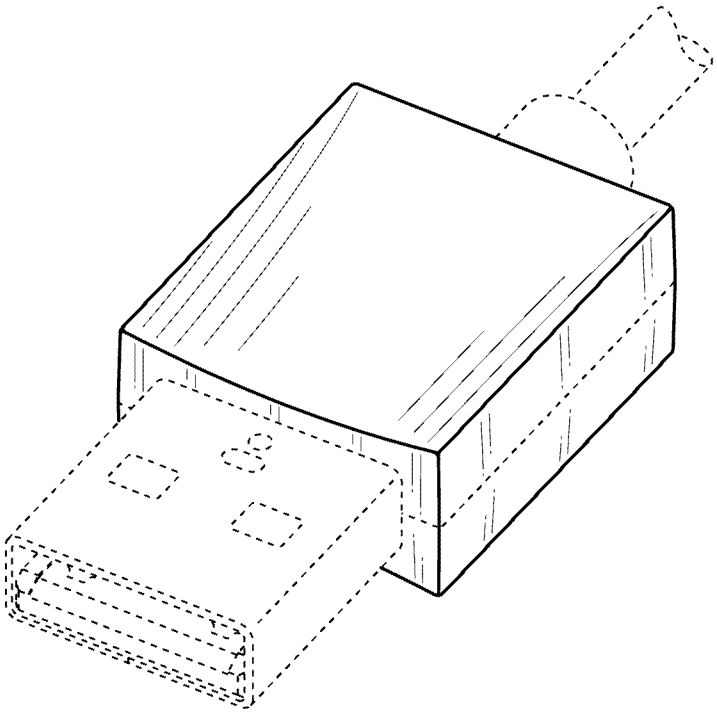

【立體圖】

110年02月25日 所提補正

公告本

D229740

【設計說明書】

【中文設計名稱】

連接器

【英文設計名稱】

CONNECTOR

【物品用途】

【0001】 根據本申請案之設計之物品係一種用於連接一電信裝置且用於通信資料傳送(諸如音訊及/或視訊)及用於供電之連接器。

【設計說明】

【0002】 圖式所揭露之虛線部分，為本案不主張設計之部分。

【0003】 繪製於各圖之表面上之細線係表示三維表面之形狀之線。

【0004】 在參考圖中，由灰色表示之部分指示待註冊為一設計之部分。

【0005】 本設計係關於一種新穎且具創意之設計，其不僅可達成所需功能，且亦可提供先前技術中所未見且使觀察者耳目一新之一獨特外觀。

【設計圖式】

（指定代表圖）

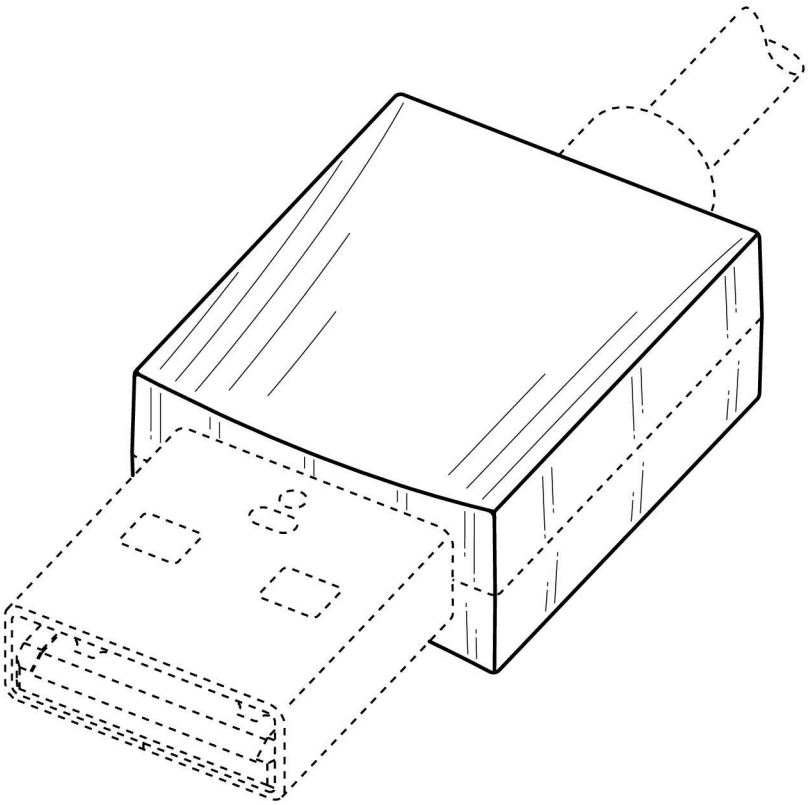

【立體圖】

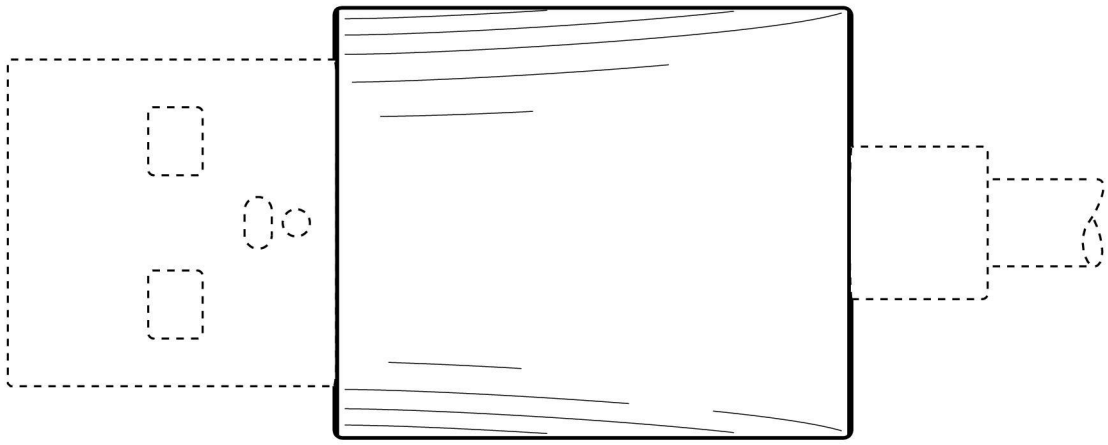

【前視圖】

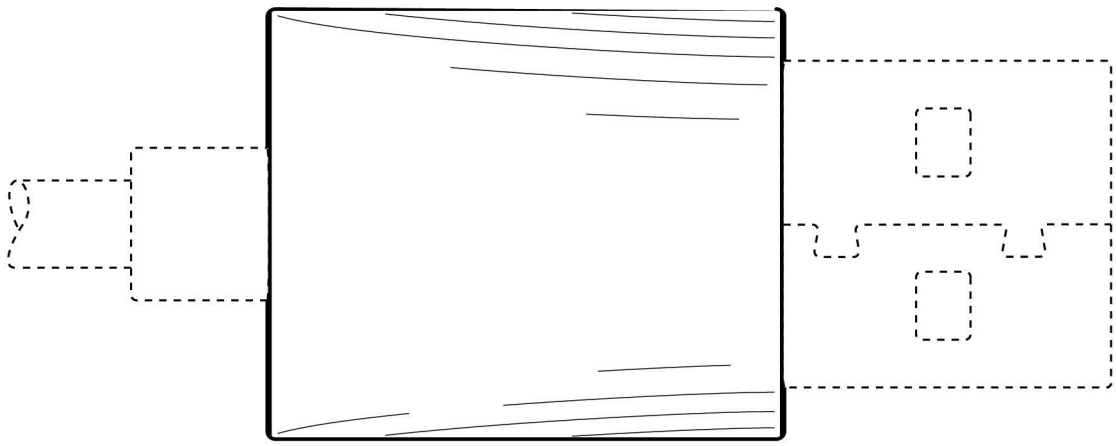

【後視圖】

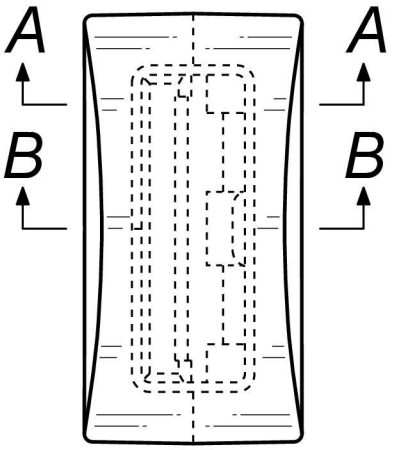

【左側視圖】

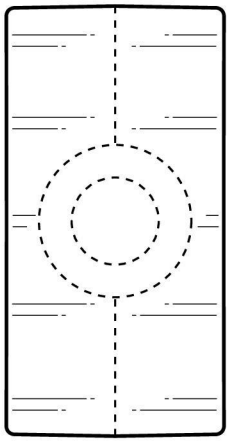

【右側視圖】

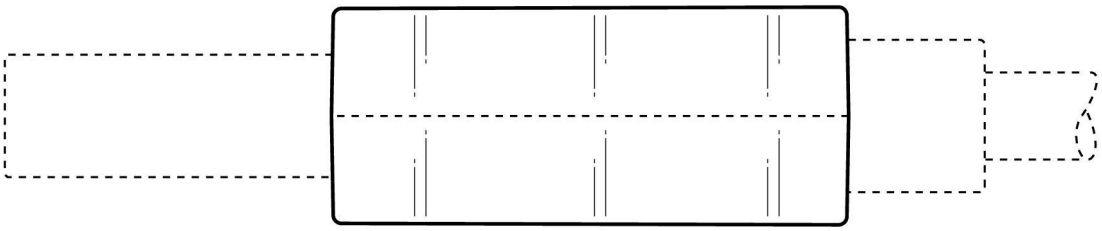

【俯視圖】

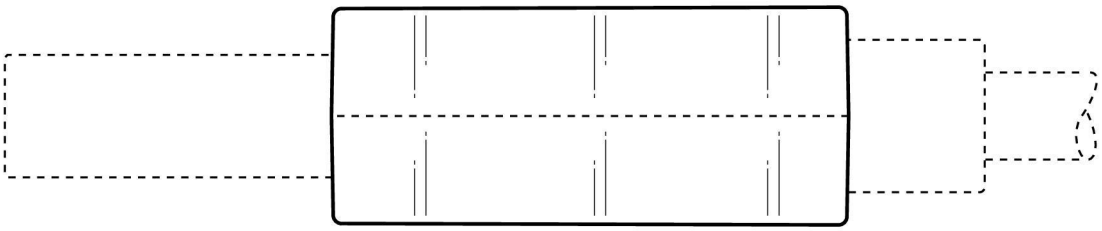

【仰視圖】

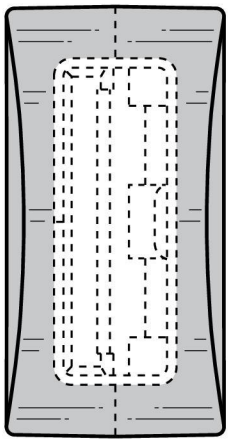

【以灰色展示其設計權將被接受之部分之參考圖】

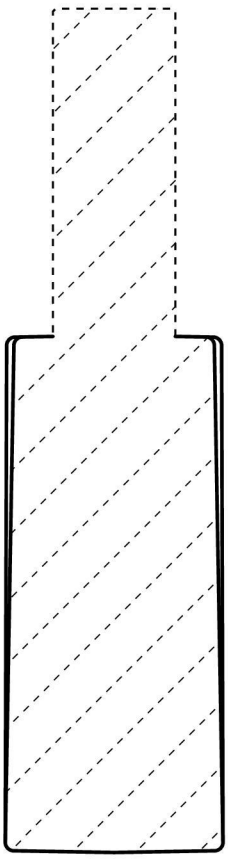

【沿A-A線之剖面圖】

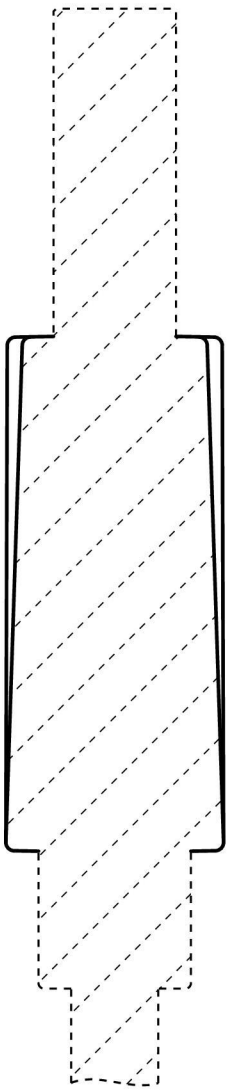

【沿B-B線之剖面圖】