(19)国家知识产权局

(12)实用新型专利

(10)授权公告号 CN 221904807 U
(45)授权公告日 2024.10.29

(21)申请号 202323141517.6

(22)申请日 2023.11.21

(73)专利权人 陕西睿通生物医药有限公司
地址 710075 陕西省西安市高新区高新二路12号协同大厦1D301号-1513

(72)发明人 张艳妮 王建虎

(74)专利代理机构 芜湖市昌强专利代理事务所(特殊普通合伙) 34203
专利代理师 林锐

(51)Int.Cl.
A61J 3/00(2006.01)

权利要求书1页 说明书4页 附图5页

(54)实用新型名称

一种医院药房用多功能煎药设备

(57)摘要

本实用新型涉及药品制备技术领域,提出了一种医院药房用多功能煎药设备,包括煎药罐,所述煎药罐的底端内侧设有出液球,所述出液球的顶端连通有出液柱,所述出液球的外侧固定安装有下储药半球;该医院药房用多功能煎药设备,通过设置的下储药半球和上储药半球之间连接,使得所需熬煮的药材可防止在其间,并通过其本身的重力,使得煎药罐内部的高温液体能够流入内部对药材进行熬煮,还通过设置的出液球以及出液柱的作用,使得煎药罐的内部中药在熬煮完成后,能够直接通过出液球进行过滤并通过密封塞的滑动将煎药罐内部的药液抽取并从出药口向外流出,继而提高了整体煎药设备对药渣和药液分离的便捷性。

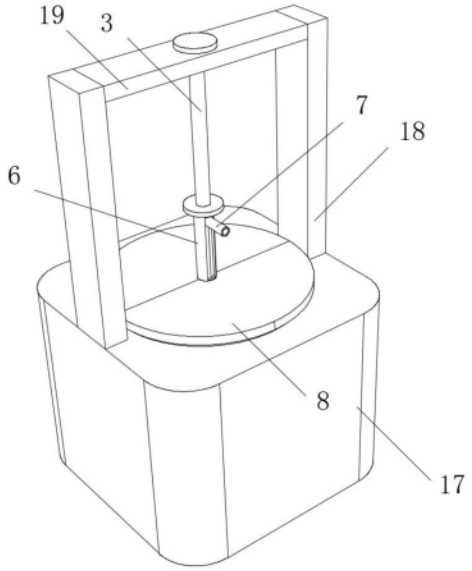

CN 221904807 U

1.一种医院药房用多功能煎药设备,其特征在于,包括煎药罐(1),所述煎药罐(1)的底端内侧设有出液球(2),所述出液球(2)的顶端连通有出液柱(3),所述出液球(2)的外侧固定安装有下储药半球(4),所述下储药半球(4)的顶端活动连接有上储药半球(5),所述上储药半球(5)的顶端连通有升降外柱(6),所述升降外柱(6)的内侧与出液柱(3)的外侧滑动连接,所述出液柱(3)的外侧连通有出药口(7),所述煎药罐(1)的顶端活动连接有半圆罐盖(8)。

2.根据权利要求1所述的一种医院药房用多功能煎药设备,其特征在于,所述出液柱(3)和出药口(7)的内侧壁均固定安装有第一挡板(9)和第二挡板(10),所述第一挡板(9)和第二挡板(10)之间设有密封球(11),所述出液柱(3)的顶端内壁滑动连接有密封塞(12),所述密封塞(12)的顶端固定安装有电动伸缩杆(13),所述电动伸缩杆(13)的固定端与出液柱(3)的顶端内壁固定连接。

3.根据权利要求1所述的一种医院药房用多功能煎药设备,其特征在于,所述煎药罐(1)的底端设有加热底座(14),所述加热底座(14)的底端固定安装有隔热底座(15),所述隔热底座(15)的两端均固定安装有电极板(16)。

4.根据权利要求3所述的一种医院药房用多功能煎药设备,其特征在于,所述煎药罐(1)的外侧套设有煎药箱(17),所述煎药箱(17)的顶部两端固定安装有支撑柱(18),两根所述支撑柱(18)的内侧壁与电极板(16)的外侧滑动连接,所述支撑柱(18)之间固定安装有连接杆(19),所述连接杆(19)的顶部通过开孔与出液柱(3)的外侧滑动连接。

5.根据权利要求4所述的一种医院药房用多功能煎药设备,其特征在于,所述煎药罐(1)的外侧还套设有多个加热丝(20),多个所述加热丝(20)的外侧与煎药箱(17)的内侧壁固定连接,所述电极板(16)的内侧固定安装有电极片(21),所述加热丝(20)的两端与电极片(21)的外侧滑动连接,所述加热底座(14)的两端与电极片(21)的外侧固定连接。

6.根据权利要求4所述的一种医院药房用多功能煎药设备,其特征在于,所述隔热底座(15)的底端固定安装有多个内杆(22),多个所述内杆(22)的外侧滑动连接有外杆(23),所述外杆(23)的底端与煎药箱(17)的底端内壁固定连接。

7.根据权利要求6所述的一种医院药房用多功能煎药设备,其特征在于,所述内杆(22)和外杆(23)的外侧设有升降弹簧(24),所述升降弹簧(24)的两端分别与隔热底座(15)的底部和煎药箱(17)的底端内壁固定连接。

8.根据权利要求5所述的一种医院药房用多功能煎药设备,其特征在于,所述煎药箱(17)的外侧固定安装有开关面板,所述开关面板的表面分别固定安装有电动伸缩杆开关和电极片开关,所述电动伸缩杆(13)通过电动伸缩杆开关与外接电源电性连接,所述电极片(21)通过电极片开关与外接电源电性连接。

一种医院药房用多功能煎药设备

技术领域

[0001] 本实用新型涉及药品制备技术领域,具体的,涉及一种医院药房用多功能煎药设备。

背景技术

[0002] 煎中药是指把抓回的中药放入砂锅里的一种煮食方式,可加入凉的饮用水,浸泡20～30分钟,再加水没过药物,将药砂锅放在炉火上用中火煎煮,多功能煎药设备则是用于煎中药的设备。

[0003] 中国专利公开了一种多功能自动煎药设备,公开号为CN219148528U,文中提出“包括加热装置及载料装置;加热装置用于加热煎煮中药材与水形成中药汤剂,该加热装置上开设有贯穿上下设置的通孔”;该煎药设备是用于对中药所用的药材进行熬煮的设备,而由于煎药在煎药完成后,药罐本身存在较高的温度,且需要将药渣和药液进行分离倒出饮用,而传统的煎药设备并无法在移动药罐的情况下,将药渣和药液分离并从药罐的内部取出,从而降低了整体煎药设备的使用便捷性。

实用新型内容

[0004] 本实用新型的目的在于提供一种医院药房用多功能煎药设备,解决了相关技术中的在使用过程中无法在移动药罐的情况下,将药渣和药液分离并从药罐的内部取出的问题。

[0005] 本实用新型的技术方案如下:

[0006] 一种医院药房用多功能煎药设备,包括煎药罐,所述煎药罐的底端内侧设有出液球,所述出液球的顶端连通有出液柱,所述出液球的外侧固定安装有下储药半球,所述下储药半球的顶端活动连接有上储药半球,所述上储药半球的顶端连通有升降外柱,所述升降外柱的内侧与出液柱的外侧滑动连接,所述出液柱的外侧连通有出药口,所述煎药罐的顶端活动连接有半圆罐盖。

[0007] 优选的,所述出液柱和出药口的内侧壁均固定安装有第一挡板和第二挡板,所述第一挡板和第二挡板之间设有密封球,所述出液柱的顶端内壁滑动连接有密封塞,所述密封塞的顶端固定安装有电动伸缩杆,所述电动伸缩杆的固定端与出液柱的顶端内壁固定连接。

[0008] 优选的,所述煎药罐的底端设有加热底座,所述加热底座的底端固定安装有隔热底座,所述隔热底座的两端均固定安装有电极板。

[0009] 优选的,所述煎药罐的外侧套设有煎药箱,所述煎药箱的顶部两端固定安装有支撑柱,两根所述支撑柱的内侧壁与电极板的外侧滑动连接,所述支撑柱之间固定安装有连接杆,所述连接杆的顶部通过开孔与出液柱的外侧滑动连接。

[0010] 优选的,所述煎药罐的外侧还套设有多个加热丝,多个所述加热丝的外侧与煎药箱的内侧壁固定连接,所述电极板的内侧固定安装有电极片,所述加热丝的两端与电极片

的外侧滑动连接,所述加热底座的两端与电极片的外侧固定连接。

[0011] 优选的,所述隔热底座的底端固定安装有多个内杆,多个所述内杆的外侧滑动连接有外杆,所述外杆的底端与煎药箱的底端内壁固定连接。

[0012] 优选的,所述内杆和外杆的外侧设有升降弹簧,所述升降弹簧的两端分别与隔热底座的底部和煎药箱的底端内壁固定连接。

[0013] 优选的,所述煎药箱的外侧固定安装有开关面板,所述开关面板的表面分别固定安装有电动伸缩杆开关和电极片开关,所述电动伸缩杆通过电动伸缩杆开关与外接电源电性连接,所述电极片通过电极片开关与外接电源电性连接。

[0014] 本实用新型的有益效果:

[0015] 1、通过设置的下储药半球和上储药半球之间连接,使得所需熬煮的药材可防止在其间,并通过其本身的重力,使得煎药罐内部的高温液体能够流入内部对药材进行熬煮,还通过设置的出液球以及出液柱的作用,使得煎药罐的内部中药在熬煮完成后,能够直接通过出液球进行过滤并通过密封塞的滑动将煎药罐内部的药液抽取并从出药口向外流出,继而提高了整体煎药设备对药渣和药液分离的便捷性;

[0016] 2、通过设置的升降弹簧对加热底座和隔热底座的作用,使得加热底座能够根据煎药罐以及煎药罐内部添加足量液体的总重量向煎药箱内部下降,从而能够同时带动电极板和电极片进行滑动,继而能够更高效的通过煎药罐的重量以及下降的高度对加热丝所需要的数量进行调节,从而能够保证对煎药罐底部进行加热的同时保持对煎药罐四周的加热作用,继而能够提高整体煎药设备对煎药罐内部药渣熬煮效果。

附图说明

[0017] 下面结合附图和具体实施方式对本实用新型作进一步详细的说明。

[0018] 图1为本实用新型整体结构示意图;

[0019] 图2为本实用新型煎药箱内部结构示意图;

[0020] 图3为本实用新型煎药罐结构示意图;

[0021] 图4为本实用新型出液柱内部结构示意图;

[0022] 图5为本实用新型隔热底座结构示意图;

[0023] 图中:1、煎药罐;2、出液球;3、出液柱;4、下储药半球;5、上储药半球;6、升降外柱;7、出药口;8、半圆罐盖;9、第一挡板;10、第二挡板;11、密封球;12、密封塞;13、电动伸缩杆;14、加热底座;15、隔热底座;16、电极板;17、煎药箱;18、支撑柱;19、连接杆;20、加热丝;21、电极片;22、内杆;23、外杆;24、升降弹簧。

具体实施方式

[0024] 下面将结合本实用新型实施例,对本实用新型实施例中的技术方案进行清楚、完整地描述,显然,所描述的实施例仅仅是本实用新型一部分实施例,而不是全部的实施例。基于本实用新型中的实施例,本领域普通技术人员在没有作出创造性劳动前提下所获得的所有其他实施例,都涉及本实用新型保护的范围。

[0025] 请参阅图2与图4,本实施例提出了一种医院药房用多功能煎药设备,包括煎药罐1,在使用该煎药设备对中药进行熬煮时,煎药罐1的底端内侧设有出液球2,出液球2的顶端

连通有出液柱3,出液球2的外侧固定安装有下储药半球4,下储药半球4的顶端活动连接有上储药半球5,上储药半球5的顶端连通有升降外柱6,升降外柱6的内侧与出液柱3的外侧滑动连接,可通过升降外柱6在出液柱3外向上滑动,并带动上储药半球5与下储药半球4进行分离,从而将下储药半球4进行打开,此时便可将熬煮所用的中药放置在下储药半球4内部,再同样通过上储药半球5进其进行关闭,且能够通过其本身的重力将其下降放置在煎药罐1的内部,此时煎药罐1内部进行注水熬煮完成后,便可通过通过出液球2的过滤作用,出液柱3的外侧连通有出药口7,使得药液能够通过出液柱3将煎药罐1内部的药液向上抽取并从出药口7向外流出,从而能够在煎药罐1煎药完成后将药渣和药液分离并排出,煎药罐1的顶端活动连接有半圆罐盖8,在需要煎药罐1内部的药液向出液柱3顶端移动并排出时,出液柱3和出药口7的内侧壁均固定安装有第一挡板9和第二挡板10,第一挡板9和第二挡板10之间设有密封球11,出液柱3的顶端内壁滑动连接有密封塞12,密封塞12的顶端固定安装有电动伸缩杆13,电动伸缩杆13的固定端与出液柱3的顶端内壁固定连接,通过电动伸缩杆13带动密封塞12在出液柱3内部向上滑动,此时出药口7内部的密封球11靠近第一挡板9位置,对出药口7进行密封,出液柱3内部的密封球11与第二挡板10靠近,使得煎药罐1内部的药液能够通过抽取至出药口7位置,再通过密封塞12向下的推动,使得出液柱3内部的密封球11与第一挡板9接触对出液柱3的底端进行密封,出药口7的密封球11与第一挡板9接触将出药口7打开,从而能够将出液柱3内部的药剂从出药口7向外流出,继而更便于对煎药罐1内部的药液和药渣分离的便捷性;

[0026] 请参阅图1、图3以及图5,本实施例提出了一种医院药房用多功能煎药设备,在煎药罐1内部进行药材和注水全部完成需要进行熬煮时,煎药罐1的底端设有加热底座14,加热底座14的底端固定安装有隔热底座15,将煎药罐1放置在加热底座14上进行通电加热,且加热底座14和隔热底座15通过煎药罐1的整体重力不断的向下移动,隔热底座15的两端均固定安装有电极板16,电极板16同样跟随向下滑动,煎药罐1的外侧套设有煎药箱17,煎药箱17的顶部两端固定安装有支撑柱18,两根支撑柱18的内侧壁与电极板16的外侧滑动连接,支撑柱18之间固定安装有连接杆19,连接杆19的顶部通过开孔与出液柱3的外侧滑动连接,煎药罐1的外侧还套设有多个加热丝20,多个加热丝20的外侧与煎药箱17的内侧壁固定连接,电极板16的内侧固定安装有电极片21,加热丝20的两端与电极片21的外侧滑动连接,加热底座14的两端与电极片21的外侧固定连接,在加热底座14和隔热底座15跟随煎药罐1的整体重力向下移动的过程中,能够使得电极板16上的电极片21与加热丝20的两端进行接触,使得加热丝20能够得到通电,且煎药罐1能够保持其液面的高度与最顶端的加热丝20进行齐平,使得煎药罐1底端到液面高度位置的加热丝20均通过电极片21进行通电,从而能够提高煎药箱17内部对煎药罐1内部重要的熬煮效果,隔热底座15的底端固定安装有多个内杆22,多个内杆22的外侧滑动连接有外杆23,外杆23的底端与煎药箱17的底端内壁固定连接,内杆22和外杆23的外侧设有升降弹簧24,升降弹簧24的两端分别与隔热底座15的底部和煎药箱17的底端内壁固定连接,隔热底座15上所受的重力能够通过升降弹簧24进行作用支撑,使得煎药罐1的液面高度使用与煎药箱17的顶部保持齐平,而升降弹簧24内侧的内杆22和外杆23跟随其长度进行总长度的调节,且能够放置升降弹簧24的偏移。

[0027] 本实施例中,使用时,首先通过升降外柱6带动上储药半球5向上滑动,对下储药半球4进行开启,将熬煮所用药材放入其中,并通过其本身的重力保持上储药半球5和下储药

半球4的闭合,并将其放入煎药罐1的底部,在煎药罐1放置在加热底座14上的同时,对煎药罐1内部进行注水,在注水的同时,煎药罐1不断的向下滑动,使得煎药罐1的液面高度始终与煎药箱17的顶部保持齐平,在加热底座14和隔热底座15向下滑动的同时带动电极板16同步向下滑动,从而能够使得煎药罐1底部到液面高度位置的加热丝20均与电极板16上的电极片21进行连接通电,继而提高了整体煎药装置对药材的熬煮效果,在熬煮完成后,便可通过出液柱3内部电动伸缩杆13带动密封塞12的升降滑动,使得煎药罐1内部的药液能够通过出液球2进行过滤后向上抽取并从出药口7向外流出,继而提高了整体煎药装置对药液和药渣分离的便捷性。

[0028] 以上仅为本实用新型的较佳实施例而已,并不用以限制本实用新型,凡在本实用新型的精神和原则之内,所作的任何修改、等同替换、改进等,均应包含在本实用新型的保护范围之内。

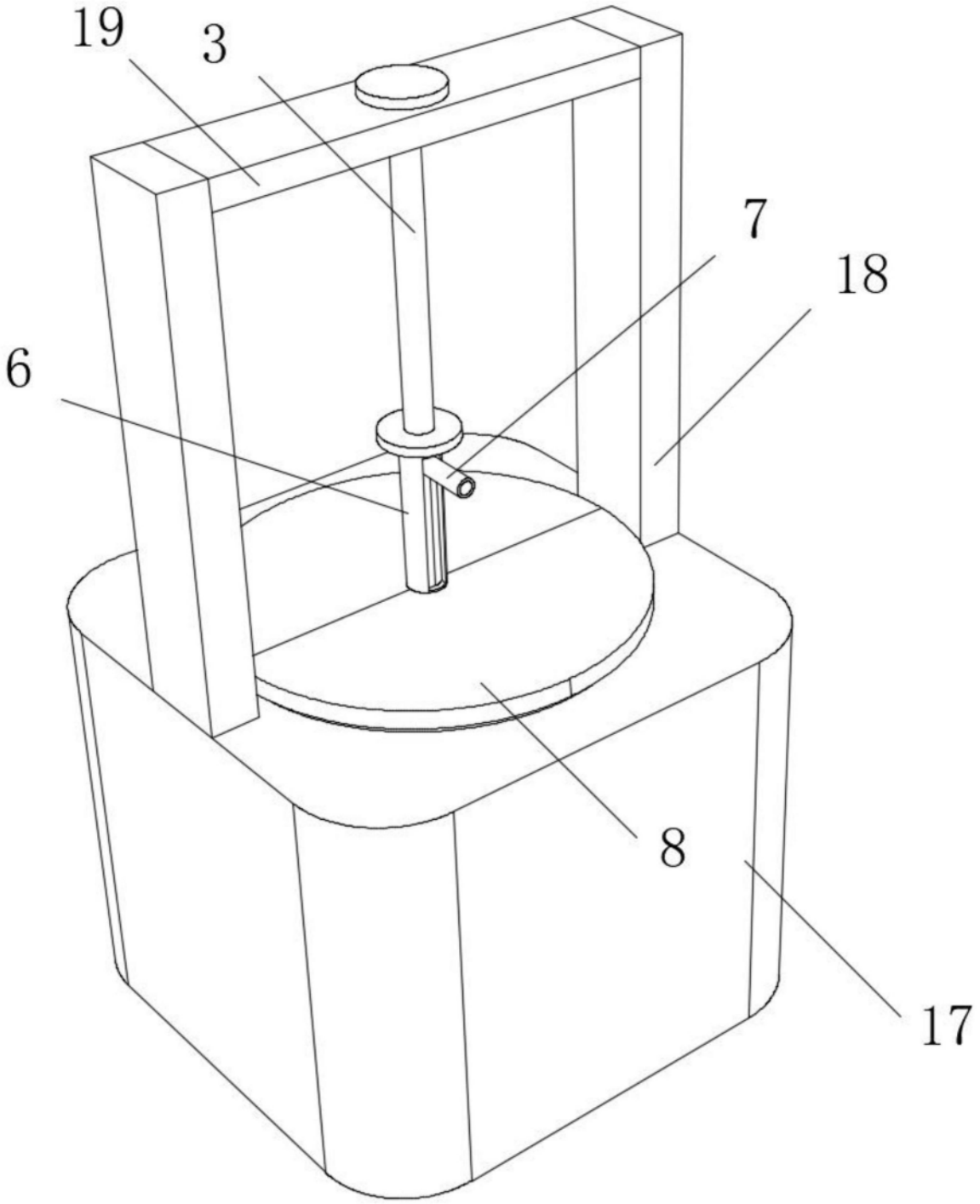

图1

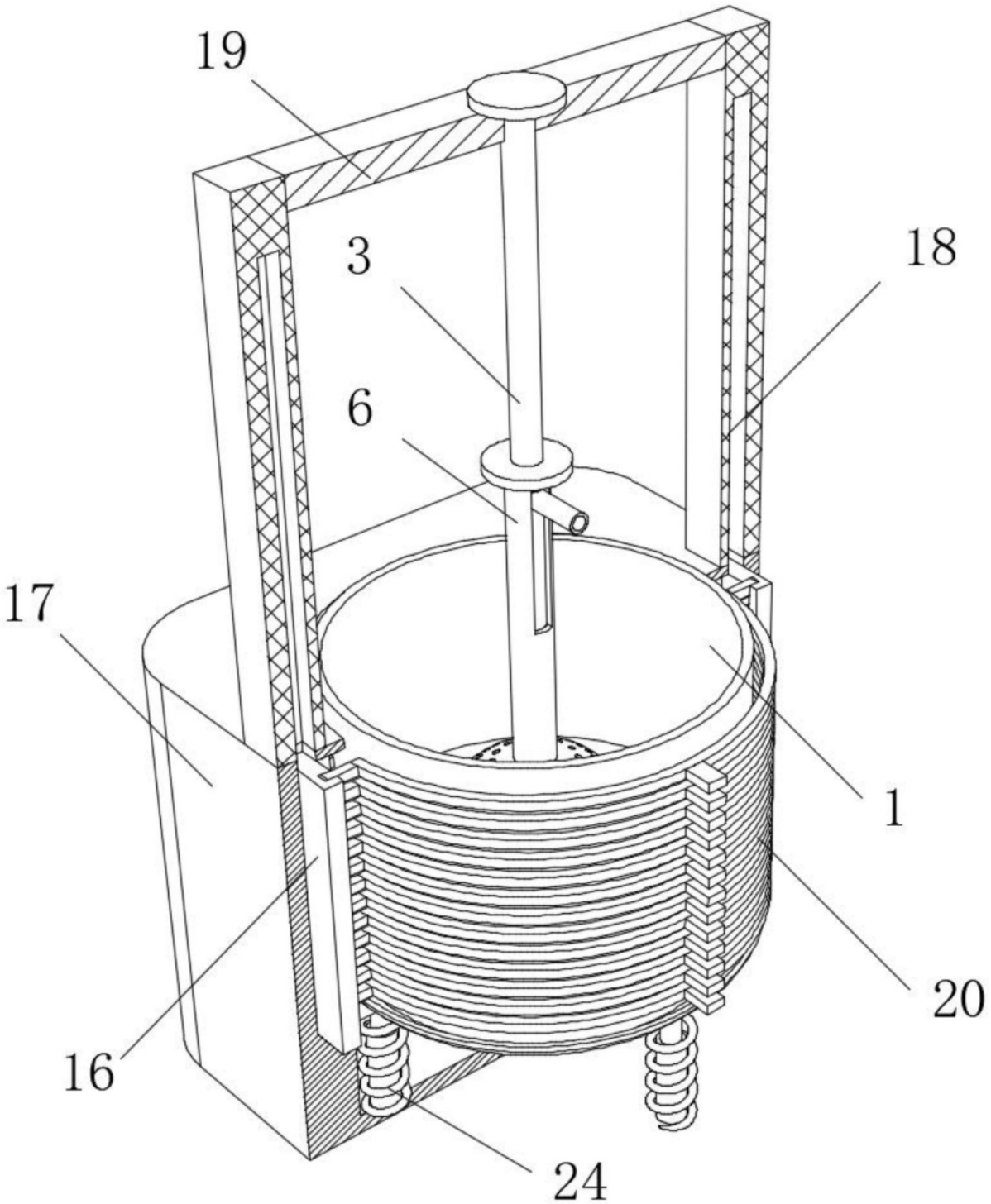

图2

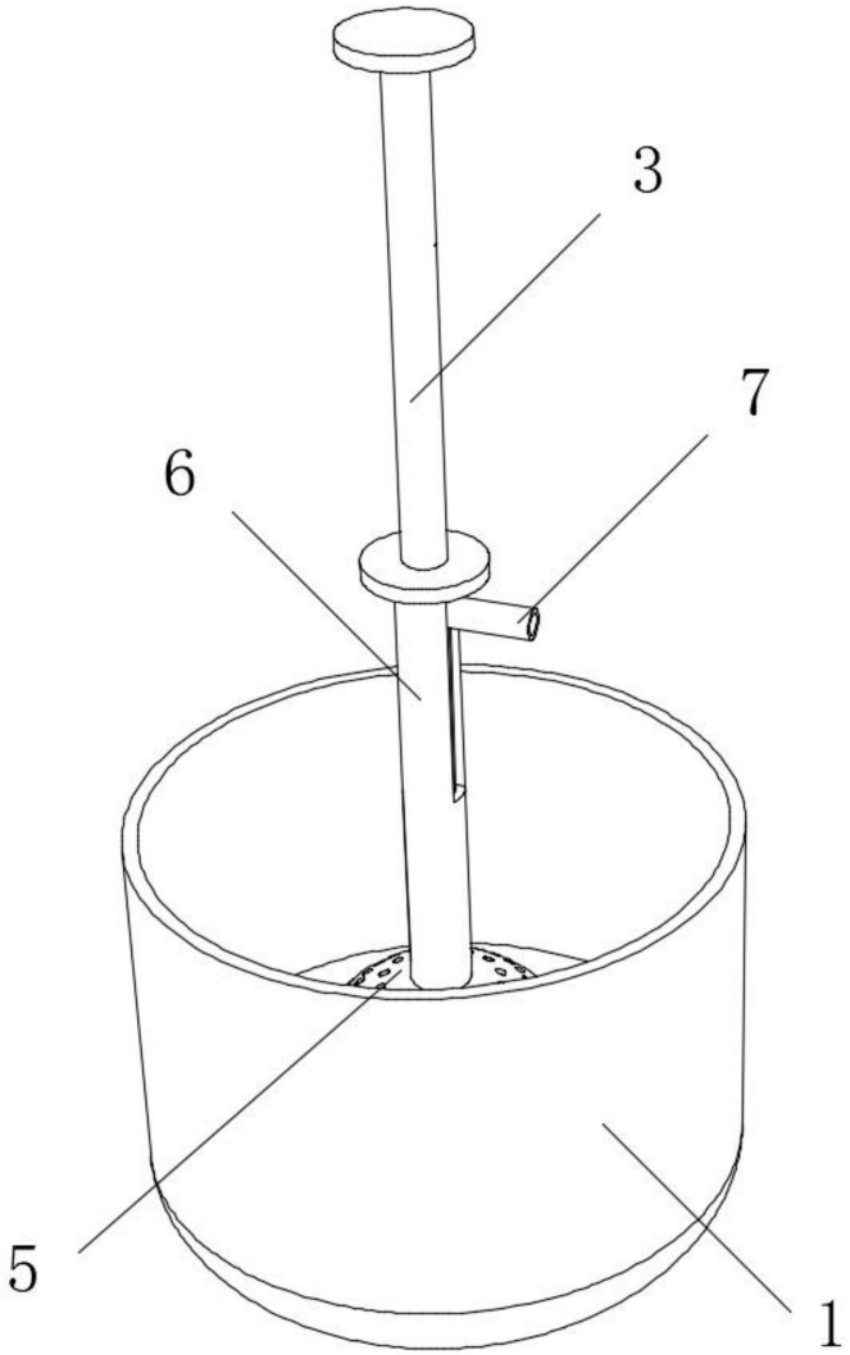

图3

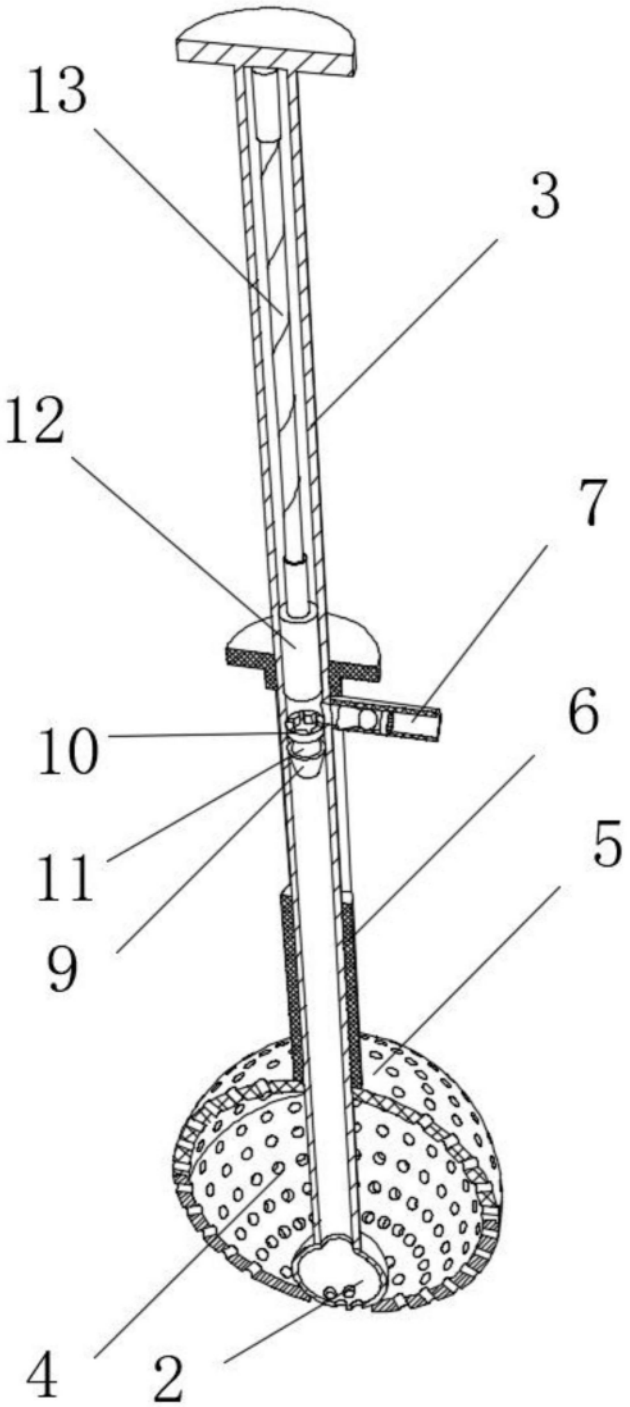

图4

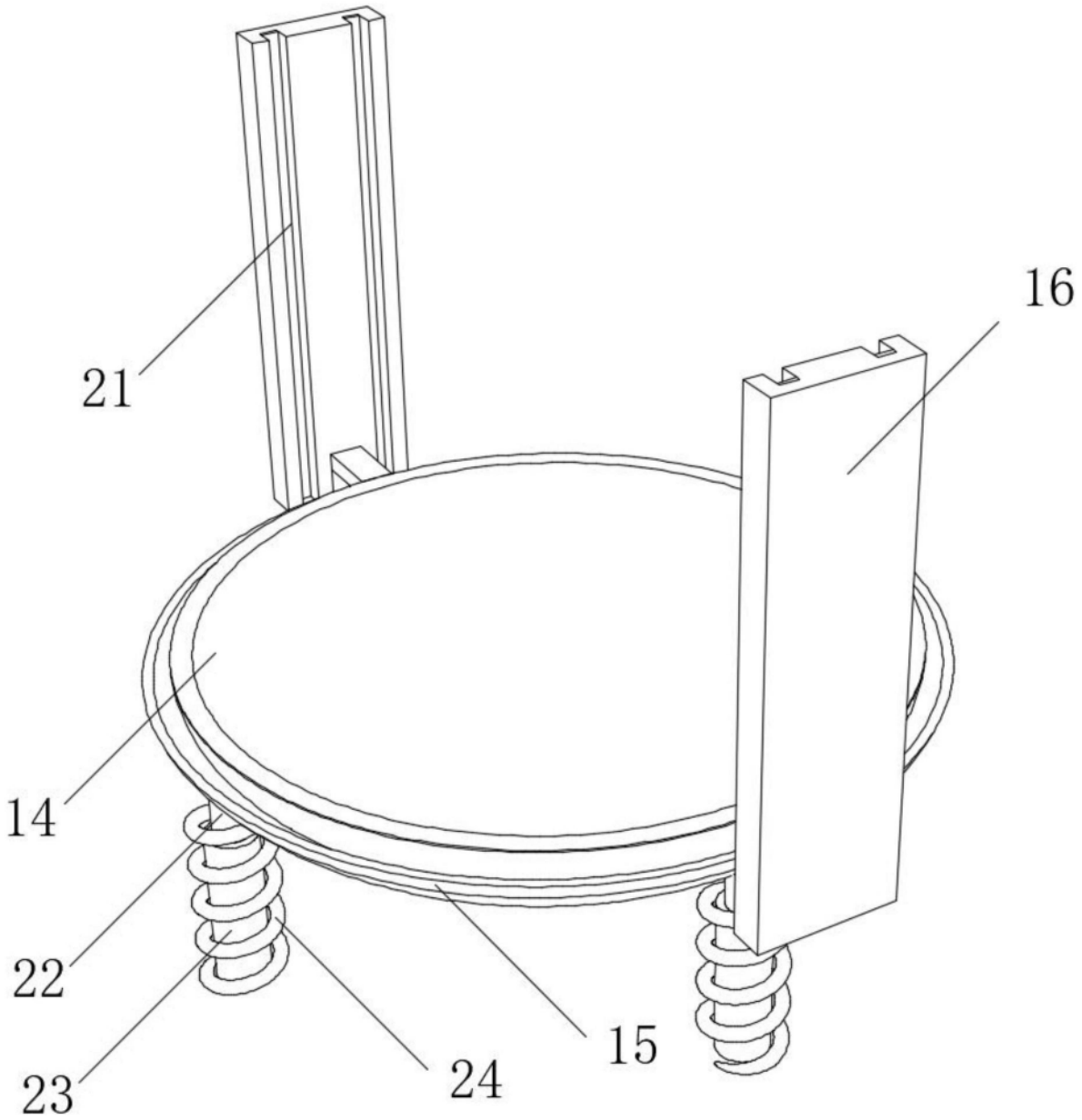

图5