(19)中华人民共和国国家知识产权局

(12)实用新型专利

(10)授权公告号 CN 211983880 U
(45)授权公告日 2020.11.24

(21)申请号 202020186044.9

(22)申请日 2020.02.19

(73)专利权人 重庆市第四人民医院
地址 400014 重庆市渝中区健康路1号

(72)发明人 杨德淑 周敏 张羽 魏琳 叶寿惠

(74)专利代理机构 重庆为信知识产权代理事务所(普通合伙) 50216
代理人 王玉杰

(51)Int.Cl.
A41D 13/11(2006.01)

权利要求书1页 说明书2页 附图2页

(54)实用新型名称

舒适性改善的医用口罩

(57)摘要

本实用新型公开了一种舒适性改善的医用口罩,包括罩体和设置在罩体两侧的系带,所述罩体外侧的上部设有鼻夹条,罩体内侧的周向边缘上设有减压垫,该减压垫由软质材料制成,所述减压垫在对应罩体上部位置的外侧侧边上设有密封片;所述系带的中部位置具有加宽结构。本实用新型的有益效果是:在罩体的内侧周向设置减压垫,不仅能够使口罩与面部的贴合更为紧密,提升了口罩的遮挡密封性,还可防止面部产生压痕;系带上设置的加宽结构可保证耳部无勒紧感;减压垫外侧侧边上设置的密封片还可以将医护人员呼出的热气向两侧引导,避免热气直接向上流动,从而防止眼镜镜片起雾,佩戴舒适性较好。

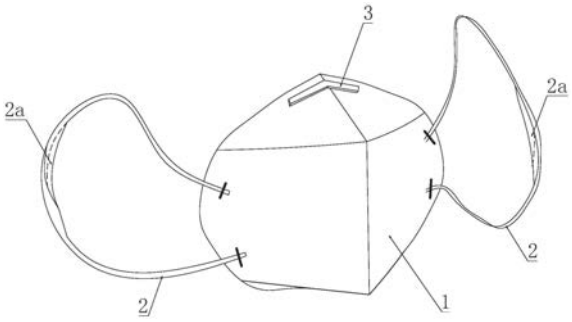

CN 211983880 U

1.一种舒适性改善的医用口罩,包括罩体(1)和设置在罩体(1)两侧的系带(2),所述罩体(1)外侧的上部设有鼻夹条(3),其特征在于:所述罩体(1)内侧的周向边缘上设有减压垫(4),该减压垫(4)由软质材料制成,所述减压垫(4)在对应罩体(1)上部位置的外侧侧边上设有密封片(5);所述系带(2)还配置有长度调节结构,系带(2)的中部位置具有加宽结构(2a)。

2.根据权利要求1所述的舒适性改善的医用口罩,其特征在于:所述鼻夹条(3)采用金属铝制成,并通过胶粘的方式连接在罩体(1)上。

3.根据权利要求1或2所述的舒适性改善的医用口罩,其特征在于:所述减压垫(4)采用软质泡沫制成。

4.根据权利要求3所述的舒适性改善的医用口罩,其特征在于:所述密封片(5)采用柔性塑料制成,并通过热复合方式连接在减压垫(4)的外侧侧边上。

5.根据权利要求4所述的舒适性改善的医用口罩,其特征在于:所述密封片(5)的下沿超过减压垫(4)与面部接触的一侧表面。

6.根据权利要求1所述的舒适性改善的医用口罩,其特征在于:所述系带(2)具弹性。

7.根据权利要求1所述的舒适性改善的医用口罩,其特征在于:所述罩体(1)内部的下侧设有支撑面(1a)。

8.根据权利要求1所述的舒适性改善的医用口罩,其特征在于:所述长度调节结构包括连接在其中一根所述系带(2)上的锁紧部件(6),该锁紧部件(6)上分布有至少一个挂钩(6a)。

舒适性改善的医用口罩

技术领域

[0001] 本实用新型涉及一种医用防护用品，具体涉及一种舒适性改善的医用口罩。

背景技术

[0002] 口罩是一种医用防护用品，在医院里单日使用量较大，并且医护人员佩戴时间也较长。口罩主要由用于遮盖口鼻部的罩体和用于挂在耳部的系带组成，现有的医用口罩主要存在的技术问题有：1、罩体内侧边缘未合理的设置减压垫，长时间佩戴易造成面部压痕；2、系带较细，佩戴过程中耳部易产生不适；3、呼气时热气会从鼻子两侧向上流动，使得医护人员的眼镜镜片雾化，影响医护操作。

实用新型内容

[0003] 有鉴于此，本实用新型提供一种舒适性改善的医用口罩，能够避免面部产生压痕，防止眼镜镜片雾化，舒适性较好。

[0004] 为实现上述目的，本实用新型技术方案如下：

[0005] 一种舒适性改善的医用口罩，包括罩体和设置在罩体两侧的系带，所述罩体外侧的上部设有鼻夹条，其关键在于：所述罩体内侧的周向边缘上设有减压垫，该减压垫由软质材料制成，所述减压垫在对应罩体上部位置的外侧侧边上设有密封片；所述系带还配置有长度调节结构，系带的中部位置具有加宽结构。

[0006] 采用上述结构，软质材料制成的减压垫能够防止面部产生压痕。减压垫外侧侧边上设置的密封片可以将医护人员呼出的热气向两侧引导，避免热气直接向上流动，从而防止眼镜镜片雾化。医护人员佩戴口罩时，加宽结构悬挂在耳朵上，可降低系带对耳部的压力，从而增加舒适性。

[0007] 作为优选：所述鼻夹条采用金属铝制成，并通过胶粘的方式连接在罩体上。

[0008] 作为优选：所述减压垫采用软质泡沫制成。采用上述结构，可降低口罩与佩戴者面部的接触压力，避免产生压痕。

[0009] 作为优选：所述密封片采用柔性塑料制成，并通过热复合方式连接在减压垫的外侧侧边上。

[0010] 作为优选：所述密封片的下沿超过减压垫与面部接触的一侧表面。采用上述结构，能够起到更好的密封作用，有效地防止呼气时热气直接向上流动。

[0011] 作为优选：所述系带具弹性。采用上述结构，便于佩戴。

[0012] 作为优选：所述罩体内部的下侧设有支撑面。采用上述结构，佩戴口罩后，支撑面可遮盖住医护人员的下巴，从而使口罩遮挡更为严实。

[0013] 作为优选：所述长度调节结构包括连接在其中一根所述系带上的锁紧部件，该锁紧部件上分布有至少一个挂钩。采用上述结构，以便于调整口罩佩戴的松紧度，适用于头部较小的医护人员佩戴使用。

[0014] 与现有技术相比，本实用新型的有益效果是：

[0015] 在罩体的内侧周向设置减压垫，不仅能够使口罩与面部的贴合更为紧密，提升了口罩的遮挡密封性，还可防止面部产生压痕；

[0016] 系带上设置的加宽结构可减轻耳部的勒紧感；

[0017] 减压垫外侧侧边上设置的密封片还可以将医护人员呼出的热气向两侧引导，避免热气直接向上流动，从而防止眼镜镜片起雾，佩戴舒适性较好。

附图说明

[0018] 图1为罩体的结构示意图；

[0019] 图2为口罩的结构示意图；

[0020] 图3为锁紧部件的结构示意图。

具体实施方式

[0021] 以下结合实施例和附图对本实用新型作进一步说明。

[0022] 如图1和2所示，一种舒适性改善的医用口罩，其结构包括罩体1，罩体1的两侧设有系带2，系带2由弹性材质制成，其中部位置具有加宽结构2a，医护人员佩戴口罩时，加宽结构2a悬挂在耳朵位置，可降低系带2对耳部的压力，从而增加舒适性。罩体1外侧的上部设有鼻夹条3，鼻夹条3为铝条，其通过胶粘的方式连接在罩体1上，鼻夹条3可以在佩戴口罩时夹住鼻梁，使佩戴更可靠。

[0023] 罩体1内侧的周向边缘上设有减压垫4，该减压垫4由软质材料制成，本实施例中优选采用软质泡沫制作减压垫4，减压垫4不仅能够防止面部产生压痕，改善佩戴舒适性，同时还可以使口罩与面部的贴合更为紧密，提升口罩的遮挡密封性。为进一步使口罩遮挡更为严实，罩体1内部的下侧设有支撑面1a，用户佩戴口罩后，支撑面1a可遮盖住医护人员的下巴。

[0024] 减压垫4在对应罩体1上部位置的外侧侧边上设有密封片5，即减压垫4与鼻梁接触的位置，密封片5采用柔性塑料制成，并通过热复合方式连接在减压垫4上，并且密封片5的下沿超过减压垫4与面部接触的一侧表面，医护人员戴上口罩后，密封片5的下沿与面部紧贴，这样设置可以将医护人员呼出的热气向两侧引导，避免热气直接向上流动，从而防止眼镜镜片起雾。

[0025] 如图3所示，对于头部偏小的医护人员而言，直接将系带2挂在耳部，会导致1佩戴不紧，不能很好地与面部贴合，因此，本实用新型口罩的系带2上还配置有长度调节结构，即锁紧部件6，该锁紧部件6的一端设有连接孔6b，另一端分布有至少一个挂钩6a，该锁紧部件6主要适用于头部偏小的医护人员使用，在使用该锁紧部件6时，将其中一根系带2安装在连接孔6b内，另一根系带2挂在挂钩6a上即可完成口罩的佩戴，口罩佩戴好后，锁紧部件6贴在医护人员的后脑勺位置。

[0026] 最后需要说明的是，上述描述仅仅为本实用新型的优选实施例，本领域的普通技术人员在本实用新型的启示下，在不违背本实用新型宗旨及权利要求的前提下，可以做出多种类似的表示，这样的变换均落入本实用新型的保护范围之内。

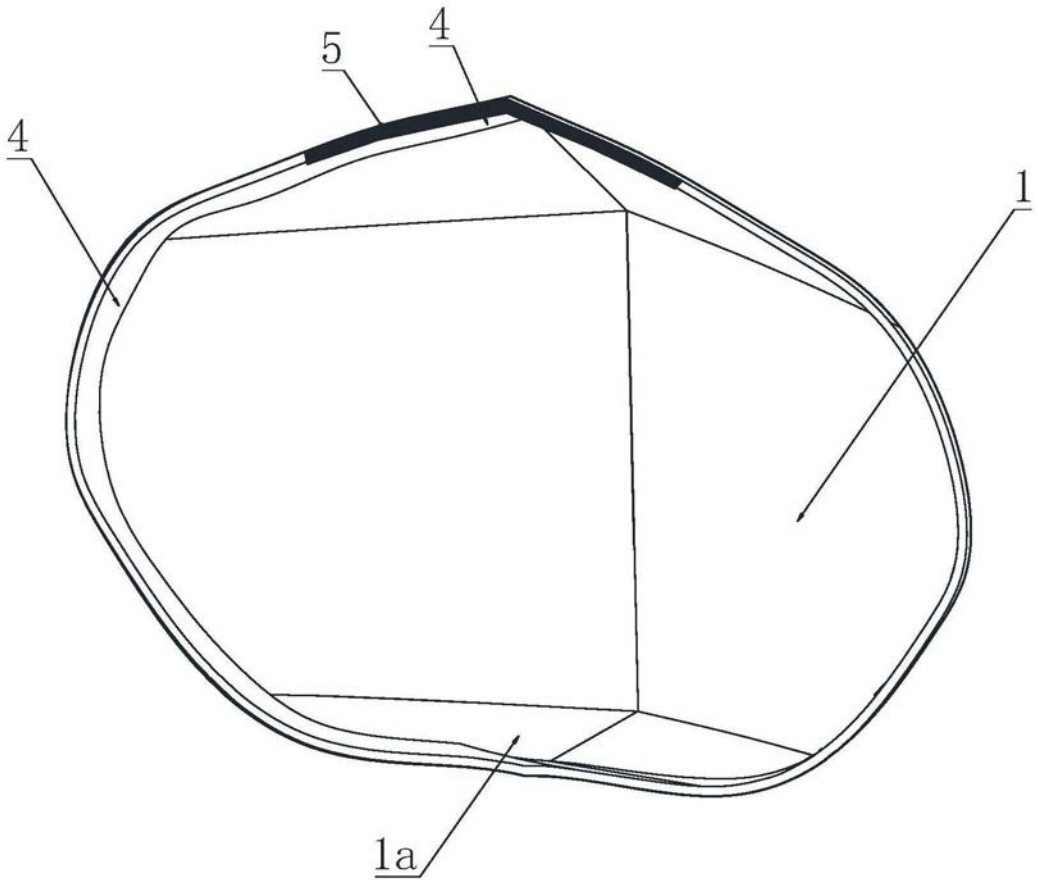

图1

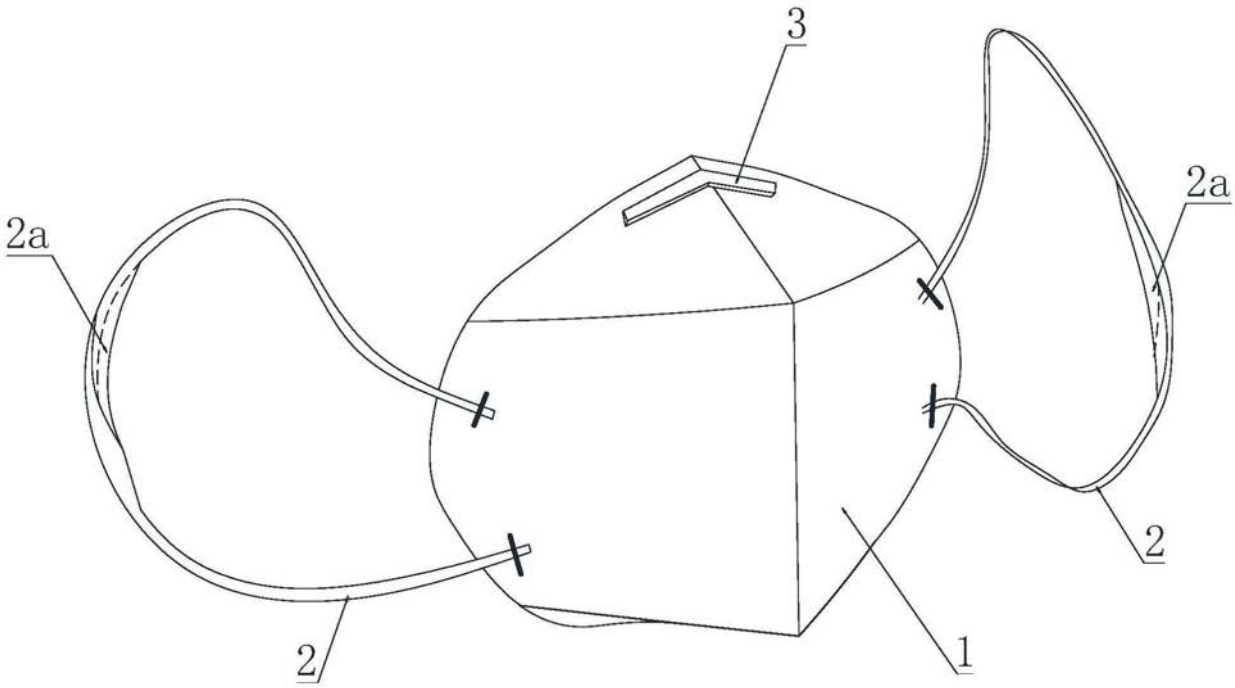

图2

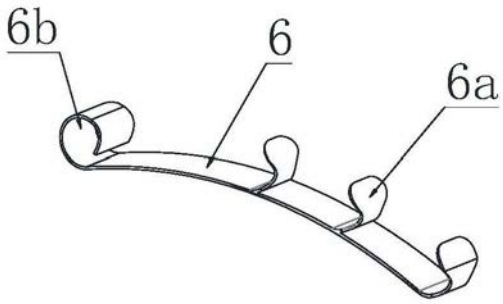

图3