(19)中华人民共和国国家知识产权局

(12)实用新型专利

(10)授权公告号 CN 203788613 U
(45)授权公告日 2014.08.20

(21)申请号 201420103671.6

(22)申请日 2014.03.07

(73)专利权人 中兴通讯股份有限公司
地址 518057 广东省深圳市南山区高新技术产业园科技南路中兴通讯大厦法务部

(72)发明人 厉建峰

(74)专利代理机构 北京银龙知识产权代理有限公司 11243
代理人 许静 安利霞

(51)Int.Cl.
H05K 7/14(2006.01)
H05K 7/02(2006.01)

权利要求书1页 说明书2页 附图3页

(54)实用新型名称

可调式机箱组件及机箱

(57)摘要

本实用新型提供了一种可调式机箱组件及机箱，所述可调式机箱组件包括：具有至少一个插槽的底座及通过与所述插槽配合安装在所述底座上的接口模块，所述接口模块设有安装面，所述安装面上设置有接口，所述安装面的最低点高于所述插槽的槽壁的最高点。本实用新型的可调式机箱组件，由于采用了可变换接口角度的接口模块，使得通信设备的连接方便、快捷，也使得本实用新型的可调式机箱具有了通用性，可以满足不同使用场景的多接口、多角度安装的需求。

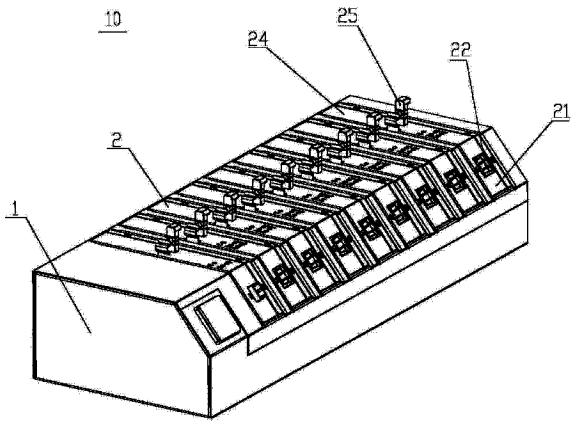

CN 203788613 U

1. 一种可调式机箱组件，其特征在于，包括具有至少一个插槽的底座及通过与所述插槽配合安装在所述底座上的接口模块，所述接口模块设有安装面，所述安装面上设置有接口，所述安装面的最低点高于所述插槽的槽壁的最高点。

2. 根据权利要求 1 所述的可调式机箱组件，其特征在于，所述插槽为多个，每个所述插槽均配置有与其配合安装的接口模块。

3. 根据权利要求 2 所述的可调式机箱组件，其特征在于，与每个所述插槽配合安装的接口模块为多个，多个与每个所述插槽配合安装的接口模块的安装面的倾斜角度各不相同。

4. 根据权利要求 2 所述的可调式机箱组件，其特征在于，所述底座呈长方体状，多个所述插槽等间距的分布在所述底座的一面上，每个所述插槽的宽度相等。

5. 根据权利要求 4 所述的可调式机箱组件，其特征在于，所述接口模块具有互相垂直的侧壁和顶壁，所述侧壁与所述插槽的槽壁贴合，所述安装面为连接所述侧壁和所述顶壁的倾斜面。

6. 根据权利要求 5 所述的可调式机箱组件，其特征在于，所述接口模块的顶壁上设置有方便插拔的手柄。

7. 一种可调式机箱，包括机箱本体，其特征在于，进一步包括权利要求 1 ～ 6 任一项所述的可调式机箱组件，所述可调式机箱组件固定在所述机箱本体上。

可调式机箱组件及机箱

技术领域

[0001] 本实用新型涉及通信设备领域，尤其涉及一种适用于多接口、多角度安装与使用场景的可调式机箱组件及机箱。

背景技术

[0002] 一般通讯设备机箱由框体和模块组成，主要应用于固定安装场景，接口的安装角度不可调节，而且机箱的模块安装方向是固定的，这种机箱适合于单独产品设计，不具适用多款产品的通用性和公用性，在使用场景方面受限较多。

[0003] 需要找到一种机箱方案，能够满足多场景安装使用的需求，在空间、配置方面有更多灵活性，并可以适用于接口方向多样的使用场景。

实用新型内容

[0004] 有鉴于此，本实用新型提供了一种可调式机箱组件及机箱，以解决现有技术中由于通信设备接口角度固定而引起的安装不便，灵活性差的问题，以满足多接口、多角度安装的需求。

[0005] 为解决上述问题，本实用新型提供了一种可调式机箱组件，包括具有至少一个插槽的底座及通过与所述插槽配合安装在所述底座上的接口模块，所述接口模块设有安装面，所述安装面上设置有接口，所述安装面的最低点高于所述插槽的槽壁的最高点。

[0006] 优选地，所述插槽为多个，每个所述插槽均配置有与其配合安装的接口模块。

[0007] 优选地，与每个所述插槽配合安装的接口模块为多个，多个与每个所述插槽配合安装的接口模块的安装面的倾斜角度各不相同。

[0008] 优选地，所述底座呈长方体状，多个所述插槽等间距的分布在所述底座的一面上，每个所述插槽的宽度相等。

[0009] 优选地，所述接口模块具有互相垂直的侧壁和顶壁，所述侧壁与所述插槽的槽壁贴合，所述安装面为连接所述侧壁和所述顶壁的倾斜面。

[0010] 优选地，所述接口模块的顶壁上设置有方便插拔的手柄。

[0011] 本实用新型还提供了一种可调式机箱，包括机箱本体，进一步包括上述任一项所述的可调式机箱组件，所述可调式机箱组件固定在所述机箱本体上。

[0012] 本实用新型的可调式机箱组件，由于采用了可变换接口角度的接口模块，使得通信设备的连接方便、快捷，也使得本实用新型的可调式机箱具有了通用性和公用性，可以满足不同使用场景的多接口、多角度安装的需求。

附图说明

[0013] 图 1 为本实用新型的实施例的可调式机箱组件的一结构示意图；

[0014] 图 2 为图 1 所示的可调式机箱组件的分解结构示意图；

[0015] 图 3 为本实用新型的实施例的可调式机箱的一结构示意图；

[0016] 图 4 为本实用新型的实施例的可调式机箱的另一结构示意图。

具体实施方式

[0017] 为使本实用新型的目的、技术方案和优点更加清楚，下面将结合附图及具体实施例对本实用新型进行详细描述。

[0018] 图 1 为本实用新型的实施例的可调式机箱组件的一结构示意图。图 2 为图 1 所示的可调式机箱组件的分解结构示意图。如图 1、图 2 所示，本实用新型提供一种可调式机箱组件 10，包括底座 1 及接口模块 2。在本实施例中，底座 1 呈长方体状，其一面上等间距的分布有多个插槽 11，每个插槽 11 的宽度相等。接口模块 2 与插槽 11 相配合的安装在底座 1 上，接口模块 2 设有倾斜的安装面 21，安装面 21 上设置有接口 22。接口模块 2 具有互相垂直的侧壁 23 和顶壁 24，侧壁 23 与插槽 11 的槽壁贴合，安装面 21 连接侧壁 23 和顶壁 24，顶壁 24 上设置有方便接口模块 2 插拔于插槽 11 的手柄 25。安装面 21 的最低点高于插槽 11 的槽壁的最高点，以保证安装面 21 上的接口 22 裸露在外，供缆线安装。在本实施例中，底座 1 的每个插槽 11 配置有一个接口模块 2，且每个接口模块 2 的安装面 21 的倾斜角度相同。

[0019] 为了更好的适应多接口、多角度的各种安装场景的需求，每个插槽 11 也可配置多个接口模块 2，形成接口模块套件，该供同一插槽 11 使用的接口模块套件中，每个接口模块 2 的安装面 21 的倾斜角度可配置为各不相同，根据安装场景的需求，每个插槽 11 可选择装配安装面 21 的倾斜角度更加匹配的接口模块 2。

[0020] 图 3 为本实用新型的实施例的可调式机箱的一结构示意图。图 4 为本实用新型的实施例的可调式机箱的另一结构示意图。如图 3、图 4 所示，本实用新型还提供了一种可调式机箱，包括可调式机箱组件 10 及机箱本体 20。可调式机箱组件 10 固定在机箱本体 20 上。

[0021] 在实际的使用过程中，根据安装环境和安装角度的需要，选择合适的倾斜角度的接口模块 2，可达到接线方便，快捷的目的。也可以根据环境的需求，预制出特定倾斜角度的接口模块，以满足不同的需求。

[0022] 本实用新型的可调式机箱组件及机箱，由于采用了可变换接口角度的接口模块，使得本实用新型具有了通用性和公用性，可以满足不同使用场景的多接口、多角度安装的需求。

[0023] 以上实施例仅用以说明本实用新型的技术方案而非限制，本领域的普通技术人员应当理解，可以对本实用新型的技术方案进行修改或者等同替换，而不脱离本实用新型技术方案的精神范围，其均应涵盖在本实用新型的权利要求范围当中。

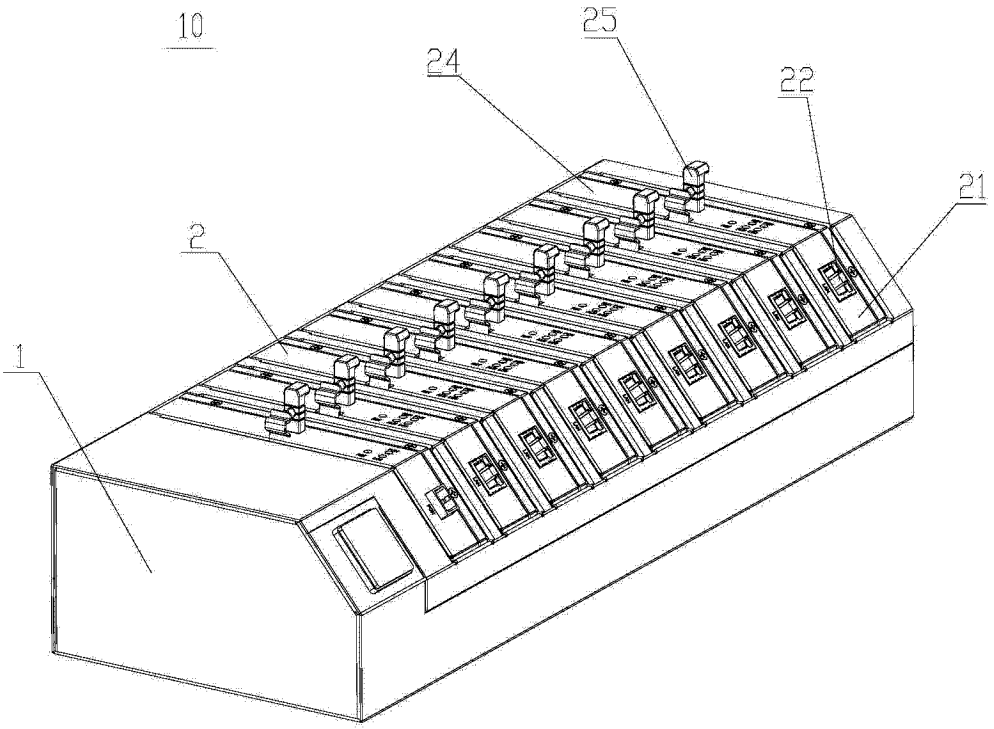

图 1

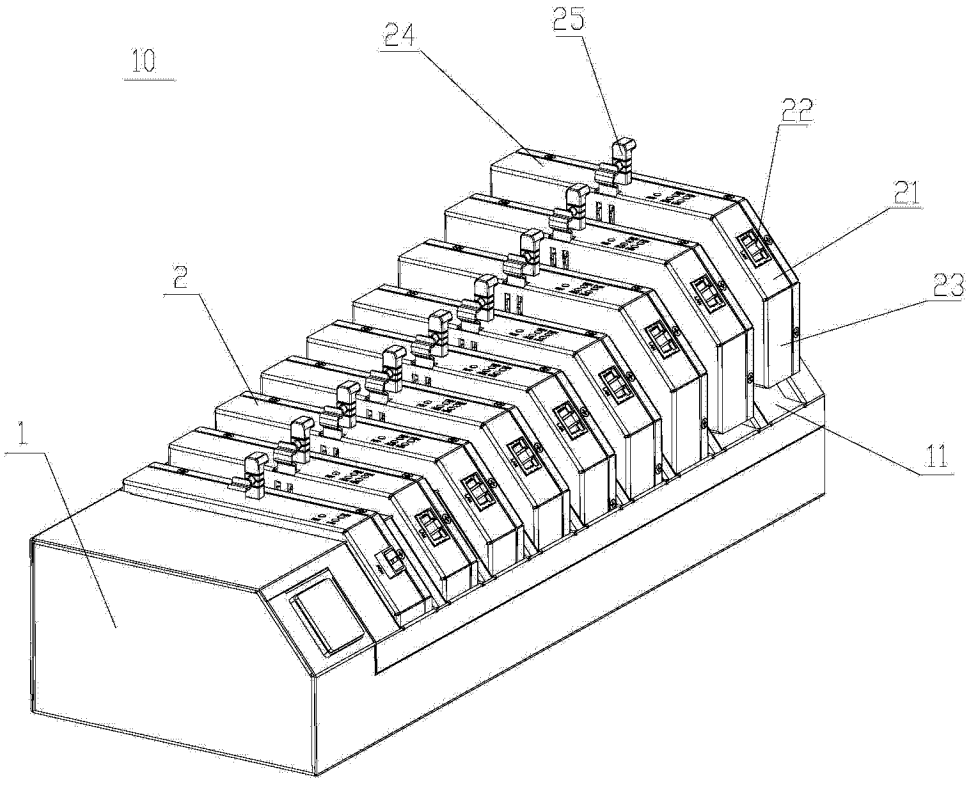

图 2

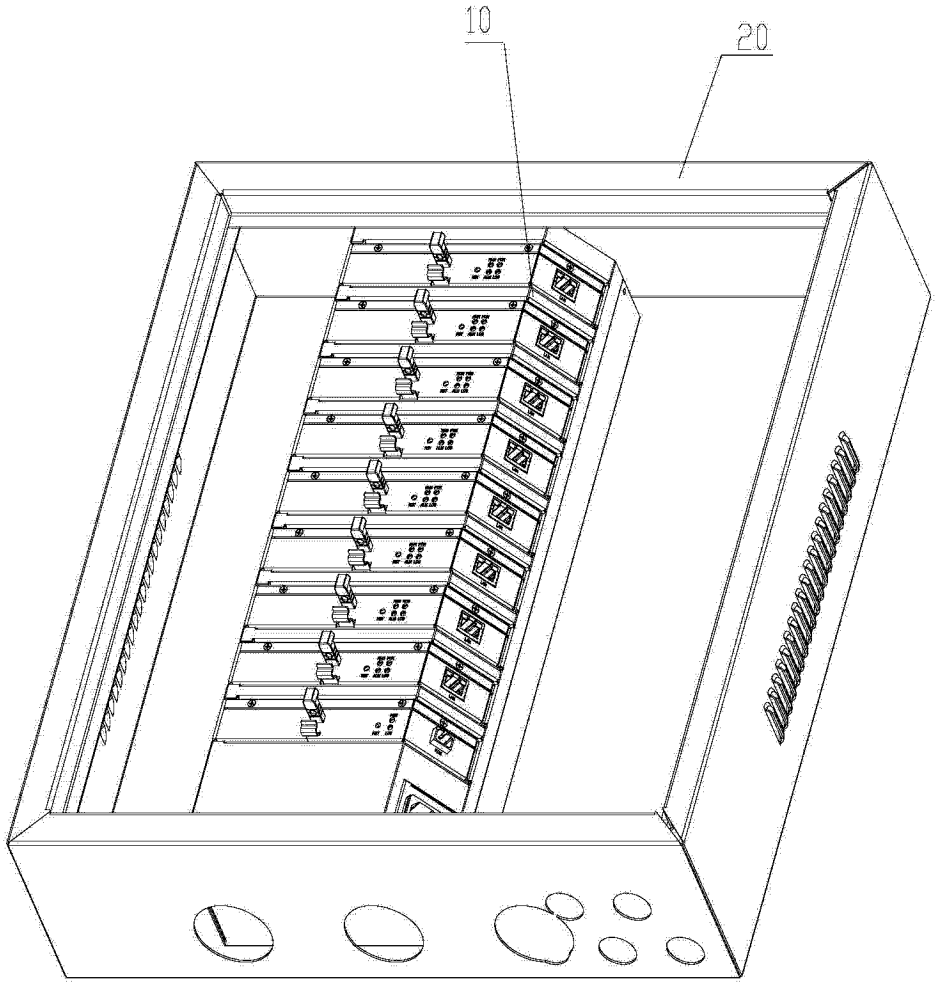

图 3

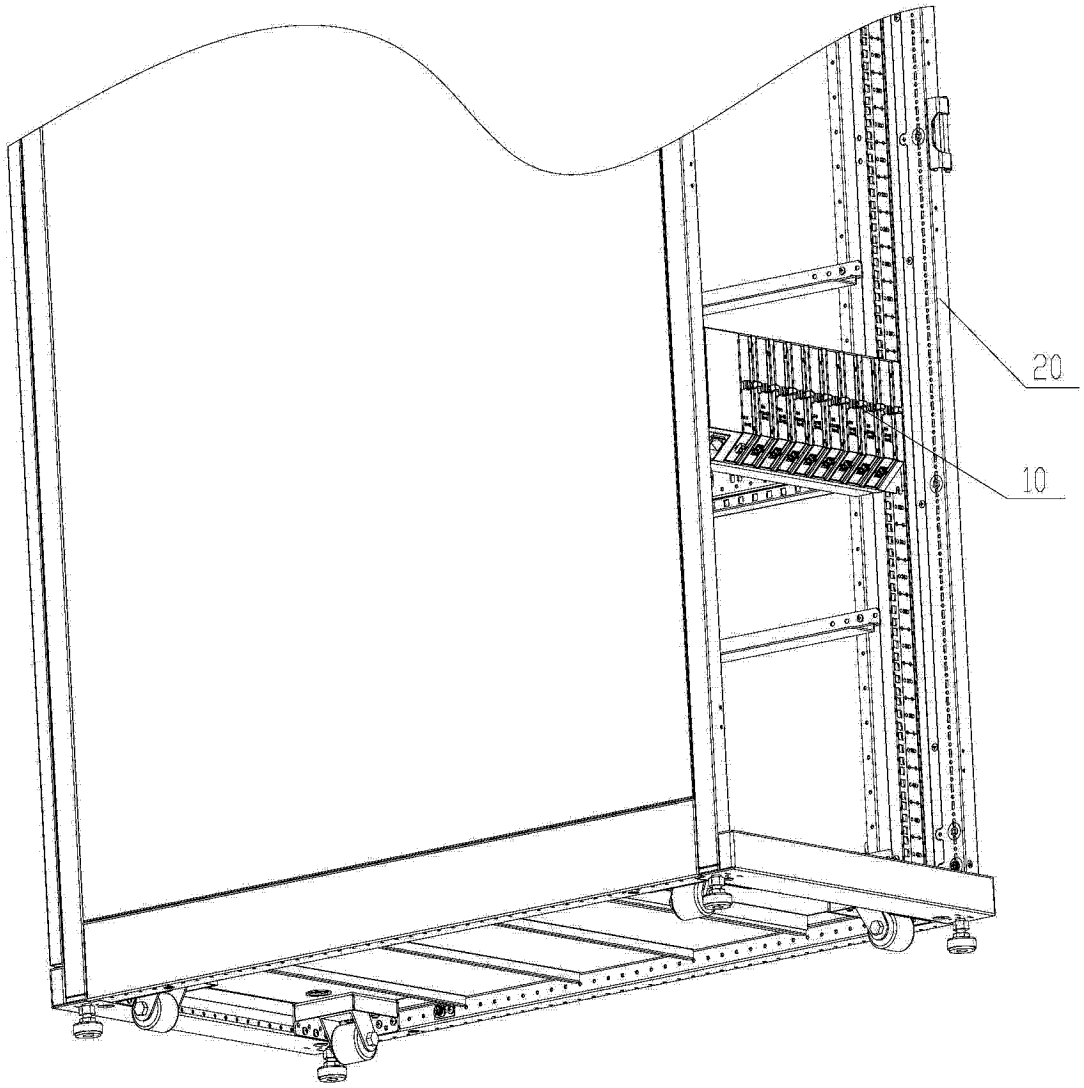

图 4