(19)中华人民共和国国家知识产权局

(12)实用新型专利

(10)授权公告号 CN 205923914 U
(45)授权公告日 2017.02.08

(21)申请号 201620538658.2

(22)申请日 2016.06.06

(73)专利权人 彭映
地址 629200 四川省遂宁市射洪县柳树镇通济村3组

(72)发明人 彭映

(74)专利代理机构 成都正华专利代理事务所（普通合伙）51229
代理人 李林合

(51)Int.Cl.
A47L 9/28(2006.01)
A47L 9/10(2006.01)
A47L 9/24(2006.01)

权利要求书1页 说明书2页 附图1页

(54)实用新型名称

防止二次污染的吸尘器

(57)摘要

本实用新型公开了一种防止二次污染的吸尘器，包括吸尘器壳体，吸尘器壳体包括设置在其后部的集尘箱，以及设置在集尘箱前部的吸尘箱；吸尘箱通过一软管连接至吸头支撑机构，吸头支撑机构的端部设有吸头；吸尘器壳体的底部设有蓄电池，吸尘器壳体的顶部设有机身盖；吸尘箱内设有与蓄电池电连接的吸尘电机；尘箱包括设置在其前侧且与吸尘箱连通的进风口，进风口的内侧设有活动连接的活动挡板；集尘箱的侧壁上设有粉尘清理口，粉尘清理口的外侧设有活动门，活动门通过压条固定在集尘箱上。本实用新型具有便于清理，且在清理过程中不会造成二次污染的特点。

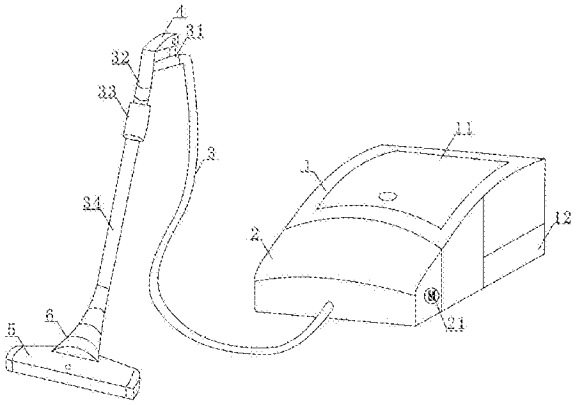

CN 205923914 U

1.一种防止二次污染的吸尘器，其特征在于，包括吸尘器壳体，所述吸尘器壳体包括设置在其后部的集尘箱，以及设置在集尘箱前部的吸尘箱；所述吸尘箱通过一软管连接至吸头支撑机构，所述吸头支撑机构的端部设有吸头；所述吸尘器壳体的底部设有蓄电池，吸尘器壳体的顶部设有机身盖；所述吸尘箱内设有与所述蓄电池电连接的吸尘电机；

所述吸头支撑机构包括依次连接的连接头、转向管和支撑管；所述连接头与所述软管连接，连接头上设有与所述吸尘电机连接的控制开关；所述支撑管上套设有一个手柄，所述支撑管通过吸尘接头连接至所述吸头；

所述集尘箱包括设置在其前侧且与所述吸尘箱连通的进风口，所述进风口的内侧设有活动连接的活动挡板；所述集尘箱的侧壁上设有粉尘清理口，所述粉尘清理口的外侧设有活动门，所述活动门通过压条固定在集尘箱上。

2.根据权利要求1所述的防止二次污染的吸尘器，其特征在于，所述集尘箱的顶部设有凹槽，所述凹槽内有提手。

3.根据权利要求1所述的防止二次污染的吸尘器，其特征在于，所述压条的数目为两个，分别通过一个旋转开关固定在所述活动们的两侧。

4.根据权利要求1所述的防止二次污染的吸尘器，其特征在于，所述活动门的四周均设有密封圈。

防止二次污染的吸尘器

技术领域

[0001] 本实用新型涉及一种防止二次污染的吸尘器。

背景技术

[0002] 吸尘器是一种清洁室内卫生的家用电器，用于清除地面、地毯、墙壁及各种缝隙中的灰尘。其工作原理是，利用电动机带动叶片高速旋转，在密封的壳体内产生空气负压，吸取尘屑，吸尘器能够将难以清扫的灰尘、毛发和碎物吸入其尘盒，减少了人与细菌直接接触的机会，因此受到了广大消费者的喜爱，具有广阔的市场空间。

[0003] 现有的集尘箱都是开口的形式，灰尘吸入后容易污染吸尘器的内部构件，在取出集尘箱时还可能会造成二次污染，因此有必要设计一种操作简便，不会弄脏使用者或造成二次污染，方便倾倒的集尘箱。

实用新型内容

[0004] 本实用新型的目的是提供一种防止二次污染的吸尘器，其具有便于清理，且在清理过程中不会造成二次污染的特点。

[0005] 为解决上述技术问题，本实用新型提供一种，包括吸尘器壳体，吸尘器壳体包括设置在其后部的集尘箱，以及设置在集尘箱前部的吸尘箱；吸尘箱通过一软管连接至吸头支撑机构，吸头支撑机构的端部设有吸头；吸尘器壳体的底部设有蓄电池，吸尘器壳体的顶部设有机身盖；吸尘箱内设有与蓄电池电连接的吸尘电机；吸头支撑机构包括依次连接的连接头、转向管和支撑管；连接头与软管连接，连接头上设有与吸尘电机连接的控制开关；支撑管上套设有一个手柄，支撑管通过吸尘接头连接至吸头；集尘箱包括设置在其前侧且与吸尘箱连通的进风口，进风口的内侧设有活动连接的活动挡板；集尘箱的侧壁上设有粉尘清理口，粉尘清理口的外侧设有活动门，活动门通过压条固定在集尘箱上。

[0006] 进一步地，集尘箱的顶部设有凹槽，凹槽内有提手。

[0007] 进一步地，压条的数目为两个，分别通过一个旋转开关固定在活动们的两侧。

[0008] 进一步地，活动门的四周均设有密封圈。

[0009] 本实用新型的有益效果为：

[0010] 1、通过蓄电池提供电源，不受插头的位置限制，且其移动方便。

[0011] 2、通过将控制开关安装在吸头支撑机构的顶部，以便于使用者进行开关控制。

[0012] 3、本申请中的集尘箱与吸尘器壳体分离设置，在清理集尘箱中的粉尘时，将集尘箱至吸尘器壳体中取出，然后打开集尘箱侧壁上的活动门，将粉尘倾倒出即可。

[0013] 4、通过在集尘箱的进风口的内侧设置活动挡板，只有在吸尘过程中，在吸尘电机产生的风力的作用下才会打开，不会对吸尘器的内部部件产生污染，并且，在取出集尘箱的过程中也不会有粉尘溢出。

附图说明

[0014] 图1为本实用新型一个实施例的结构示意图；

[0015] 图2为集尘箱的结构示意图。

[0016] 其中：1、吸尘器壳体；11、机身盖；12、蓄电池；2、吸尘箱；21、吸尘电机；3、软管；31、连接头；32、转向管；33、手柄；34、支撑管；4、控制开关；5、吸头；6、吸尘接头；7、集尘箱；71、进风口；72、活动挡板；73、活动门；74、旋转开关；75、压条；76、凹槽；77、提手。

具体实施方式

[0017] 下面对本实用新型的具体实施方式进行描述，以便于本技术领域的技术人员理解本实用新型，但应该清楚，本实用新型不限于具体实施方式的范围，对本技术领域的普通技术人员来讲，只要各种变化在所附的权利要求限定和确定的本实用新型的精神和范围内，这些变化是显而易见的，一切利用本实用新型构思的发明创造均在保护之列。

[0018] 如图1所示的防止二次污染的吸尘器，包括吸尘器壳体1，其中，吸尘器壳体1包括设置在其后部的集尘箱7，以及设置在集尘箱7前部的吸尘箱2。下面分别对吸尘器的各个部分进行详细描述：

[0019] 上述吸尘箱通过一软管3连接至吸头5支撑机构，吸头5支撑机构的端部设有吸头5。吸尘器壳体的底部设有蓄电池12，吸尘器壳体的顶部设有机身盖11。吸尘箱2内设有与蓄电池12电连接的吸尘电机21。本申请通过蓄电池12提供电源，不受插头的位置限制，且其移动方便。

[0020] 上述吸头5支撑机构包括依次连接的连接头31、转向管32和支撑管34。连接头31与软管3连接，连接头31上设有与吸尘电机21连接的控制开关4，通过将控制开关4安装在吸头5支撑机构的顶部，以便于使用者进行开关控制。支撑管34上套设有一个手柄33，支撑管34通过吸尘接头6连接至吸头5。

[0021] 如图2所示，上述集尘箱7包括设置在其前侧且与吸尘箱连通的进风口71，进风口71的内侧设有活动连接的活动挡板72。只有在吸尘过程中，在吸尘电机21产生的风力的作用下才会打开，其它时候均呈关闭状态，故不会对吸尘器的内部部件产生污染，并且，在取出集尘箱7的过程中也不会有粉尘溢出。

[0022] 集尘箱7的侧壁上设有粉尘清理口，粉尘清理口的外侧设有活动门73，活动门73通过压条75固定在集尘箱7上；其中，压条75的数目为两个，分别通过一个旋转开关74固定在活动们的两侧。集尘箱7的顶部设有凹槽76，凹槽76内有提手77，以便于取出集尘箱7。在清理集尘箱7中的粉尘时，将集尘箱7至吸尘器壳体中取出，然后打开集尘箱7侧壁上的活动门73，将粉尘倾倒出即可。

[0023] 活动门73的四周还均设有密封圈，以增强集尘箱7的密封性，防止其对吸尘器的内部结构造成污染。

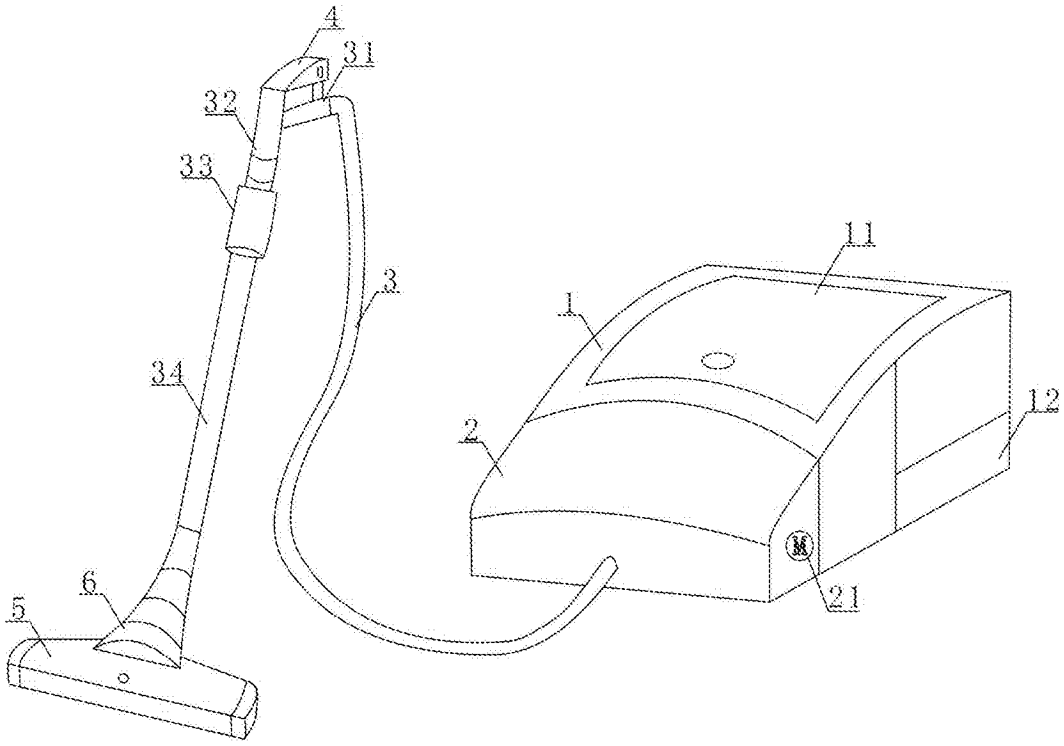

图1

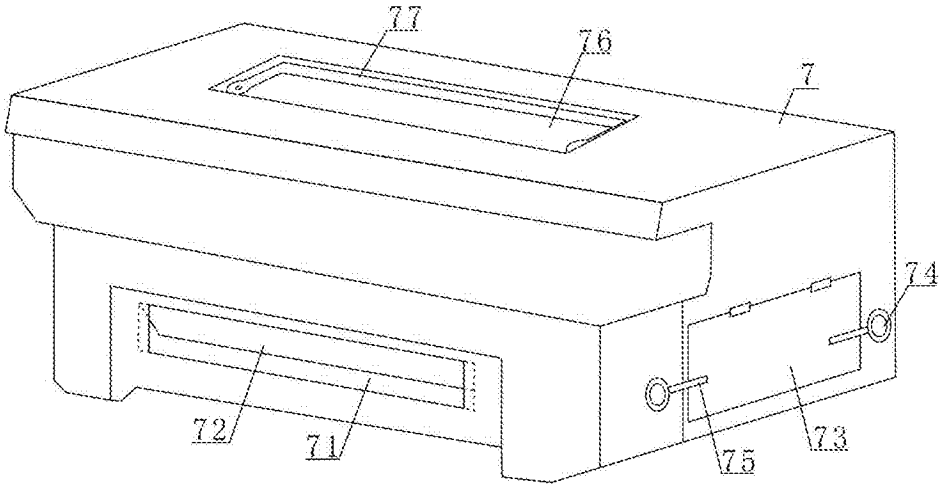

图2