(19)国家知识产权局

(12)实用新型专利

(10)授权公告号 CN 218185391 U
(45)授权公告日 2023.01.03

(21)申请号 202222411536.5

(22)申请日 2022.09.13

(73)专利权人 尹亚丽
地址 415000 湖南省常德市第一人民医院

(72)发明人 尹亚丽

(74)专利代理机构 常德市长城专利事务所(普通合伙) 43204
专利代理师 游先春

(51)Int.Cl.
A41D 13/12(2006.01)
A41D 1/06(2006.01)
A41D 1/215(2018.01)
A41D 27/00(2006.01)
A41D 27/20(2006.01)

权利要求书1页 说明书3页 附图2页

(54)实用新型名称

一种孕产妇专用病员服

(57)摘要

本实用新型公开了一种孕产妇专用病员服，包括上衣、裤子和哺乳开口，所述裤子的外壁及上衣的内壁设置有连接机构，所述上衣的外壁位于所述哺乳开口的一侧设置有防护机构；所述连接机构包括缝合于所述裤子外壁的魔术贴毛面，所述上衣的内壁缝合有若干个魔术贴钩面；所述防护机构包括第一收纳兜，所述第一收纳兜的顶端缝合固定连接有连接头。本实用新型通过设置连接机构，实现了裤子与上衣的连接固定；通过设置防护机构，进行哺乳时可对孕妇胸部进行遮挡，使产妇在喂奶时可以在保护隐私的同时又能顺利喂奶。

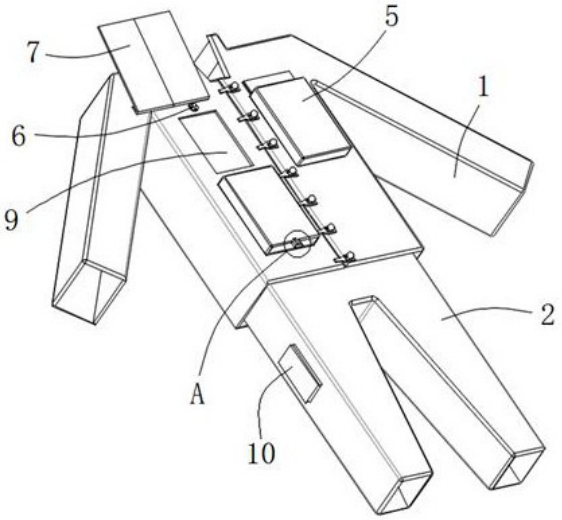

CN 218185391 U

1.一种孕产妇专用病员服，包括上衣(1)、裤子(2)和哺乳开口(9)，其特征在于，所述裤子(2)的外壁及所述上衣(1)的内壁设置有用于所述上衣(1)与所述裤子(2)进行连接的连接机构，所述上衣(1)的外壁位于所述哺乳开口(9)的一侧设置有用于哺乳防窥的防护机构；

所述连接机构包括缝合于所述裤子(2)外壁的魔术贴毛面(4)，所述上衣(1)的内壁缝合有若干个魔术贴钩面(3)，所述裤子(2)外壁的单侧和/或两侧位于魔术贴毛面(4)的下方缝合有第二收纳兜(10)；

所述防护机构包括缝合于所述上衣(1)外壁位于所述哺乳开口(9)底端的第一收纳兜(5)，所述上衣(1)的外壁位于所述哺乳开口(9)的顶端缝合有纽扣(6)，所述上衣(1)的外壁位于所述纽扣(6)的上方缝合有乳房遮挡帘(7)，所述第一收纳兜(5)的顶端缝合固定连接有连接头(8)。

2.根据权利要求1所述的一种孕产妇专用病员服，其特征在于，若干个所述魔术贴钩面(3)等距排列于所述上衣(1)的内壁。

3.根据权利要求1所述的一种孕产妇专用病员服，其特征在于，所述乳房遮挡帘(7)的外壁设置有折痕。

4.根据权利要求1所述的一种孕产妇专用病员服，其特征在于，所述哺乳开口(9)沿所述上衣(1)的竖向中轴线对称开设有两个。

5.根据权利要求1所述的一种孕产妇专用病员服，其特征在于，所述第一收纳兜(5)通过两片布料缝合形成，所述连接头(8)与一片所述布料通过裁切一体成型，所述连接头(8)内部通过裁切开设有连接缝。

一种孕产妇专用病员服

技术领域

[0001] 本实用新型涉及病员服领域，具体是一种孕产妇专用病员服。

背景技术

[0002] 妊娠足月且出现分娩征兆的孕妇一般会在家人的陪同下去医院待产，生产后还要在医院继续观察、调理3-10天左右才能出院，孕产妇的住院期间通常会按医院规定穿着统一的病员服。

[0003] 现有的病员服虽然宽松舒适，但对于未生产的孕妇来说，采用松紧腰的病员裤通常会在孕妇的肚子上勒出一道道橡筋褶皱，给后期需要做剖宫产切口的医生带来不便；当剖宫产的孕妇生产后，松紧腰又正好压迫在肚子伤口附近，会给产妇带来疼痛感，甚至于出现伤口感染的情况。此外，产妇需要喂奶时，穿着现有的病员服不能很好的保护隐私的同时又能顺利喂奶；剖腹产的产妇通常会安插尿管，而尿管端部连接的尿袋无法悬挂在现有的病员服上随着产妇一同移动。

实用新型内容

[0004] 针对产妇穿着现有病员服存在的上述问题，本实用新型的目的在于提供一种孕产妇专用病员服。

[0005] 为实现上述目的，本实用新型提供如下技术方案：一种孕产妇专用病员服，包括上衣、裤子和哺乳开口，所述上衣套接在所述裤子上部的外部，所述哺乳开口开设于所述上衣的外壁一侧，所述裤子的外壁及所述上衣的内壁设置有用于所述上衣与所述裤子进行连接的连接机构，所述上衣的外壁位于所述哺乳开口的一侧设置有用于哺乳防窥的防护机构；

[0006] 所述连接机构包括缝合于所述裤子外壁的魔术贴毛面，所述上衣的内壁缝合有若干个魔术贴钩面；所述裤子外壁的单侧和/或两侧位于魔术贴毛面的下方缝合有第二收纳兜；

[0007] 所述防护机构包括缝合于所述上衣外壁位于所述哺乳开口底端的第一收纳兜，所述上衣的外壁位于所述哺乳开口的顶端缝合有纽扣，所述上衣的外壁位于所述纽扣的上方缝合有乳房遮挡帘，所述第一收纳兜的顶端缝合固定连接有连接头。

[0008] 作为本实用新型再进一步的方案：所述若干个所述魔术贴钩面等距排列于所述上衣的内壁，并环绕一圈。

[0009] 作为本实用新型再进一步的方案：所述乳房遮挡帘的外壁设置有折痕，所述乳房遮挡帘的顶端位于所述折痕的一端与所述上衣通过缝合工艺固定连接。

[0010] 作为本实用新型再进一步的方案：所述哺乳开口沿所述上衣的竖向中轴线对称开设有两个，两个所述哺乳开口分别开设于胸部位置处。

[0011] 作为本实用新型再进一步的方案：所述第一收纳兜通过两片布料缝合形成，所述连接头与一片所述布料通过裁切一体成型，所述连接头内部通过裁切开设有连接缝。

[0012] 与现有技术相比，本实用新型的有益效果是：通过设置连接机构和防护机构，实现

将上衣内壁的若干个魔术贴钩面有序粘贴固定于裤子外壁的魔术贴毛面的外壁，使裤子与上衣进行连接固定，有效避免传统的松紧腰病员裤会在孕妇的肚子上勒出一道道橡筋褶皱，避免松紧腰压迫在剖宫产孕妇肚子伤口附近，从而避免给产妇带来疼痛，将折叠收纳于第一收纳兜内部的乳房遮挡帘取出并展开，然后将连接头通过连接缝穿过纽扣，使第一收纳兜向下翻开，使婴儿通过哺乳开口进行哺乳的同时，使乳房遮挡帘对孕妇胸部进行遮挡，使产妇在喂奶时可以在保护隐私的同时又能顺利喂奶。通过在裤子外壁位于魔术贴毛面的下方缝合第二收纳兜，方便剖腹产的产妇收纳放置尿袋。

附图说明

[0013] 图1为本实用新型的结构示意图；

[0014] 图2为本实用新型图1中的A处放大图；

[0015] 图3为本实用新型裤子的结构示意图；

[0016] 图4为本实用新型上衣的结构示意图。

[0017] 图中：1、上衣；2、裤子；3、魔术贴钩面；4、魔术贴毛面；5、第一收纳兜；6、纽扣；7、乳房遮挡帘；8、连接头；9、哺乳开口；10、第二收纳兜。

具体实施方式

[0018] 下面将结合本实用新型实施例中的附图，对本实用新型实施例中的技术方案进行清楚、完整地描述，显然，所描述的实施例仅仅是本实用新型一部分实施例，而不是全部的实施例。基于本实用新型中的实施例，本领域普通技术人员在没有做出创造性劳动前提下所获得的所有其他实施例，都属于本实用新型保护的范围。

[0019] 请参阅图1～图4，本实用新型实施例的一种孕产妇专用病员服，包括上衣1、裤子2和哺乳开口9，上衣1套接在裤子2上部的外部，哺乳开口9开设于上衣1的外壁一侧，裤子2的外壁及上衣1的内壁设置有用于上衣1与裤子2进行连接的连接机构，上衣1的外壁位于哺乳开口9的一侧设置有用于哺乳防窥的防护机构。

[0020] 请着重参阅图1、3、4，连接机构包括缝合于裤子2外壁的魔术贴毛面4，上衣1的内壁缝合有若干个魔术贴钩面3；裤子2外壁位于魔术贴毛面4的下方缝合有第二收纳兜10；由于剖腹产的产妇，有的需要悬挂尿袋，通过第二收纳兜10可对尿袋进行收纳放置，通过在单侧和/或两侧设置第二收纳兜10的结构，可便于适应不同的使用情况。

[0021] 请着重参阅图1，防护机构包括缝合于上衣1外壁位于哺乳开口9底端的第一收纳兜5，上衣1的外壁位于哺乳开口9的顶端缝合有纽扣6，上衣1的外壁位于纽扣6的上方缝合有乳房遮挡帘7，第一收纳兜5的顶端缝合固定连接有连接头8，第一收纳兜5通过两片布料缝合形成，连接头8与一片布料通过裁切一体成型，连接头8内部通过裁切开设有连接缝，哺乳开口9沿上衣1的竖向中轴线对称开设有两个，两个哺乳开口9分别开设于胸部位置处。

[0022] 在本实施例中：使用时，分别穿上裤子2和上衣1，然后将上衣1内壁的若干个魔术贴钩面3有序粘贴固定于裤子2外壁的魔术贴毛面4的外壁，使裤子2与上衣1进行连接固定，通过以上零件的相互配合使用，实现裤子2与上衣1进行连接，有效避免传统的松紧腰病员裤会在孕妇的肚子上勒出一道道橡筋褶皱，给后期需要做剖宫产切口的医生带来不便的问题；同时还避免了松紧腰压迫在剖宫产孕妇肚子伤口附近，给产妇带来疼痛的问题。进行哺

乳时，可将折叠收纳于第一收纳兜5内部的乳房遮挡帘7取出并展开，然后将连接头8通过连接缝穿过纽扣6，使第一收纳兜5向下翻开，使婴儿通过哺乳开口9进行哺乳的同时，使乳房遮挡帘7对孕妇胸部进行遮挡，通过以上零件的相互配合使用，使产妇在喂奶时可以在保护隐私的同时又能顺利喂奶。

[0023] 请着重参阅图4，若干个魔术贴钩面3等距排列于上衣1的内壁，并环绕一圈。

[0024] 在本实施例中：通过环绕一圈的若干个魔术贴钩面3与魔术贴毛面4进行粘贴固定，使裤子2与上衣1进行连接固定，避免使用传统松紧腰的病员服勒住孕妇腰部。

[0025] 请着重参阅图1，乳房遮挡帘7的外壁设置有折痕，乳房遮挡帘7的顶端位于折痕的一端与上衣1通过缝合工艺固定连接。

[0026] 在本实施例中：将乳房遮挡帘7通过折痕进行对称折叠后，再将双层的乳房遮挡帘7进一步折叠后收纳于第一收纳兜5内。

[0027] 以上所述的，仅为本实用新型较佳的具体实施方式，但本实用新型的保护范围并不局限于此，任何熟悉本技术领域的技术人员在本实用新型揭露的技术范围内，根据本实用新型的技术方案及其实用新型构思加以等同替换或改变，都应涵盖在本实用新型的保护范围之内。

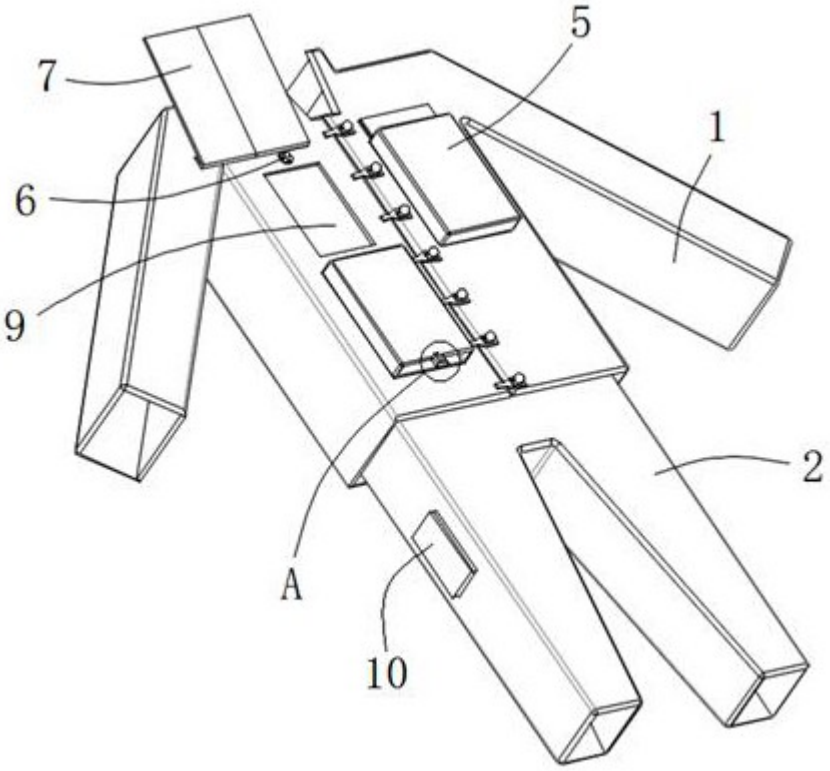

图1

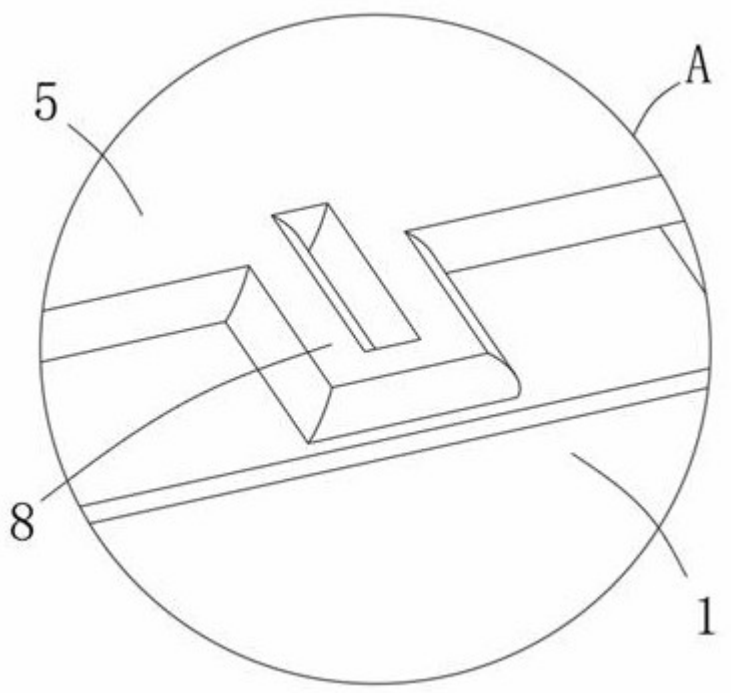

图2

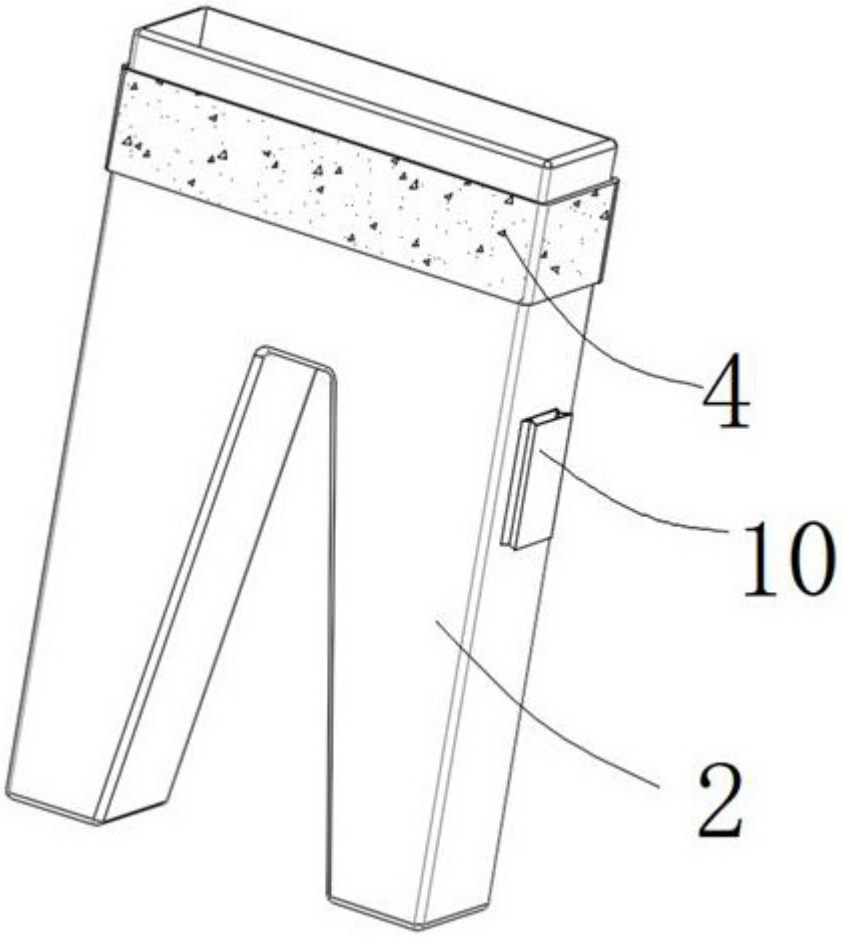

图3

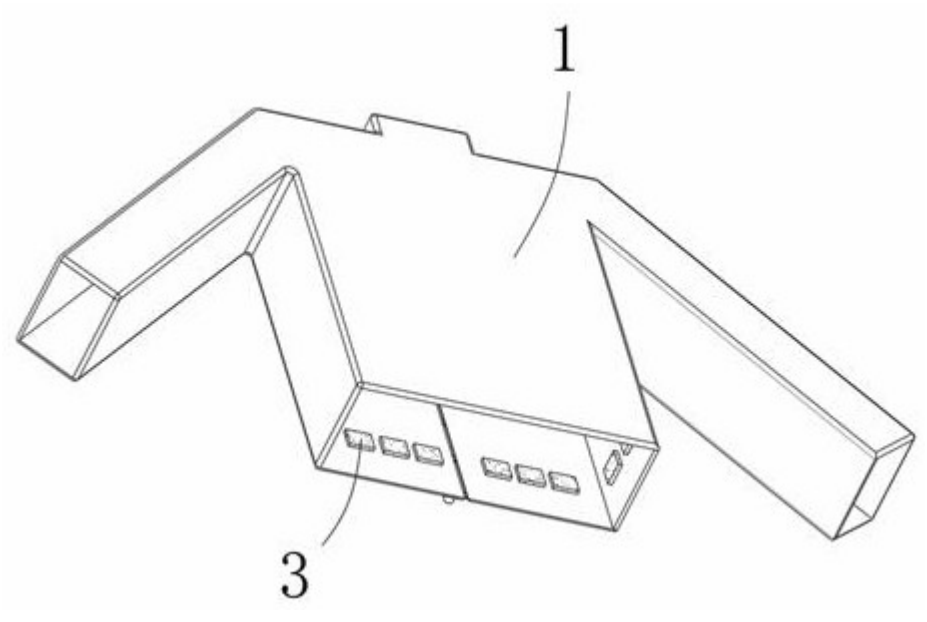

图4