(19)

SUOMI - FINLAND
(FI)

PATENTTI- JA REKISTERIHALLITUS
PATENT- OCH REGISTERSTYRELSEN
FINNISH PATENT AND REGISTRATION OFFICE

(10) **FI 946028 A7**

(12) **JULKISEKSI TULLUT PATENTTIHAKEMUS**
PATENTANSÖKAN SOM BLIVIT OFFENTLIG
PATENT APPLICATION MADE AVAILABLE TO THE PUBLIC

(21) Patenttihakemus - Patentansökan - Patent application 946028

(51) Kansainvälinen patenttiluokitus - Internationell patentklassifikation - International patent classification
B65D 88/16

(22) Tekemispäivä - Ingivningsdag - Filing date **22.12.1994**

(23) Saapumispäivä - Ankomstdag - Reception date **22.12.1994**

(41) Tullut julkiseksi - Blivit offentlig - Available to the public **28.06.1995**

(43) Julkaisupäivä - Publiceringsdag - Publication date **13.06.2019**

(32) (33) (31) Etuoikeus - Prioritet - Priority

27.12.1993 ZA 939699 05.04.1994 ZA 942364

(71) Hakija - Sökande - Applicant

1 • **Nampak Products Limited,** 114 Dennis Road, Atholl Gardens Sandton, South Africa, ETELÄ-AFRIKAN TASAVALTA, (ZA)

(72) Keksijä - Uppfinnare - Inventor

1 • **Gallie, Ian Garth,** South Africa, ETELÄ-AFRIKAN TASAVALTA, (ZA)
2 • **Thorpe, John Richard,** South Africa, ETELÄ-AFRIKAN TASAVALTA, (ZA)

(74) Asiamies - Ombud - Agent

Forssén & Salomaa Oy, Lautatarhankatu 8 B, 00580 Helsinki

(54) Keksinnön nimitys - Uppfinningens benämning - Title of the invention

Taipuisa massatavaralle tarkoitettu säiliö

Flexibel behållare för bulkmaterial

Taipuisa massatavaralle tarkoitettu säiliö
Flexibel behållare för bulkmaterial

Tämän keksinnön kohteena on taipuisa massatavaralle tarkoitettu säiliö.

Keksinnön mukaisesti on saatu aikaan joustava kuljetussäiliö, joka sisältää joukon joustavia osia, jotka on ommeltu toisiinsa pitkin pituussuuntaisia saumoja, ainakin kahden osista ollessa putkimaisia.

Edullisesti kuljetussäiliö sisältää joukon putkimaisia osia, jotka on ommeltu toisiinsa siten, että jokainen putkimainen osa on kiinnitetty kahteen muuhun osaan suljetun rakenteen muodostamiseksi. Kunkin osan saumat voivat olla yhdensuuntaisia.

Kuljetussäiliö voi sisältää neljä putkimaista osaa, jotka on ommeltu toisiinsa kunkin putkimaisen osan toiminnallisesti oleellisesti pystysuorista reunoista. Sen sijaan kuljetussäiliö voi sisältää kahdeksan putkimaista osaa, jotka on ommeltu toisiinsa.

Siellä missä säiliö sisältää kahdeksan putkimaista osaa, neljä osista voivat olla diametraalisesti siten, että niillä voi olla toiminnallisesti, oleellisesti pystysuorat saumat, jotka ovat diametraalisesti vastakkain. Neljä osista voivat olla ei-diametraalisesti siten, että niillä voi olla toiminnallisesti, oleellisesti pystysuorat saumat, jotka ovat ei-diametraalisesti vastakkain.

Jokainen diametraalinen osa voi olla ommeltu ei-diametraalisten osien pariin.

Ei-diametraaliset osat voivat sijaita säiliön kulmissa pitkät sivut ulkopuolella ja lyhyet sivut ulottuen kulmien poikki. Diametraaliset osat voivat muodostaa litteät levyt ei-diametraalisten osien väliin.

Pohjalevy voi olla ommeltu kunkin diametraalisen osan molempien sivujen pohjareunaan ja kunkin ei-diametraalisen osan ulompiin, pitkiin sivuihin.

Ei-diametraalisten osien lyhyissä sivuissa voi olla alueet, jotka on leikattu pois.

Siellä missä säiliö sisältää neljä putkimaista osaa, säiliössä voi olla neljä sivuseinää kunkin sivuseinän käsittäessä yhden putkimaisista osista. Siten on selvää, että kunkin osan pitkittäisakseli ulottuu pystysuoraan, so. kohtisuorassa pohjaan nähden. Jokainen osa voi olla oleellisesti litteä siten, että kussakin sivuseinässä on kaksi kerrosta.

Ainakin kahdella osalla voi olla oleellisesti samat mitat. Osat on edullisesti mitoitettu siten, että säiliöllä on suorakaiteenmuotoinen poikkileikkaus.

On selvää, että kullakin putkimaisella osalla on sisäsivu, ulkosivu ja kaksi vastakkaista pitkittäisreunaa.

Jokaisella osalla voi olla toiminnallisesti avoimet ylä- ja alapäät, jotka on ommeltu kiinni siten, että jokaisessa osassa on päärme ylä- ja alapäissään.

Pohjalevy voi olla ommeltu osien toiminnallisiin pohjareunoihin.

Säiliö voi sisältää nostohihnat. Jokainen nostohihna voi olla nostokudossilmukan muodossa jokaisen silmukan haaran ollessa ommeltu mainittujen pystyreunojen kunkin vierekkäisen parin väliin. Kunkin silmukan haarat voivat ulottua pitkin oleellisesti mainittujen pystyreunojen koko pituutta haarojen reunojen välissä pysymisen varmistamiseksi.

Vinolevyt voi olla ommeltu osien sisäsivuihin siten, että vinolevy ulottuu säiliön jokaisen kulman yli. Jokaisen osan sisäsivu voi olla ommeltu kahdesta kohtaa pitkin pituuttaan kahden oleellisesti yhdensuuntaisen, välimatkan päässä olevan taitetun kaistaleen muodostamiseksi. Vinolevyn pitkittäisreuna voi olla ommeltu jokaiseen kaistaleeseen. Vinolevyissä voi olla alueita, jotka on leikattu pois.

Säiliö, jossa on kahdeksan putkimaista osaa, voi myös sisältää nostohihnat. Nämä voivat sijaita kulmissa tai "kulman yli". Siten tämä säiliö voi sisältää neljä nostohih-

naa. Jokainen nostohihna voi olla nostokudossilmukan muodossa jokaisen silmukan sisältäessä kaksi haaraa.

Haara voi olla ommeltu kunkin ei-diametraalisen osan pitkälle sivulle järjestetyn taitetun, pituussuunnassa ulottuvan kaistaleen kummallekin sivulle.

"Kulman yli" -rakenteessa haarat voi olla ommeltu osiin haaran ollessa lähellä jokaista saumaa, joka yhdistää ei-diametraalisen osan diametraaliseen osaan. Ei-diametraaliset ja diametraaliset osat voivat jokainen olla ommeltu pitkin lisäsaumoja saumojen ollessa sopivalla etäisyydellä ylitaitetusta viivasta niin, että muodostuu kaksi liuskaa kummankin liuskan ollessa taitettu vahvistuskaistaleen aikaansaamiseksi, nostokudoshaaran ollessa ommeltu jokaiseen liuskaan ja jokaisen osan alla olevaan vierekkäiseen liuskaan. Nostokudoshaarat voivat ulottua oleellisesti osien koko pituudelle. Haarat voivat myös olla ommeltu pohjalevyyn.

Jos haarat eivät ulotu osien täyttä pituutta, liuskojen pohjaosat haarojen pohjapäiden alla voivat myös olla ommeltu niiden alla oleviin vierekkäisiin kaistaleisiin.

Jokaisen osan yläosa voi olla taitettu.

Keksintöä selitetään nyt esimerkkien avulla viittaamalla oheisiin piirustuksiin.

Piirustuksissa

Kuvio 1 esittää kolmiulotteista kuvaa joustavasta kuljetussäiliöstä keksinnön ensimmäisen suoritusmuodon mukaisesti;

Kuvio 2 esittää kaaviollista tasoleikkauskuvaa kuvion 1 säiliöstä;

Kuvio 3 esittää kolmiulotteista kuvaa joustavasta kuljetussäiliöstä keksinnön toisen suoritusmuodon mukaisesti;

Kuvio 4 esittää kaaviollista tasoleikkauskuvaa kuvion 3 säiliöstä;

Kuvio 5 esittää kaaviollista tasoleikkauskuvaa joustavasta kuljetussäiliöstä keksinnön kolmannen suoritusmuodon mukaisesti; ja

Kuvio 6 esittää kolmiulotteista kuvaa kuvion 5 joustavasta kuljetussäiliöstä.

Kuvioissa 1 ja 2 viitenumero 10 tarkoittaa yleisesti joustavaa kuljetussäiliötä keksinnön ensimmäisen suoritusmuodon mukaisesti.

Säiliö 10 sisältää kahdeksan putkimaista osaa 12, jotka on ommeltu toisiinsa. Jokainen osa 12 on kiinnitetty toiseen osaan 12 suljetun rakenteen muodostamiseksi. Jokaisen osan 12 saumat 14 ovat yhdensuuntaisia. Neljässä osista 12.1 on saumat 14.1, jotka ovat diametraalisesti vastakkain niin, että saumojen 14.1 välinen etäisyys on sama molemmin puolin osia 12.1. Muissa neljässä osista 12.2 on saumat 14.2, jotka ovat ei-diametraalisesti vastakkain niin, että saumojen 14.2 välinen etäisyys on suurempi toisella puolella kuin toisella.

Diametraalisesti ommellut osat 12.1 vuorottelevat ei-diametraalisesti ommeltujen osien 12.2 kanssa. Alan ammattimiehet ymmärtävät, että käytössä ei-diametraaliset osat 12.2 on sijoitettu säiliön 10 kulmiin 16 pitkät sivut ulkosivulla ja lyhyet sivut ulottuen kulmien 16 poikki. Diametraaliset osat 12.1 muodostavat litteät levyt 22 ei-diametraalisten osien 12.2 välissä. On selvää, että säiliön 10 jokainen kulma 16 on sijoitettu ei-diametraalisten osien 12.2 pitkille sivuille saumojen 14.2 väliin.

Pohjalevy 24 on ommeltu diametraalisten osien 12.1 molempien sivujen pohjareunaan ja ei-diametraalisten osien 12.2 ulompiin pitkiin sivuihin.

Osat 12 on neulottu sopivasta materiaalista kuten esimerkiksi polyesteristä tai polypropyleenistä. Maksimilujuuden saamiseksi putkimaisista osista 12 putkimaiset osat 12 on neulottu putkimaisiksi. Tämän seurauksena putkimaiset osat 12 ovat itse saumattomia ja siten heikennysviivoja ei oleellisesti esiinny putkimaisissa osissa 12.

Säiliössä 10 on nostohihnat 26. Nostohihnat 26 on sijoitettu kulmiin 16. Tässä on käytetty neljää nostokudossilmukkaa, joissa on haarat 28. Jokainen haara 28 on ommeltu taivutetun pituussuuntaisen kaistaleen 30 sivuun ei-diametraalisten osien 12.2 pitkillä sivuilla saumojen 14.2 välissä. Kunkin hihnan 26 haarat 28 on ommeltu jokaiseen kaistaleeseen 30. On selvää, että pituussuuntaiset kaistaleet 30 on muodostettu taittamalla putkimaiset osat 12.2 kussakin kulmassa 16. Jokainen kaistale 30 on sitten sijoitettu kunkin hihnan 26 haarojen 28 väliin.

Kuvioissa 3 ja 4 viitenumero 40 merkitsee yleisesti keksinnön toisen suoritusmuodon mukaista säiliötä. Viittaamalla kuvioihin 1 ja 2 samat viitenumerot viittaavat samoihin osiin ellei toisin ole määritelty.

Säiliössä 40 nostohihnat 26 on järjestetty tavalla, joka tunnetaan "kulman yli" -rakenteena. Säiliössä 40 diametraaliset ja ei-diametraaliset osat 12.1 ja 12.2 on ommeltu yhteen pitkin saumoja 41 lyhyen matkan päistään liuskojen 44.1 ja 44.2 muodostamiseksi. Nämä liuskat 44.1, 44.2 on sitten kukin taitettu takaisin vahvistetun hihnan 46 muodostamiseksi. Jokaisen nostohihan 26 jokainen haara 28 on ommeltu liuskoihin 44.1 ja 44.2 ja osien alla oleviin vierekkäisiin kaistaleisiin pitkin yhdensuuntaisia saumoja 45.

Säiliössä 40 nostohihnojen 26 haarat 28 ulottuvat osien 12 täyden pituuden ja on ommeltu pohjalevyyn 24.

Kuvioissa 5 ja 6 viitenumero 50 merkitsee yleisesti keksinnön kolmannen suoritusmuodon mukaista säiliötä. Viittaamalla kuvioihin 1-4 samat viitenumerot viittaavat samoihin osiin ellei toisin ole määritelty.

Säiliö 50 sisältää neljä putkimaista osaa 12, jotka on ommeltu toisiinsa pitkin pituussuuntaisia saumoja 14.

Säiliössä 50 on neljä sivuseinää 52. Jokainen sivuseinä 52 käsittää yhden putkimaisen osan 12. Siten on selvää, että jokaisen osan 12 pitkittäisakseli ulottuu pystysuoraan,

so. kohtisuorassa pohjalevyyn 24 nähden. Jokainen osa 12 on oleellisesti litteä sivuseinän 52 muodostamiseksi, jossa on kaksi oleellisesti samankokoista kerrosta 54. Jokaisessa osassa 12 on avoimet ylä- ja alapäät, jotka on ommeltu kiinni pitkin päärmettä 56.

Kaikilla osilla 12 on oleellisesti samat mitat. Siten säiliöllä 50 on neliömäinen poikkileikkaus.

On selvää, että jokaisessa putkimaisessa osassa 12 on sisäsivu 58, ulkosivu 60 ja kaksi vastakkaista pitkittäisreunaa 62. Pohjalevy 24 on ommeltu toiminnallisesti osien 12 molempien sivujen 58, 60 pohjareunoihin 64 pitkin saumaa 66.

Säiliössä 50 on myös nostohihnat 26, jotka sijaitsevat säiliön 50 kulmissa 16. Kuten aiemmin, nostohihnat 26 ovat neljän nostokudossilmukan muodossa. Kunkin silmukan haarat 28 on ommeltu säiliöön 50. Osat 12 on ommeltu yhteen pitkittäisreunoistaan 62 ja pitkittäisreunat 62 sijaitsevat säiliön 50 kulmissa 16. Siten kunkin nostohihnan 26 haarat 28 on sijoitettu pitkittäisreunojen 62 väliin ja kiinnitetty saumoilla 14. Lisäksi haarat 28 ulottuvat säiliön 50 pituuden haarojen 28 reunojen 62 välissä pysymisen varmistamiseksi.

Vinolevyt 68 on ommeltu osien 12 sisäsivuihin 58 niin, että vinolevy 68 ulottuu kunkin kulman 16 yli. Vinolevyt 68 ovat kaksiseinäisiä. Jokaisen osan 12 sisäsivu 58 on taivutettu kahdesta kohtaa pitkin pituuttaan kahden oleellisesti yhdensuuntaisen liuskan 70 muodostamiseksi. Vinolevyt 68 on taivutettu päistään komplementääristen liuskojen 72 muodostamiseksi.

Jokainen liuska 70 on ommeltu liuskaan 72 pitkin pitkittäissaumaa 74. Vinolevyistä 68 on leikattu alue 76 pois.

Hakija uskoo, että keksinnöllä saadaan aikaan säiliö, joka putkimaisten osien 12 käytön tuloksena on erittäin luja ja yksinkertainen valmistaa.

Patenttivaatimukset

1. Taipuisa massatavaralle tarkoitettu säiliö, t u n n e t t u siitä, että se sisältää joukon joustavia osia, jotka on ommeltu toisiinsa pitkin pituussuuntaisia saumoja, ainakin kahden osista ollessa putkimaisia.

2. Patenttivaatimuksen 1 mukainen säiliö, t u n n e t t u siitä, että se sisältää joukon putkimaisia osia, jotka on ommeltu toisiinsa siten, että jokainen putkimainen osa on kiinnitetty kahteen muuhun osaan suljetun rakenteen muodostamiseksi.

3. Patenttivaatimuksen 2 mukainen säiliö, t u n n e t t u siitä, että se sisältää neljä putkimaista osaa, jotka on ommeltu toisiinsa kunkin putkimaisen osan toiminnallisesti oleellisesti pystysuorista reunoista.

4. Patenttivaatimuksen 2 mukainen säiliö, t u n n e t t u siitä, että se sisältää kahdeksan putkimaista osaa, jotka on ommeltu toisiinsa.

5. Patenttivaatimuksen 4 mukainen säiliö, t u n n e t t u siitä, että neljä osista ovat diametraalisesti siten, että niillä on toiminnallisesti, oleellisesti pystysuorat saumat, jotka ovat diametraalisesti vastakkain, ja neljä osista ovat ei-diametraalisesti siten, että niillä on toiminnallisesti, oleellisesti pystysuorat saumat, jotka ovat ei-diametraalisesti vastakkain.

6. Patenttivaatimuksen 5 mukainen säiliö, t u n n e t t u siitä, että jokainen diametraalinen osa on ommeltu ei-diametraalisten osien pariin.

7. Patenttivaatimuksen 6 mukainen säiliö, t u n n e t t u siitä, että ei-diametraaliset osat sijaitsevat kuljetussäiliön kulmissa pitkät sivut ulkopuolella ja lyhyet sivut ulottuen kulmien poikki, ja diametraaliset osat muodostavat litteät levyt ei-diametraalisten osien väliin.

8. Patenttivaatimuksen 7 mukainen säiliö, t u n n e t t u siitä, että pohjalevy on ommeltu kunkin diametraalisen osan molempien sivujen pohjareunaan ja kunkin ei-diametraalisen osan ulompiin, pitkiin sivuihin.

9. Patenttivaatimuksen 8 mukainen säiliö, t u n n e t t u siitä, että ei-diametraalisten osien lyhyissä sivuissa on alueet, jotka on leikattu pois.

10. Patenttivaatimuksen 3 mukainen säiliö, t u n n e t t u siitä, että siinä on neljä sivuseinää kunkin sivuseinän käsittäessä yhden putkimaisista osista ja kunkin vierekkäisten osien parin muodostaessa kuljetussäiliön kulman.

11. Patenttivaatimuksen 10 mukainen säiliö, t u n n e t t u siitä, että vinolevy on ommeltu vierekkäisten osien jokaiseen pariin niin, että vinolevy ulottuu jokaisen kulman yli.

12. Patenttivaatimuksen 10 mukainen säiliö, t u n n e t t u siitä, että jokainen osa on oleellisesti litteä siten, että jokaisessa sivuseinässä on kaksi kerrosta.

13. Patenttivaatimuksen 12 mukainen säiliö, t u n n e t t u siitä, että jokaisella osalla on toiminnallisesti avoimet ylä- ja alapäät, jotka on ommeltu kiinni siten, että jokaisessa osassa on päärme ylä- ja alapäissään.

14. Minkä tahansa patenttivaatimuksen 10—13 mukainen säiliö, t u n n e t t u siitä, että pohjalevy on ommeltu osien toiminnallisiin pohjareunoihin.

15. Minkä tahansa patenttivaatimuksen 10—14 mukainen säiliö, t u n n e t t u siitä, että se sisältää nostohihnat.

16. Patenttivaatimuksen 15 mukainen säiliö, t u n n e t t u siitä, että jokainen nostohihna on nostokudossilmukan muodossa jokaisen silmukan haaran ollessa ommeltu mainittujen pystyreunojen kunkin vierekkäisen parin väliin.

17. Patenttivaatimuksen 16 mukainen säiliö, t u n n e t t u siitä, että kunkin silmukan haarat ulottuvat pitkin oleellisesti mainittujen pystyreunojen koko pituutta.

18. Patenttivaatimuksen 8 tai 9 mukainen säiliö, t u n n e t t u siitä, että se sisältää nostohihnat.

19. Patenttivaatimuksen 18 mukainen säiliö, t u n n e t t u siitä, että se sisältää nostohihnat jokaisen nostohihnan ollessa nostokudossilmukan muodossa jokaisen silmukan sisältäessä kaksi haaraa.

20. Patenttivaatimuksen 19 mukainen säiliö, t u n n e t t u siitä, että haara on ommeltu kunkin ei-diametraalisen osan pitkälle sivulle järjestetyn taitetun, pituussuunnassa ulottuvan kaistaleen kummallekin sivulle.

21. Patenttivaatimuksen 19 mukainen säiliö, t u n n e t t u siitä, että haarat on ommeltu osiin niin, että haara on lähellä jokaista saumaa, joka yhdistää ei-diametraalisen osan diametraaliseen osaan.

22. Patenttivaatimuksen 21 mukainen säiliö, t u n n e t t u siitä, että ei-diametraaliset ja diametraaliset osat on jokainen ommeltu pitkin lisäsaumoja saumojen ollessa sopivalla etäisyydellä ylitaitetusta viivasta niin, että muodostuu kaksi liuskaa kummankin liuskan ollessa taitettu vahvistuskaistaleen aikaansaamiseksi, nostokudoshaaran ollessa ommeltu jokaiseen liuskaan ja jokaisen osan alla olevaan vierekkäiseen liuskaan.

23. Minkä tahansa patenttivaatimuksen 19—22 mukainen säiliö, t u n n e t t u siitä, että nostokudoshaarat ulottuvat oleellisesti osien koko pituudelle.

24. Patenttivaatimuksen 23 mukainen säiliö, t u n n e t t u siitä, että haarat on myös ommeltu pohjalevyyn.

25. Uusi, joustava säiliö, joka on oleellisesti kuten tässä on selitetty viittaamalla oheisiin piirustuksiin.

Patentkrav

1. Flexibel behållare avsedd för bulkmaterial, k ä n n e t e c k n a d därav, att den innefattar ett antal flexibla delar, som är fastsydda vid varandra längs längdriktade sömmar, varvid åtminstone två av delarna är rörformiga.

2. Behållare enligt patentkravet 1, k ä n n e t e c k n a d därav, att den innefattar ett antal rörformiga delar, som är fastsydda vid varandra på sådant sätt, att varje rörformig del är fäst vid två andra delar för bildande av en sluten konstruktion.

3. Behållare enligt patentkravet 2, k ä n n e t e c k n a d därav, att den innefattar fyra rörformiga delar, som är fastsydda vid varandra vid funktionellt väsentligen lodräta kanter av var och en rörformig del.

4. Behållare enligt patentkravet 2, k ä n n e t e c k n a d därav, att den innefattar åtta rörformiga delar, som är fastsydda vid varandra.

5. Behållare enligt patentkravet 4, k ä n n e t e c k n a d därav, att fyra av delarna är diametralt på sådant sätt, att de har funktionellt väsentligen lodräta sömmar, som är diametralt mitt emot varandra, och fyra av delarna är icke-diametralt på sådant sätt, att de har funktionellt väsentligen lodräta sömmar, som är icke-diametralt mitt emot varandra.

6. Behållare enligt patentkravet 5, k ä n n e t e c k n a d därav, att varje diametral del är fastsydd vid ett par av icke-diametrala delar.

7. Behållare enligt patentkravet 6, k ä n n e t e c k n a d därav, att de icke-diametrala delarna ligger vid hörn av transportbehållaren med långa sidor på utsidan och korta sidor sträckande sig över hörnen, och de diametrala delarna bildar flata paneler mellan de icke-diametrala delarna.

8. Behållare enligt patentkravet 7, k ä n n e t e c k n a d därav, att en bottenpanel är fastsydd vid en bottenkant av båda sidorna av var och en diametral del och vid de yttre långa sidorna av var och en icke-diametral del.

9. Behållare enligt patentkravet 8, k ä n n e t e c k n a d därav, att de korta sidorna av de icke-diametrala delarna har områden som är bortskurna.

10. Behållare enligt patentkravet 3, k ä n n e t e c k n a d därav, att den har fyra sidoväggar, varvid var och en sidovägg omfattar en av de rörformiga delarna och vart och ett par av bredvid varandra belägna delar bildar ett hörn av transportbehållaren.

11. Behållare enligt patentkravet 10, k ä n n e t e c k n a d därav, att en sned panel är fastsydd vid varje par av bredvid varandra belägna delar så att en sned panel sträcker sig över varje hörn.

12. Behållare enligt patentkravet 10, k ä n n e t e c k n a d därav, att varje del är väsentligen flat på sådant sätt, att varje sidovägg har två skikt.

13. Behållare enligt patentkravet 12, k ä n n e t e c k n a d därav, att varje del har funktionellt öppna övre och nedre ändar, som är fastsydda på sådant sätt, att varje del har en fåll i sina övre och nedre ändar.

14. Behållare enligt vilket som helst av patentkraven 10—13, k ä n n e t e c k n a d därav, att en bottenpanel är fastsydd vid funktionella bottenkanter av delarna.

15. Behållare enligt vilket som helst av patentkraven 10—14, k ä n n e t e c k n a d därav, att den innefattar lyftremmar.

16. Behållare enligt patentkravet 15, k ä n n e t e c k n a d därav, att varje lyftrem är i form av en lyftvävnadsögla, varvid ett ben av varje ögla är fastsytt mellan varje bredvid varandra belägna par av nämnda lodräta kanter.

17. Behållare enligt patentkravet 16, k ä n n e t e c k n a d därav, att benen av var och en ögla sträcker sig längs väsentligen hela längden av nämnda lodräta kanter.

18. Behållare enligt patentkravet 8 eller 9, k ä n n e t e c k n a d därav, att den innefattar lyftremmar.

19. Behållare enligt patentkravet 18, k ä n n e t e c k n a d därav, att den innefattar lyftremmar, varvid varje lyftrem är i form av en lyftvävnadsögla, varvid varje ögla innefattar två ben.

20. Behållare enligt patentkravet 19, k ä n n e t e c k n a d därav, att ett ben är fastsytt vid var och en sida av en vikt, i längdriktningen sig sträckande remsa anordnad på den långa sidan av var och en icke-diametral del.

21. Behållare enligt patentkravet 19, k ä n n e t e c k n a d därav, att benen är fastsydda vid delarna så att ett ben är nära varje söm som förenar en icke-diametral del med en diametral del.

22. Behållare enligt patentkravet 21, k ä n n e t e c k n a d därav, att var och en av de icke-diametrala och diametrala delarna är sydd längs ytterligare sömmar, varvid sömmarna är på lämpligt avstånd från en övervikt linje så att det bildas två flikar, varvid var och en flik är vikt för åstadkommande av en förstärkningsremsa, varvid ett ben av lyftvävnad är fastsytt vid varje flik och en underliggande bredvid belägen remsa av varje del.

23. Behållare enligt vilket som helst av patentkraven 19—22, k ä n n e t e c k n a d därav, att lyftvävnadsbenen sträcker sig över väsentligen hela längden av delarna.

24. Behållare enligt patentkravet 23, k ä n n e t e c k n a d därav, att benen även är fastsydda vid bottenpanelen.

25. Ny, flexibel behållare, som är väsentligen sådan som här beskrivits under hänvisning till bifogade ritningar.

5

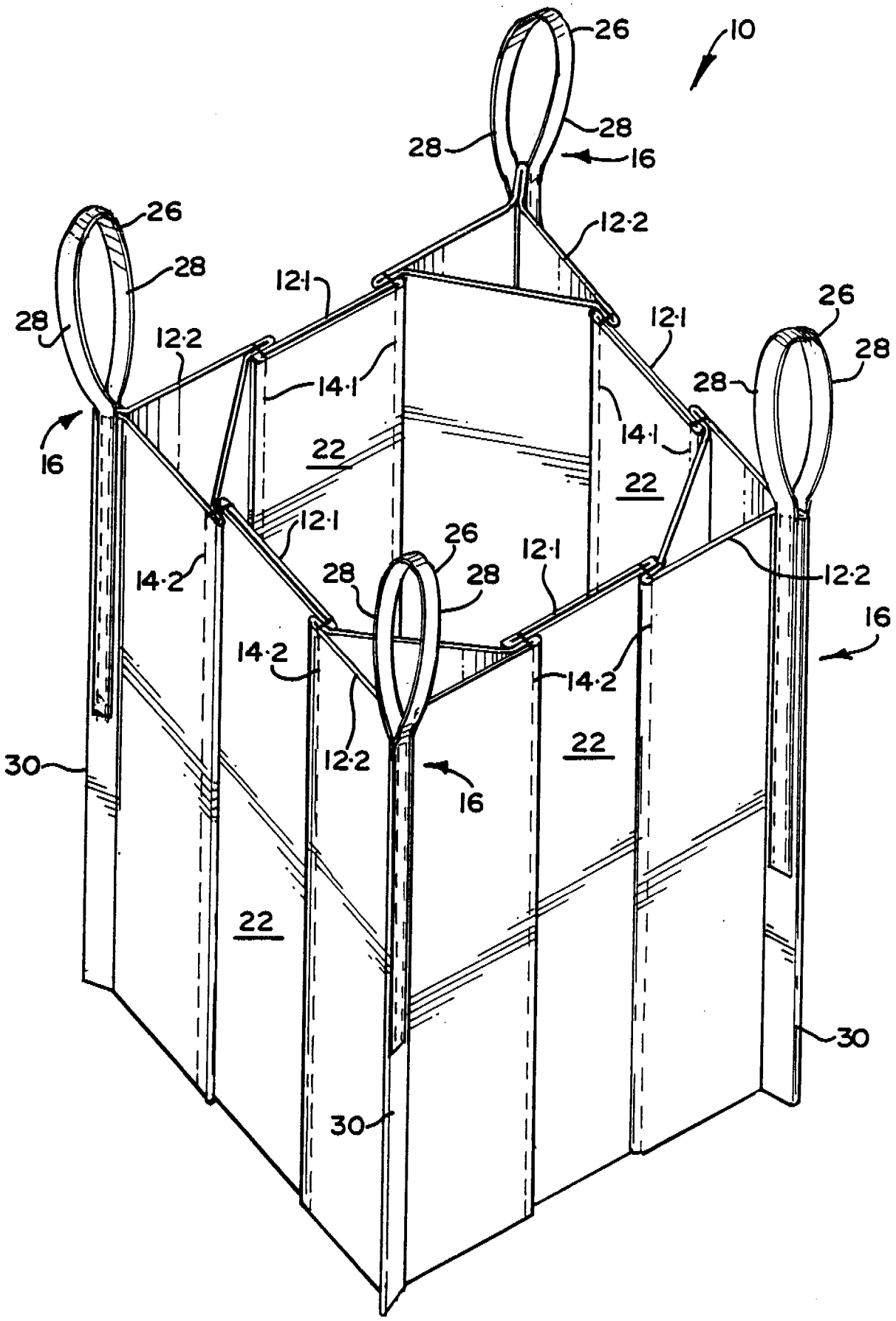
10
26
28
28
16
12·2
26
28
28
12·1
12·2
14·1
12·1
26
28
28
16
14·1
22
22
12·1
26
14·2
28
28
12·1
12·2
16
14·2
14·2
12·2
22
30
16
22
30
30

FIG 1

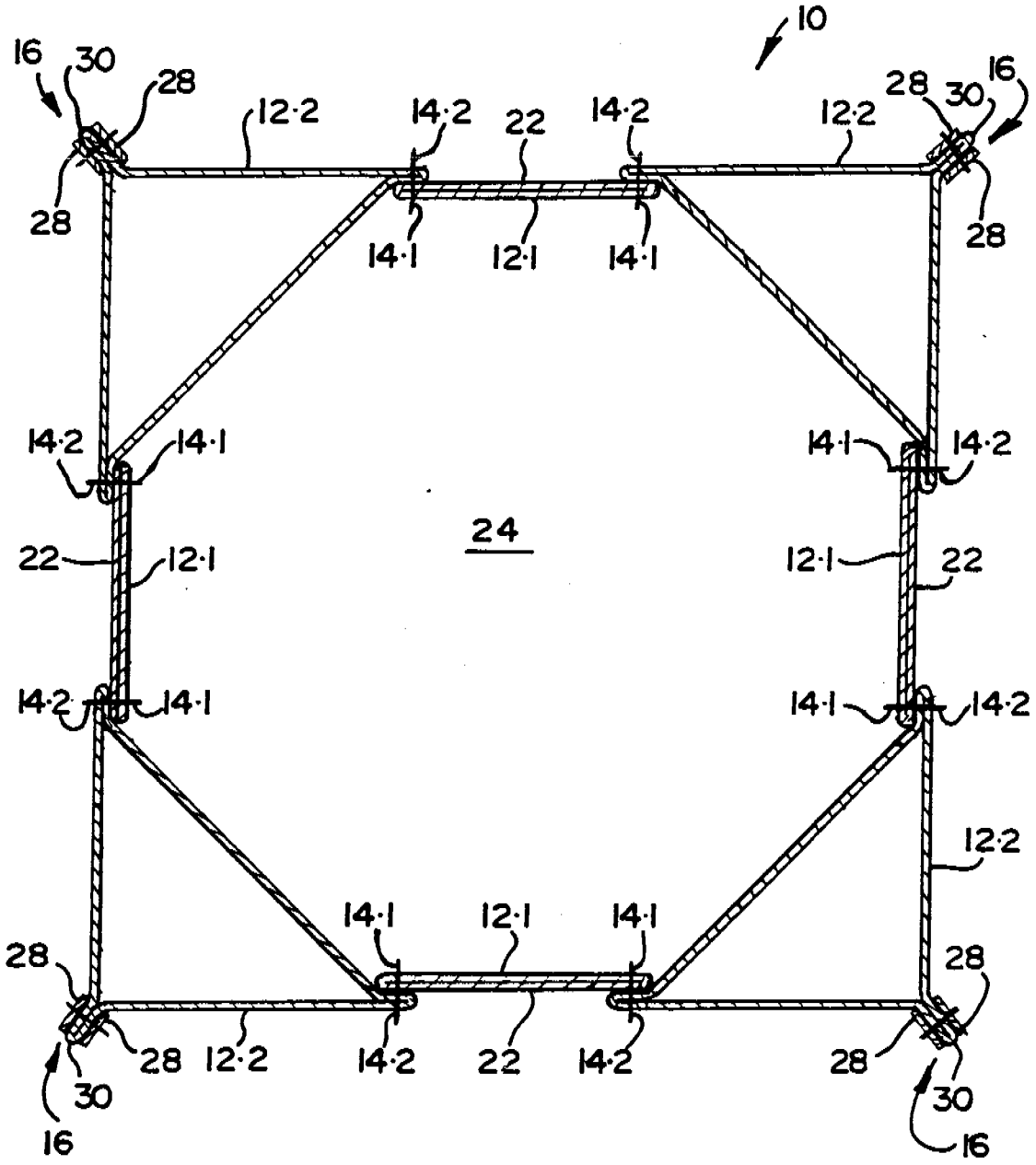
10
16
30
28
12·2
14·2
22
14·2
12·2
28
30
16
28
28
14·1
12·1
14·1
28
14·2
14·1
14·1
14·2
24
22
12·1
12·1
22
14·2
14·1
14·1
14·2
12·2
14·1
12·1
14·1
28
28
28
12·2
14·2
22
14·2
28
30
30
16
16

FIG 2

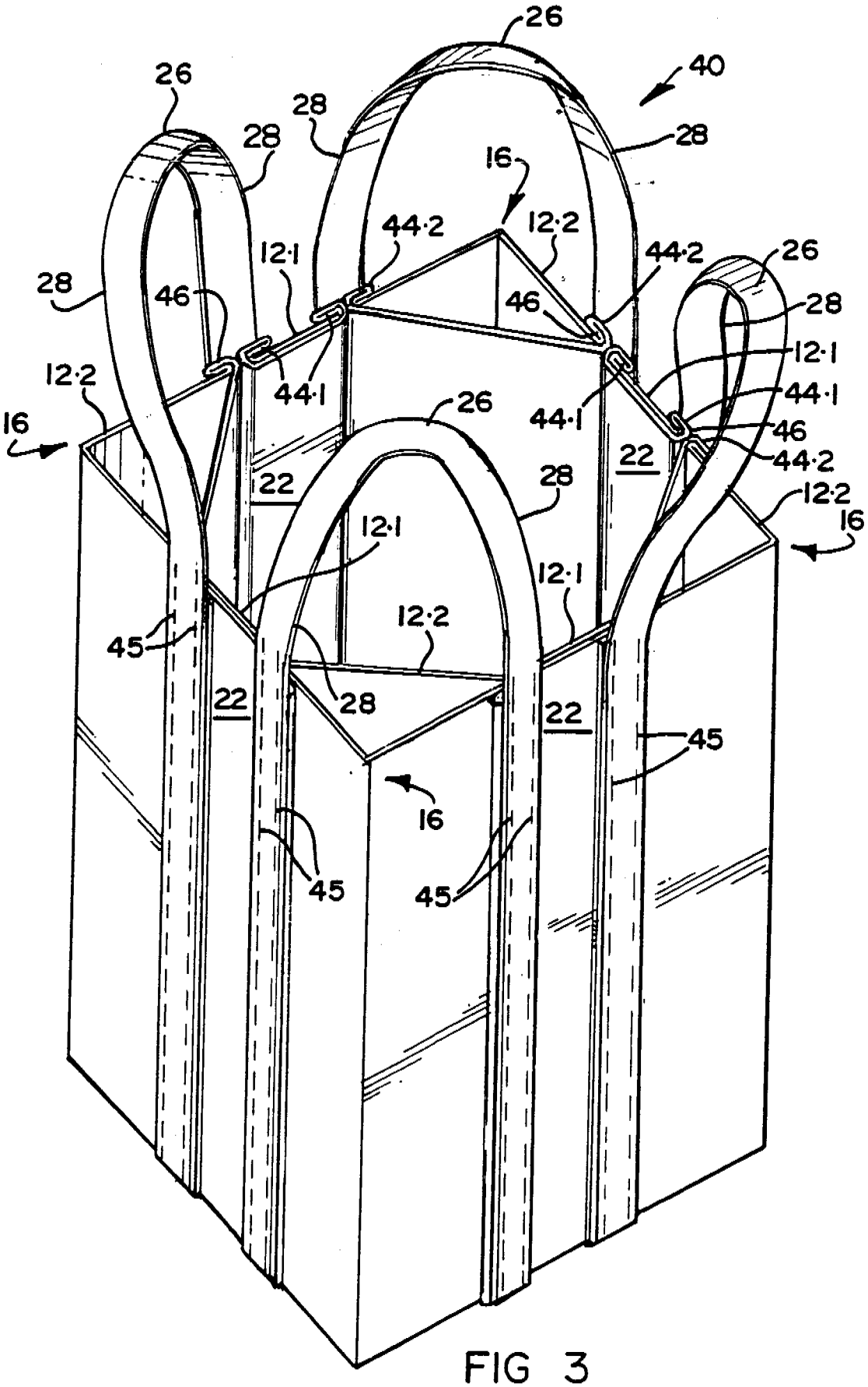

FIG 3

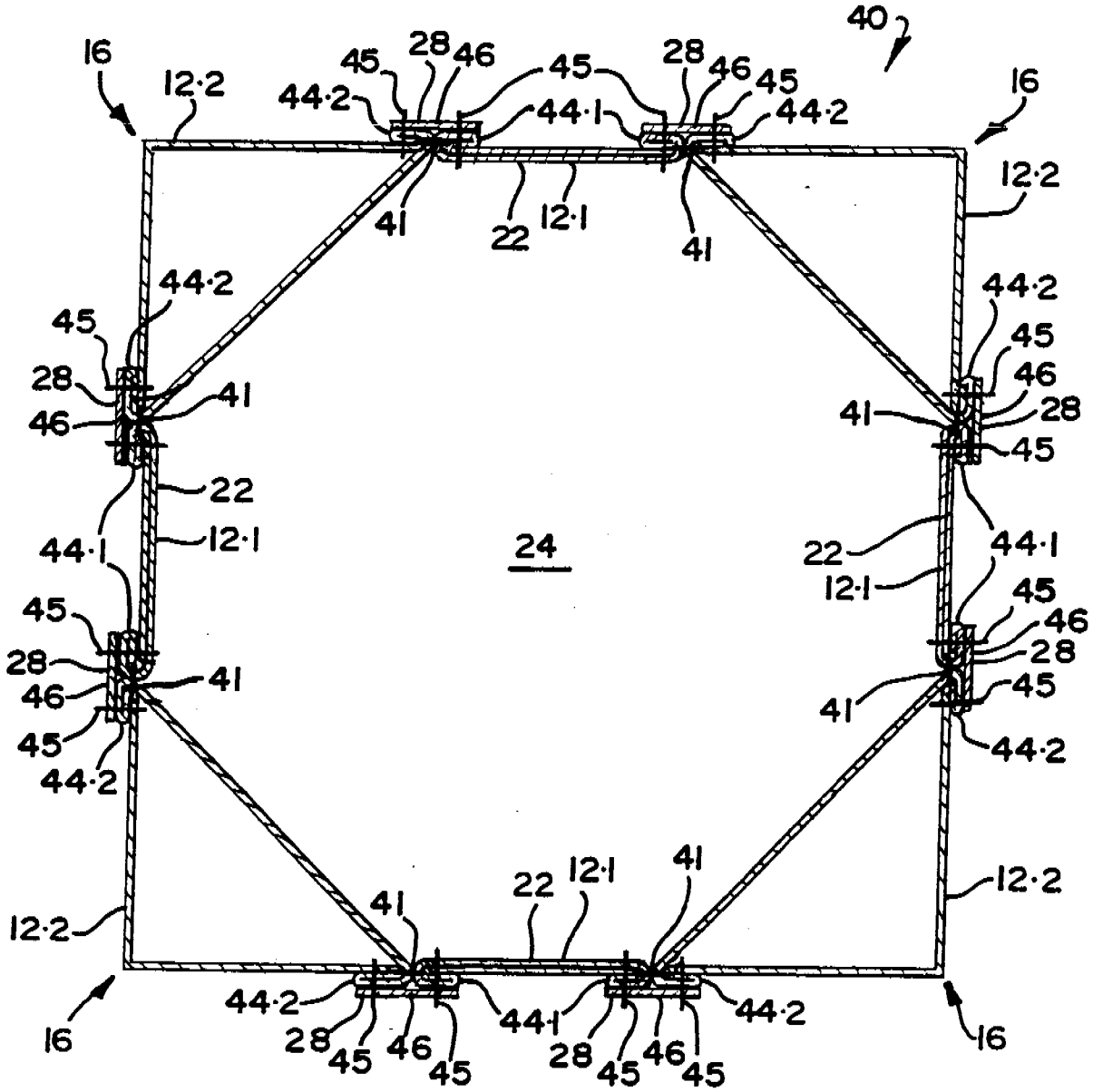

FIG 4

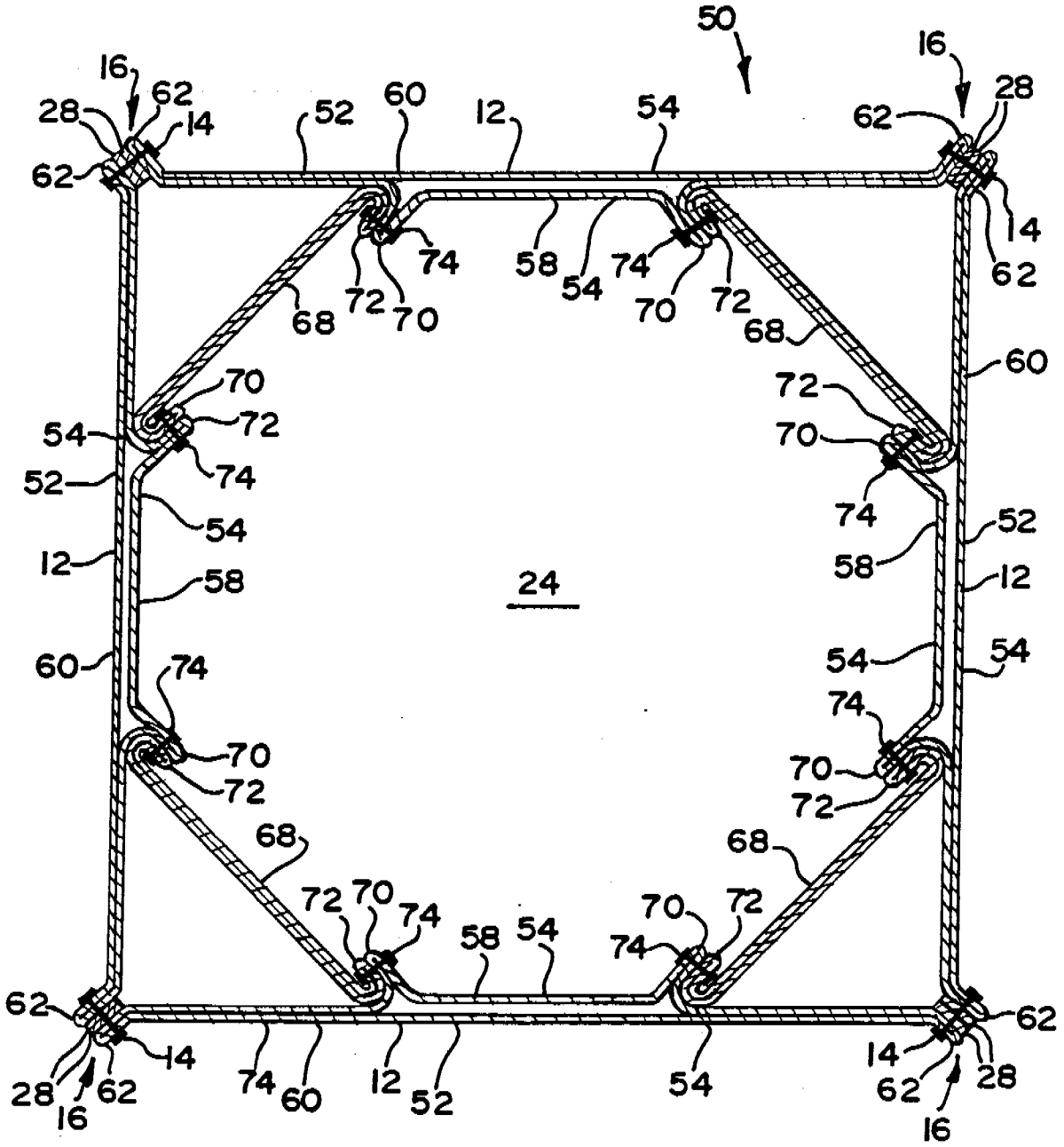

FIG 5

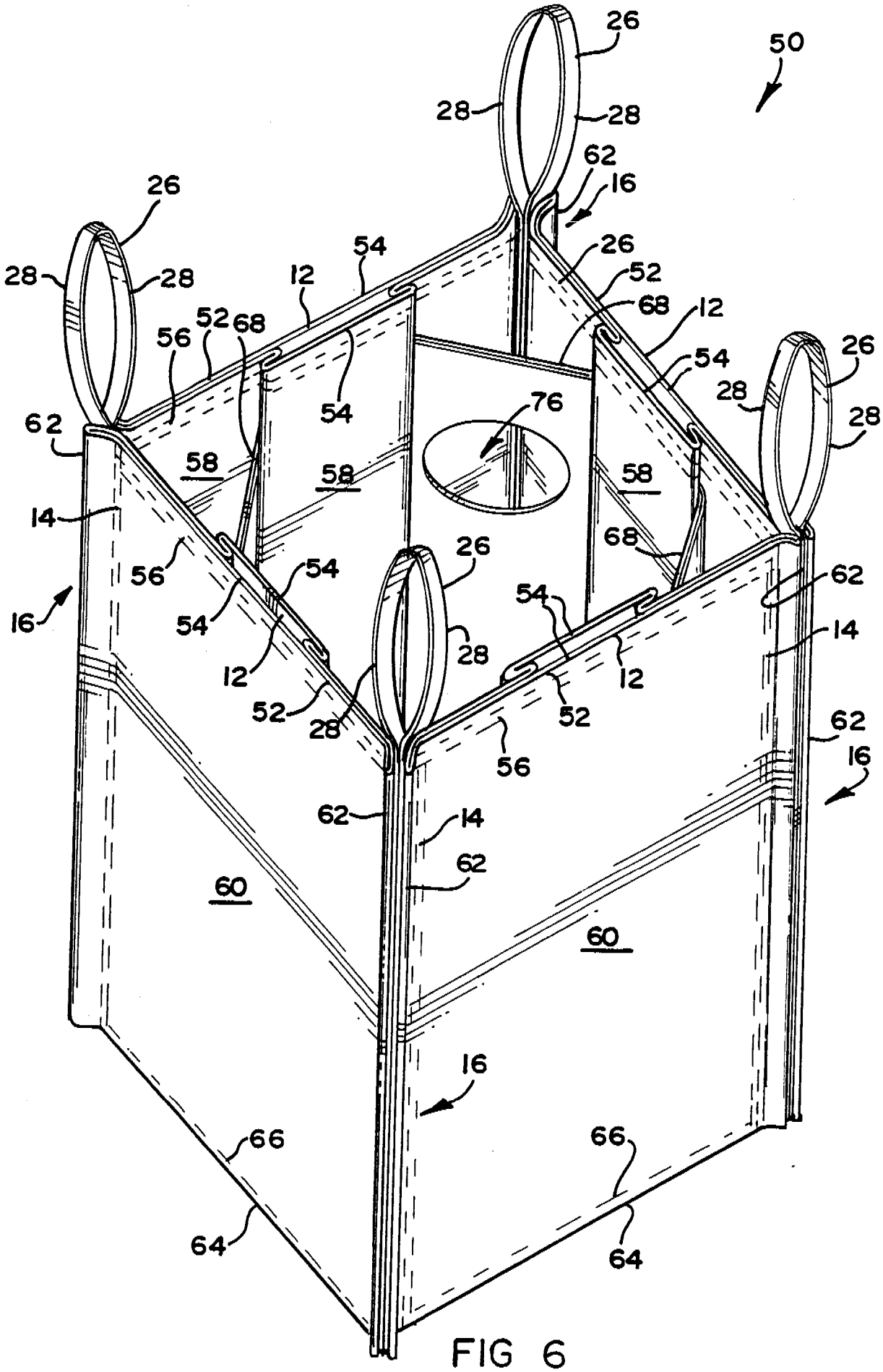

50
26
28
28
62
16
26
28
28
54
12
26
52
68
12
56
52
68
54
54
26
28
28
76
62
58
58
58
14
68
56
54
26
62
16
54
54
28
14
12
12
52
28
52
62
56
16
62
14
62
60
60
16
66
66
64
64

FIG 6