(19)中华人民共和国国家知识产权局

(12)发明专利

(10)授权公告号 CN 102941970 B
(45)授权公告日 2015.01.14

(21)申请号 201210480432.8

(22)申请日 2012.11.22

(73)专利权人 中山环亚塑料包装有限公司
地址 528400 广东省中山市火炬开发区逸仙路30号

(72)发明人 陈远庭

(74)专利代理机构 中山市铭洋专利商标事务所（普通合伙） 44286
代理人 邹常友

(51)Int.Cl.
B65D 55/02(2006.01)

审查员 王永真

权利要求书1页 说明书3页 附图11页

(54)发明名称

一种止逆型防盗包装瓶

(57)摘要

本发明公开了一种止逆型防盗包装瓶，包括有瓶体和瓶盖，其特征在于：在所述瓶体的瓶口端部设有若干个单向齿，在所述瓶盖内设有与所述单向齿配合从而实现防盗的防盗齿，瓶盖与瓶体连接后所述防盗齿卡入所述的单向齿。如上所述的一种止逆型防盗包装瓶，其特征在于所述单向齿包括有设置在所述瓶口端部上的矩形槽，在所述矩形槽沿瓶口圆周方向的一端上设有一滑入斜面。本发明的目的是为了克服现有技术中的不足之处，提供一种结构简单，组装方便，防盗效果好，生产成本相对较低的止逆型防盗包装瓶。

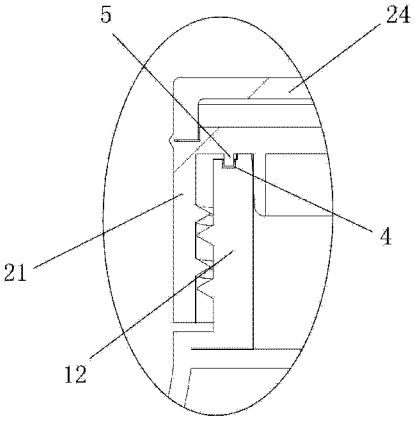

CN 102941970 B

1. 一种止逆型防盗包装瓶，包括有瓶体和瓶盖，其特征在于：在所述瓶体的瓶口端部设有若干个单向齿，在所述瓶盖内设有与所述单向齿配合从而实现防盗的防盗齿，瓶盖与瓶体连接后所述防盗齿卡入所述的单向齿，所述的单向齿包括有设置在所述瓶口端部上的矩形槽，在所述矩形槽沿瓶口圆周方向的一端上设有一滑入斜面，所述的瓶口端部内侧上设有防止瓶盖旋死的限位凸环，所述的防盗齿包括有从瓶盖底部向外延伸的凸块，在所述凸块上设有一垂直于瓶盖底部的垂直面，在所述的凸块顶端上设有一平衡于瓶盖底部的端面，在所述端面与瓶盖底面之间沿瓶盖圆周方向上设有一顶压斜面，所述防盗齿卡入所述单向齿内，所述垂直面顶压在矩形槽沿瓶口圆周方向的一垂直平面上，所述端面顶压在所述矩形槽底部，所述顶压斜面顶压在所述滑入斜面上，所述的瓶体包括有瓶身，在所述瓶身上向外凸出延伸有直径小于瓶身直径的瓶口凸柱，在所述的瓶口凸柱上设有与瓶身内容腔连通的开口，在所述的瓶口凸柱外壁上设有连接外螺纹，所述的瓶身为一长方体瓶身，在所述长方体瓶身一侧面两边与相邻侧面之间分别设有过度斜面，在所述的瓶身底部上设有内凹槽，在所述的内凹槽两端上分别设有防变形槽，所述的瓶盖包括有盖体座，所述的防盗齿设置在所述盖体座内底面上，在所述的盖体座上端设有导液口，在盖体座上通过铰链连接有能翻转打开的盖体，在所述的盖体内设有顶柱，所述的顶柱插接在所述导液口内，在所述的盖体座内设有连接内螺纹，在所述的盖体座内设有向下延伸的连接凸环，所述的连接凸环与盖体座之间设有连接槽，所述瓶口插接在所述连接槽内，其中在所述盖体座上设有向内凸出的内凸连接部，所述导液口设置在所述内凸连接部上，所述的导液口为锥形导液口，在所述的盖体座上设有方便揭开所述盖体的弧形槽，在所述盖体与弧形槽对应的位置上设有上弧形槽，所述上弧形槽对应的盖体顶部边缘形成一方便揭开的凸出部，在所述的盖体座上端周边上设有连接凹台，在所述盖体周边上向下延伸有连接凸沿，所述的连接凸沿卡接在所述连接凹台内。

一种止逆型防盗包装瓶

技术领域

[0001] 本发明涉及一种止逆型防盗包装瓶。

背景技术

[0002] 传统瓶是在颈部设置单向齿与盖端部设置保险环来实现的防盗的。现有这种防盗方式的防盗效果不太理想，组装加工相对比较复杂，生产成本相对较高。

发明内容

[0003] 本发明的目的是为了克服现有技术中的不足之处，提供一种结构简单，组装方便，防盗效果好，生产成本相对较低的止逆型防盗包装瓶。

[0004] 为了达到上述目的，本发明采用以下方案：

[0005] 一种止逆型防盗包装瓶，包括有瓶体和瓶盖，其特征在于：在所述瓶体的瓶口端部设有若干个单向齿，在所述瓶盖内设有与所述单向齿配合从而实现防盗的防盗齿，瓶盖与瓶体连接后所述防盗齿卡入所述的单向齿。

[0006] 如上所述的一种止逆型防盗包装瓶，其特征在于所述单向齿包括有设置在所述瓶口端部上的矩形槽，在所述矩形槽沿瓶口圆周方向的一端上设有一滑入斜面。

[0007] 如上所述的一种止逆型防盗包装瓶，其特征在于在所述瓶口端部内侧上设有防止瓶盖旋死的限位凸环。

[0008] 如上所述的一种止逆型防盗包装瓶，其特征在于所述防盗齿包括有从瓶盖底部向外延伸的凸块，在所述凸块上设有一垂直于瓶盖底部的垂直面，在所述凸块顶端上设有一平衡于瓶盖底部的端面，在所述端面与瓶盖底面之间沿瓶盖圆周方向上设有一顶压斜面，所述防盗齿卡入所述单向齿内，所述垂直面顶压在矩形槽沿瓶口圆周方向的一垂直平面上，所述端面顶压在所述矩形槽底部，所述顶压斜面顶压在所述滑入斜面上。

[0009] 如上所述的任一种止逆型防盗包装瓶，其特征在于所述的瓶体包括有瓶身，在所述瓶身上向外凸出延伸有直径小于瓶身直径的瓶口凸柱，在所述瓶口凸柱上设有与瓶身内容腔连通的开口，在所述的瓶口凸柱外壁上设有连接外螺纹。

[0010] 如上所述的任一种止逆型防盗包装瓶，其特征在于所述的瓶盖包括有盖体座，所述的防盗齿设置在所述盖体座内底面上，在所述的盖体座上端设有导液口，在盖体座上通过铰链连接有能翻转打开的盖体，在所述的盖体内设有顶柱，所述的顶柱插接在所述导液口内，在所述的盖体座内设有连接内螺纹。

[0011] 如上所述的一种止逆型防盗包装瓶，其特征在于在所述的盖体座内设有向下延伸的连接凸环，所述的连接凸环与盖体座之间设有连接槽，所述瓶口插接在所述连接槽内。

[0012] 如上所述的一种止逆型防盗包装瓶，其特征在于在所述盖体座上设有向内凸出的内凸连接部，所述导液口设置在所述内凸连接部上，所述的导液口为锥形导液口。

[0013] 如上所述的一种止逆型防盗包装瓶，其特征在于在所述盖体座上设有方便揭开所述盖体的弧形槽，在所述盖体与弧形槽对应的位置上设有上弧形槽，所述上弧形槽对应的

盖体顶部边缘形成一方便揭开的凸出部。

[0014] 如上所述的一种止逆型防盗包装瓶，其特征在于在所述的盖体座上端周边上设有连接凹台，在所述盖体周边上向下延伸有连接凸沿，所述的连接凸沿卡接在所述连接凹台内。

[0015] 综上所述，本发明相对于现有技术其有益效果是：

[0016] 本发明产品采用的瓶口端部设置单向齿与盖的内顶部设置防盗齿相互配合实现防盗功能的。结构简单，组装方便，生产成本相对较低。

附图说明

[0017] 图 1 为本发明的立体图；

[0018] 图 2 为本发明的主视图；

[0019] 图 3 为图 2 中 A-A 的剖面示意图；

[0020] 图 4 为图 3 中 B 处的放大图；

[0021] 图 5 为瓶体的立体示意图；

[0022] 图 6 为图 5 中 C 处的放大图；

[0023] 图 7 为图 6 中 D 处的放大图；

[0024] 图 8 为瓶体底部的示意图；

[0025] 图 9 为瓶盖的立体示意图；图 10 为图 9 中 E 处的放大图；

[0026] 图 11 为瓶盖的剖面示意图。

具体实施方式

[0027] 下面结合附图说明和具体实施方式对本发明作进一步描述：

[0028] 如图 1 至 11 所示的一种止逆型防盗包装瓶，包括有瓶体 1 和瓶盖 2，在所述瓶体 1 的瓶口 3 端部设有若干个单向齿 4，在所述瓶盖 2 内设有与所述单向齿 4 配合从而实现防盗的防盗齿 5，瓶盖 2 与瓶体 1 连接后所述防盗齿 5 卡入所述的单向齿 4。

[0029] 如图 5-7 所示，本发明中所述的单向齿 4 包括有设置在所述瓶口 3 端部上的矩形槽 41，在所述矩形槽 41 沿瓶口 3 圆周方向的一端上设有一滑入斜面 42。

[0030] 如图 5-6 所示，本发明中在所述的瓶口 3 端部内侧上设有防止瓶盖 2 旋死的限位凸环 6。

[0031] 如图 9-11 所示，本发明中所述的防盗齿 5 包括有从瓶盖 2 底部向外延伸的凸块 51，在所述凸块 51 上设有一垂直于瓶盖 2 底部的垂直面 52，在所述的凸块 51 顶端上设有一平衡于瓶盖 2 底部的端面 53，在所述端面 53 与瓶盖 2 底面之间沿瓶盖 2 圆周方向上设有一顶压斜面 54，所述防盗齿 5 卡入所述单向齿 4 内，所述垂直面 52 顶压在矩形槽 41 沿瓶口 3 圆周方向的一垂直平面 43 上，所述端面 53 顶压在所述矩形槽 41 底部，所述顶压斜面 54 顶压在所述滑入斜面 42 上。本发明中所述的瓶体 1 包括有瓶身 11，在所述瓶身 11 上向外凸出延伸有直径小于瓶身 11 直径的瓶口凸柱 12，在所述的瓶口凸柱 12 上设有与瓶身 11 内容腔连通的开口 13，在所述的瓶口凸柱 12 外壁上设有连接外螺纹 14。

[0032] 其中所述的瓶身 11 为一长方体瓶身，在所述长方体瓶身一侧面 111 两边与相邻侧面之间分别设有过度斜面 112。本发明中在所述的瓶身 11 底部上设有内凹槽 113。在所述

的内凹槽 113 两端上分别设有防变形槽 114。

[0033] 如图 9 和 11 所示，本发明中所述的瓶盖 2 包括有盖体座 21，所述的防盗齿 5 设置在所述盖体座 21 内底面上，在所述的盖体座 21 上端设有导液口 22，在盖体座 21 上通过铰链 23 连接有能翻转打开的盖体 24，在所述的盖体 24 内设有顶柱 25，所述的顶柱 25 插接在所述导液口 22 内，在所述的盖体座 21 内设有连接内螺纹 26。

[0034] 本发明中在所述的盖体座 21 内设有向下延伸的连接凸环 27，所述的连接凸环 27 与盖体座 21 之间设有连接槽 28，所述瓶口 3 插接在所述连接槽 28 内。其中在所述盖体座 21 上设有向内凸出的内凸连接部 29，所述导液口 22 设置在所述内凸连接部 29 上，所述的导液口 22 为锥形导液口。

[0035] 本发明中在所述的盖体座 21 上设有方便揭开所述盖体 24 的弧形槽 6，在所述盖体 24 与弧形槽 6 对应的位置上设有上弧形槽 7，所述上弧形槽 7 对应的盖体 24 顶部边缘形成一方便揭开的凸出部 8。在所述的盖体座 21 上端周边上设有连接凹台 9，在所述盖体 24 周边上向下延伸有连接凸沿 10，所述的连接凸沿 10 卡接在所述连接凹台 9 内。

[0036] 本发明产品采用的瓶口端部设置单向齿与盖的内顶部设置防盗齿相互配合实现防盗功能的。结构简单，组装方便，生产成本相对较低。

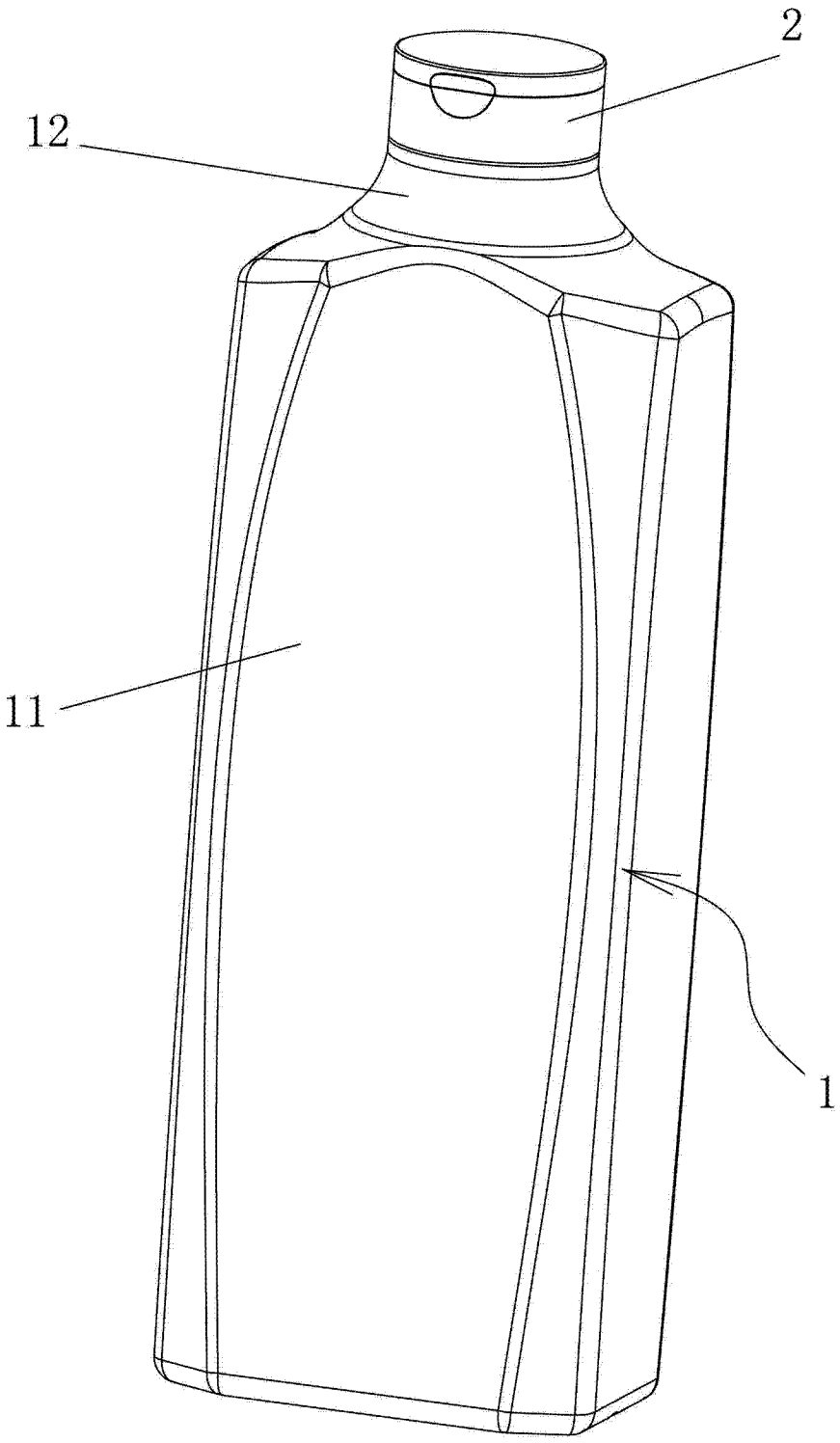

图 1

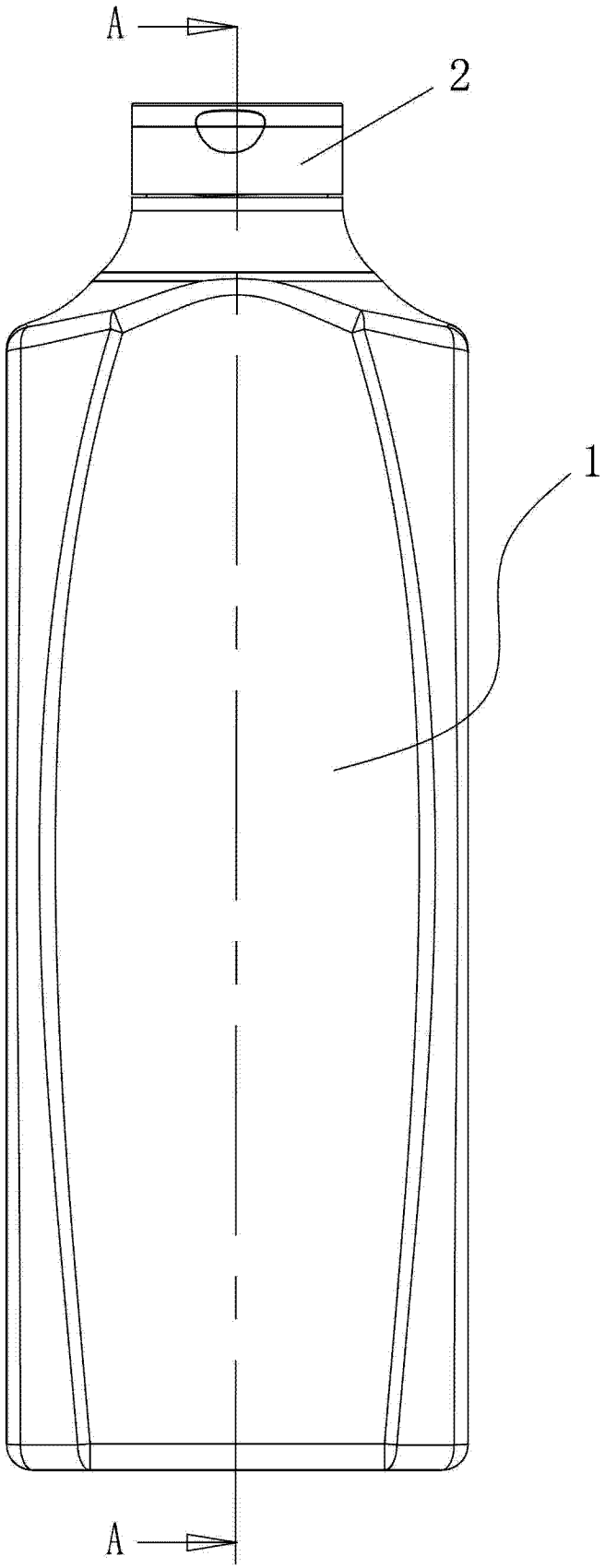

图 2

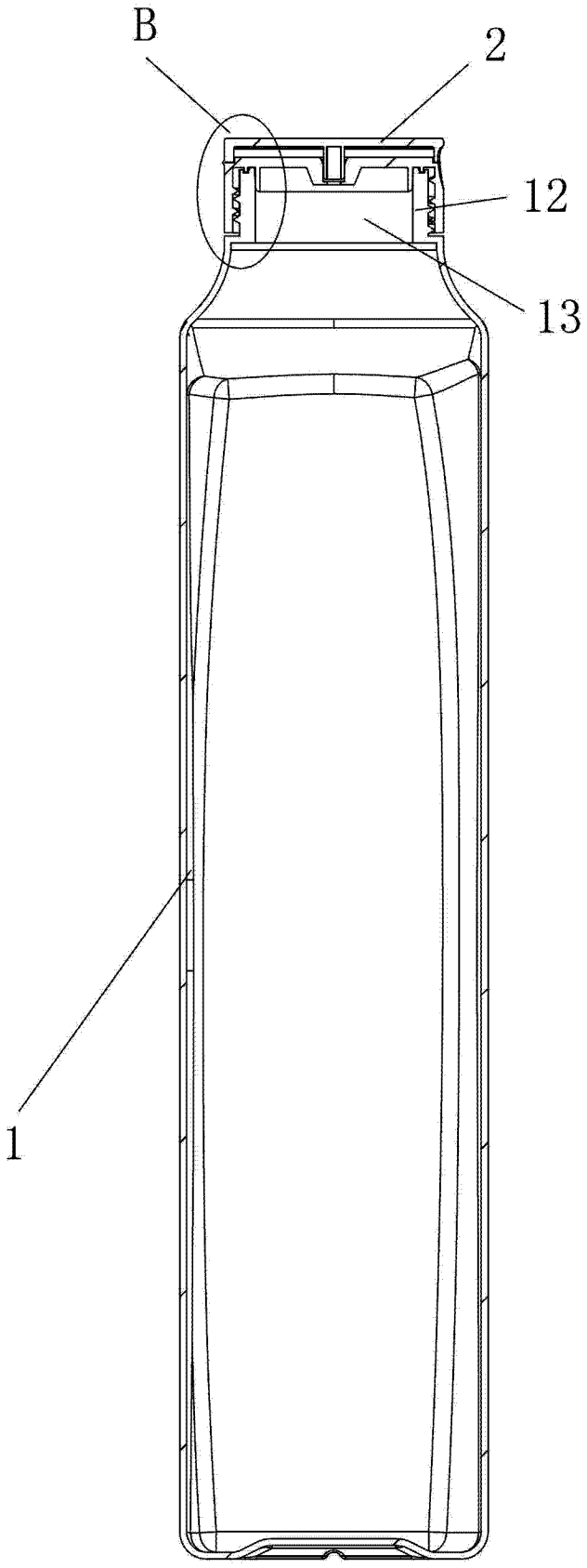

图 3

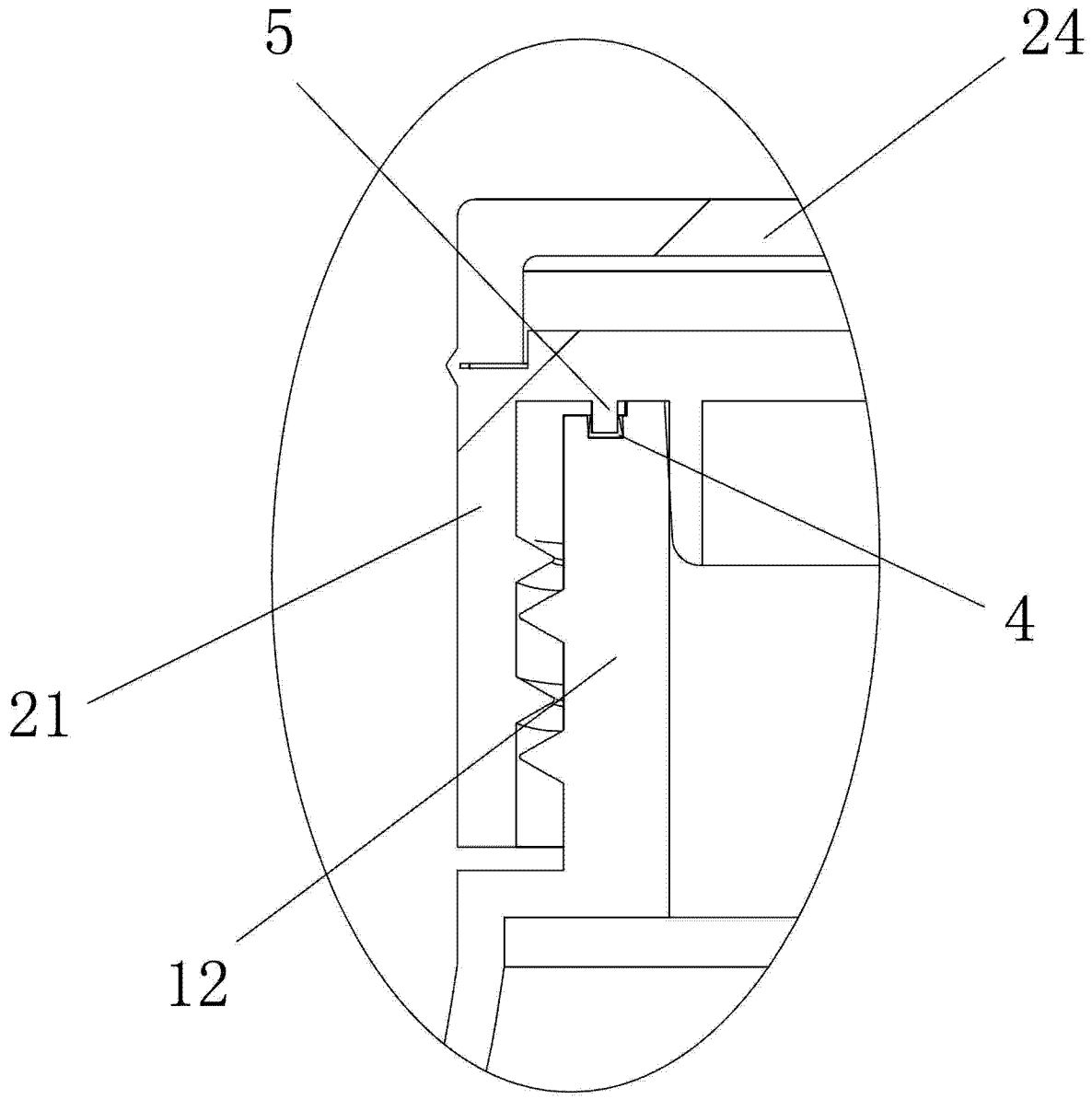

图 4

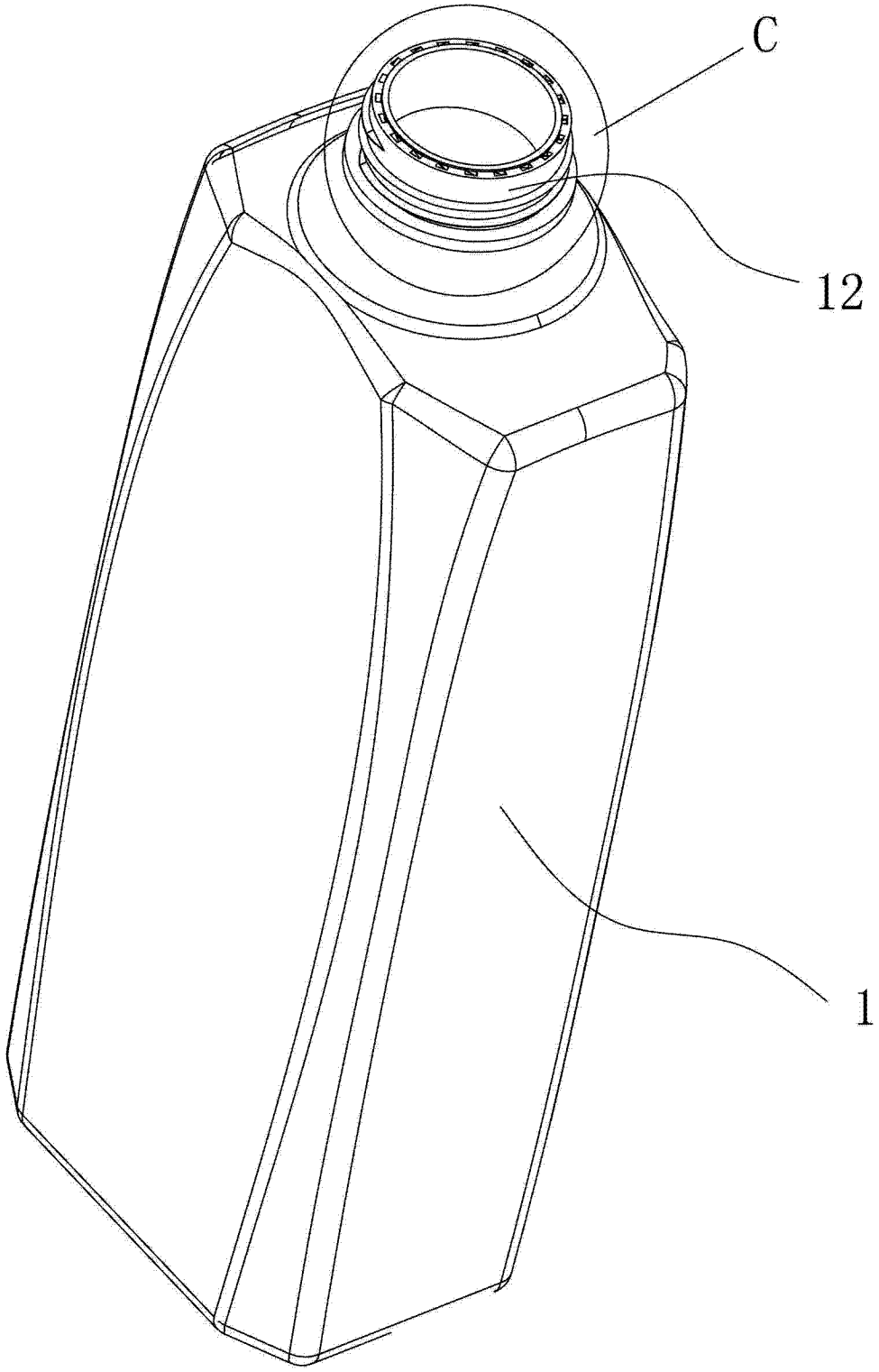

图 5

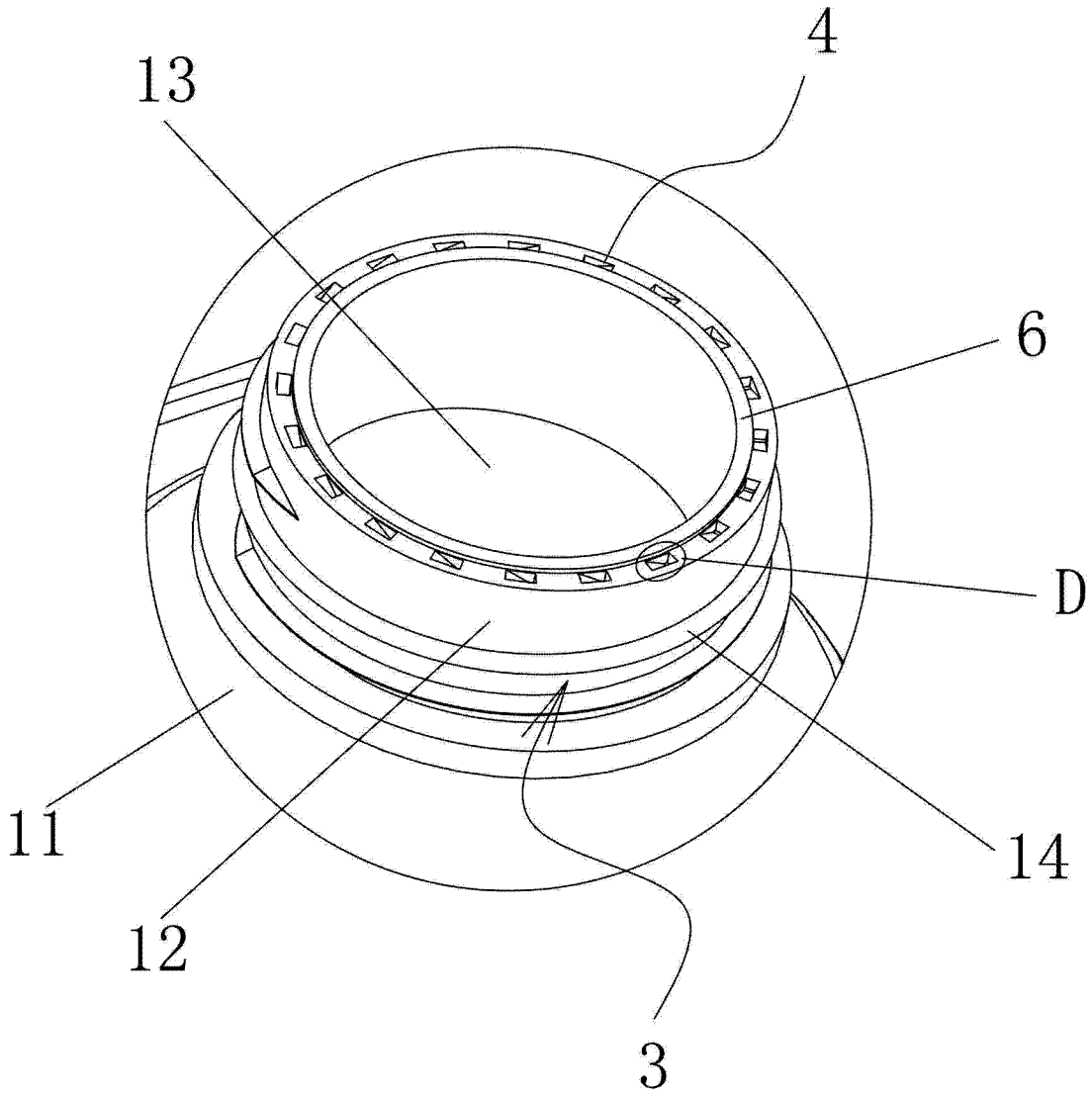

图 6

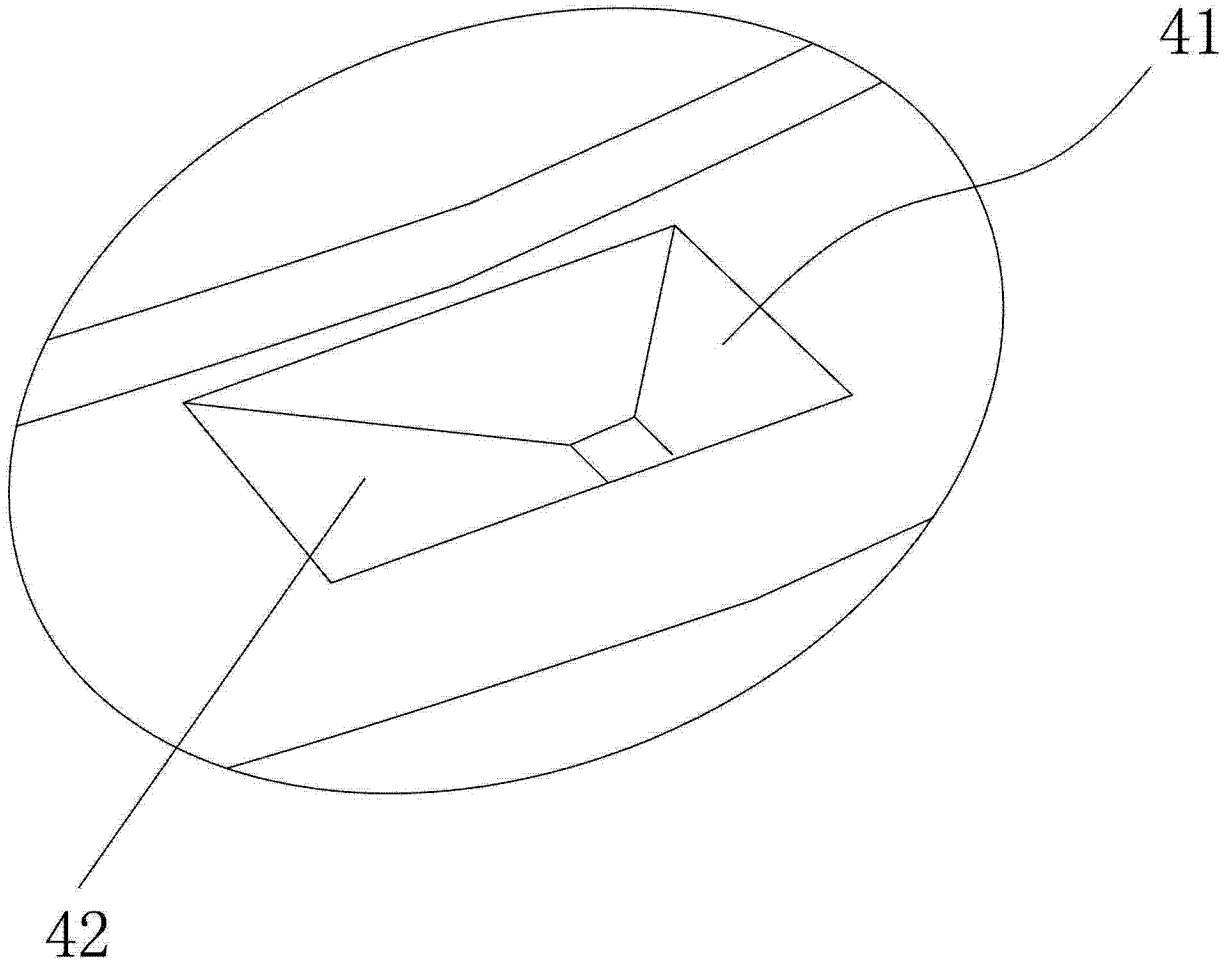

图 7

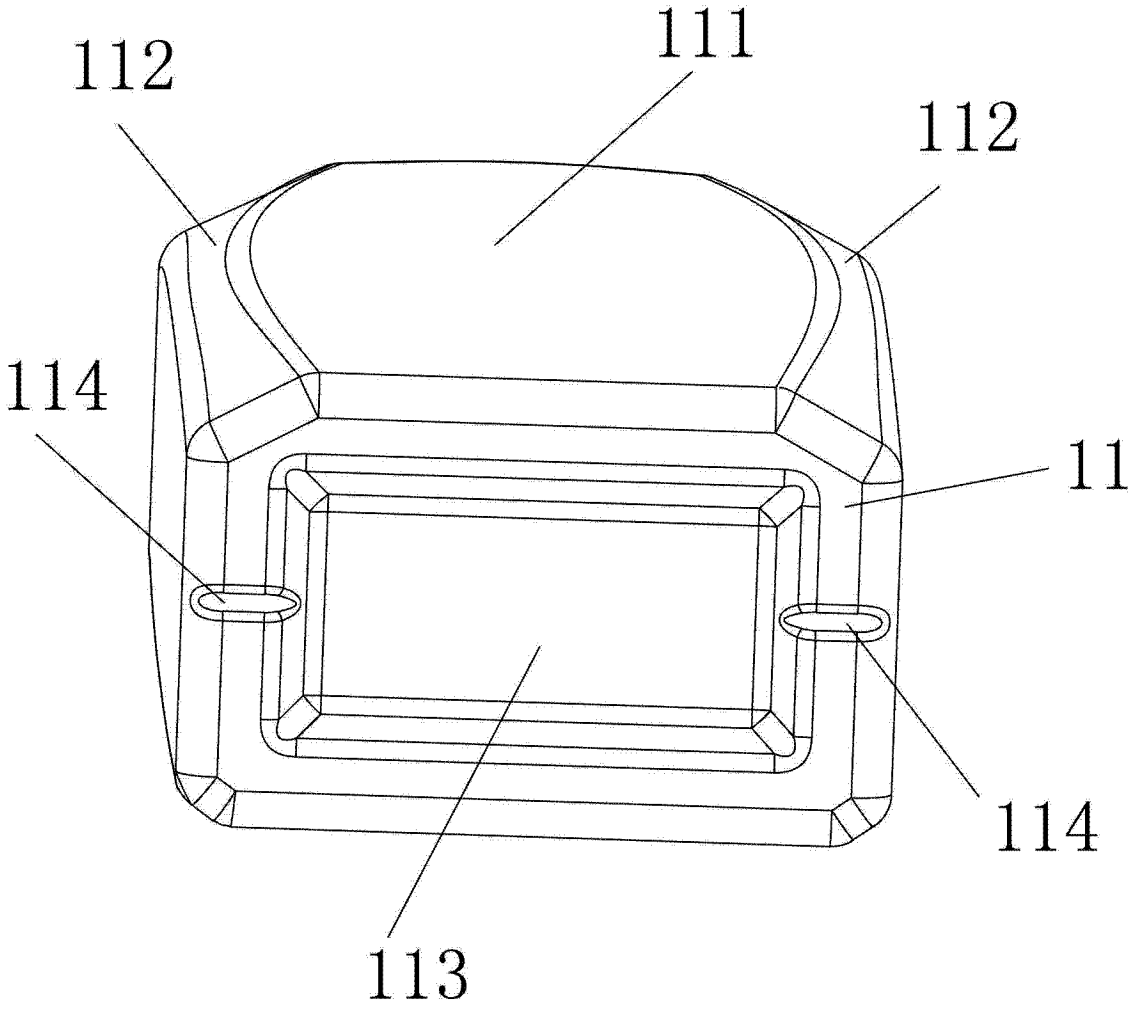

图 8

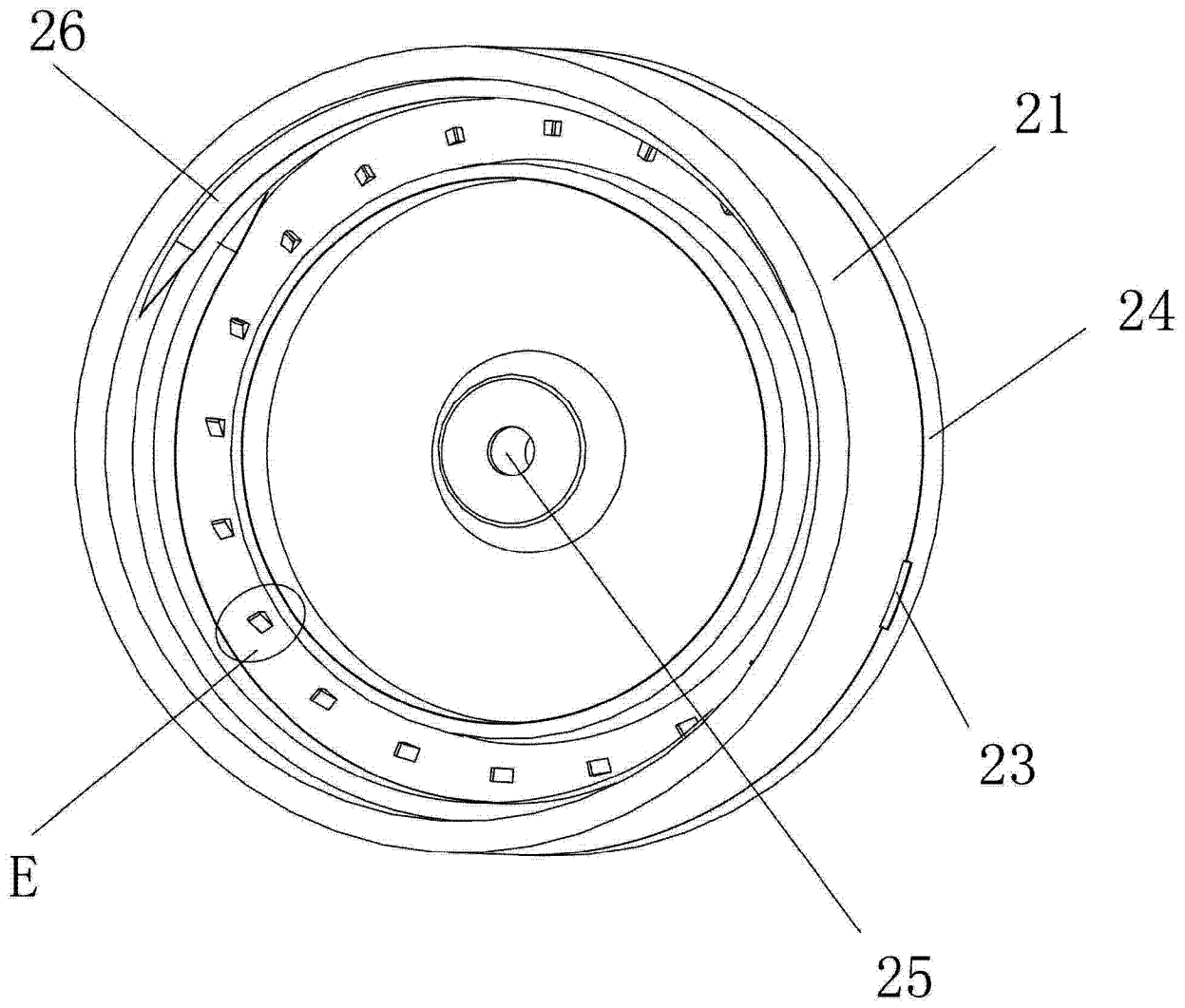

图 9

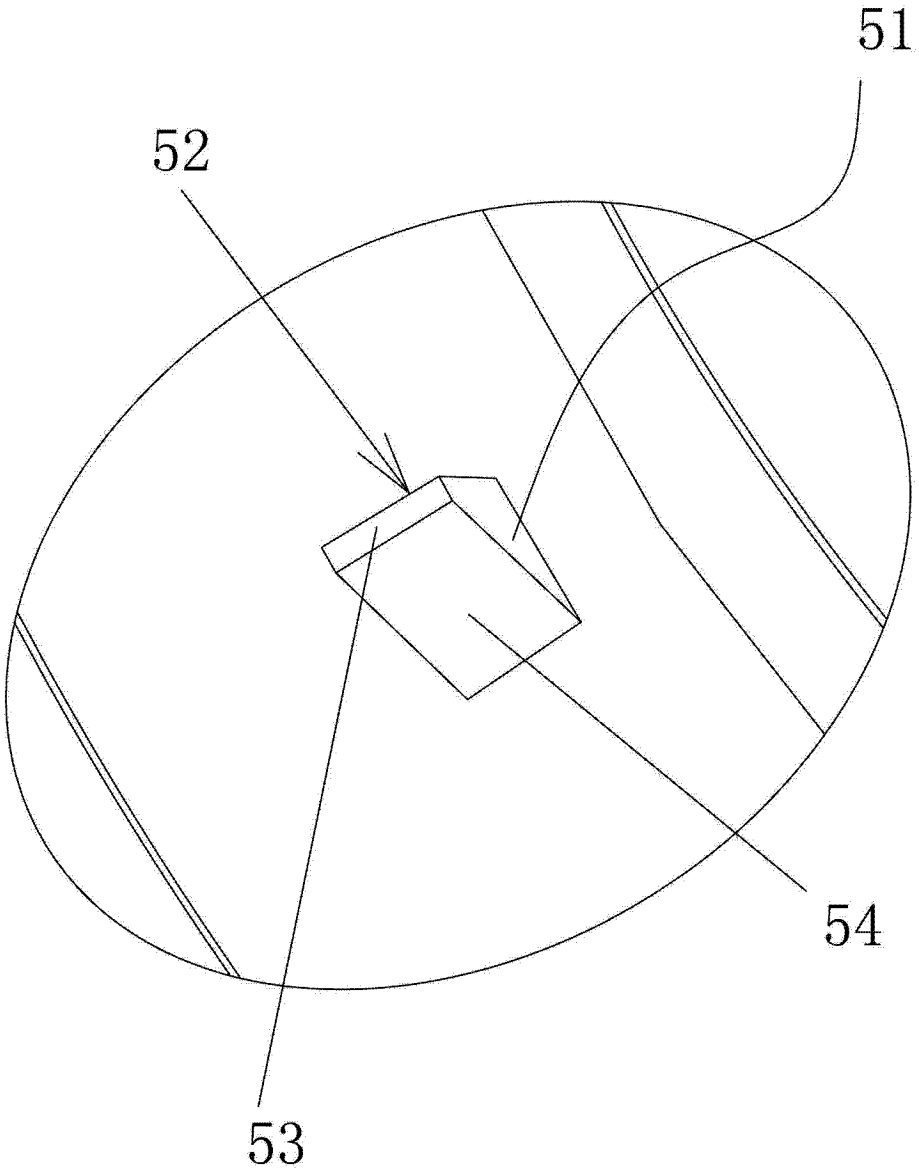

图 10

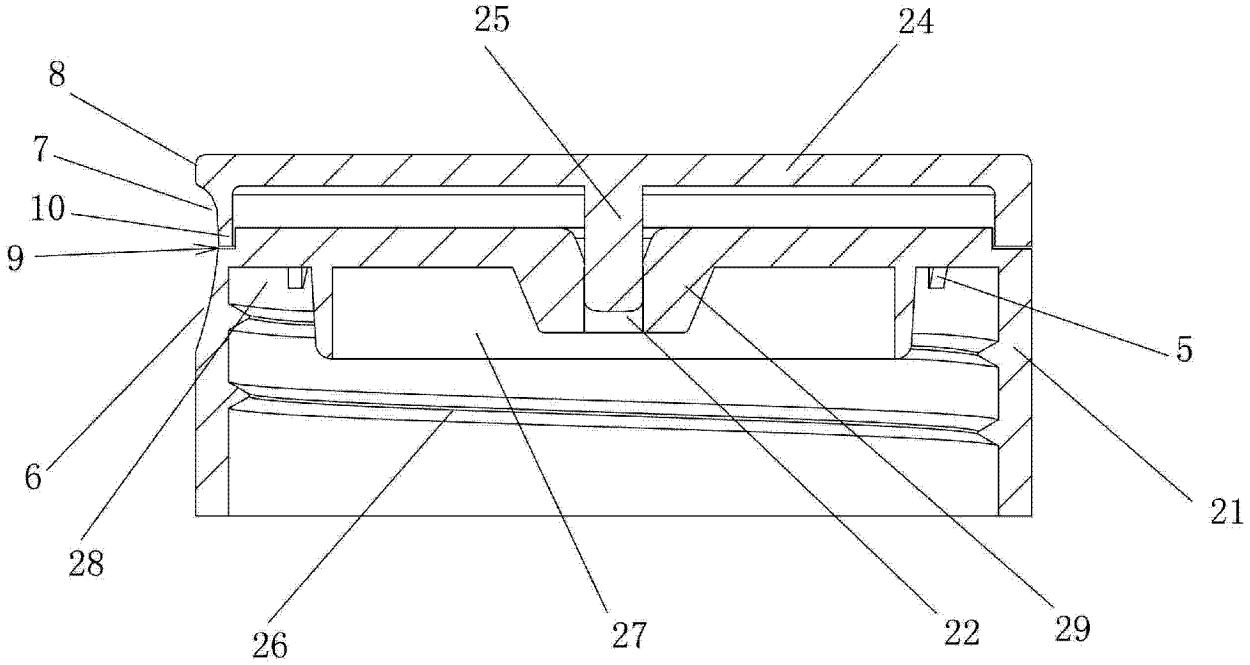

图 11