(19)中华人民共和国国家知识产权局

(12)实用新型专利

(10)授权公告号 CN 211047509 U
(45)授权公告日 2020.07.17

(21)申请号 201921621614.6

(22)申请日 2019.09.27

(73)专利权人 江苏奥凯森金属科技有限公司
地址 210000 江苏省南京市高淳区漆桥街道河滨路1号

(72)发明人 赵昊晨 吕鸣强

(74)专利代理机构 苏州市方略专利代理事务所（普通合伙）32267
代理人 王春云

(51)Int.Cl.
H05K 5/02(2006.01)
H05K 5/03(2006.01)
H05K 5/06(2006.01)

权利要求书1页 说明书3页 附图2页

(54)实用新型名称

一种吸附式稳定型通讯机壳

(57)摘要

本实用新型公开了一种吸附式稳定型通讯机壳，包括：机壳和底盖，所述底盖安装于机壳的下方，所述机壳的一侧设有一组功能性穿孔，所述机壳的一端设有外凸式凹槽，所述外凸式凹槽中设有安装盒，所述安装盒上设有上压板，所述底盖上设有压板，所述压板与安装盒上的上压板相对设置，且两者相互配合。本实用新型通过在机壳的一端设置外凸式凹槽，并将安装盒置于凹槽内，对其结构进行了优化，让其更好的满足通讯设备的安装，还在安装盒上设置了上压板，通过上压板和底盖上压板的配合，其能够有效的防止通讯设备在使用过程中出现移动，并对通讯设备起到很好的防护作用，避免其出现晃动或者移动。

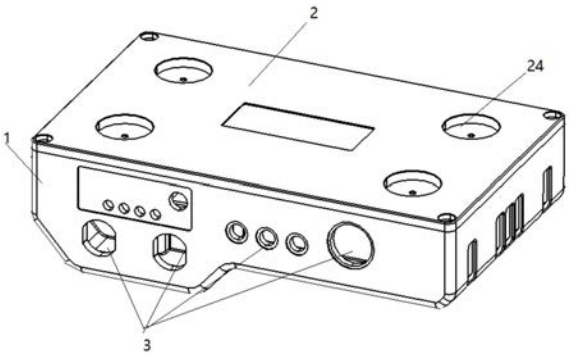

CN 211047509 U

1.一种吸附式稳定型通讯机壳,其特征在于:包括:机壳(1)和底盖(2),所述底盖(2)安装于机壳(1)的下方,所述机壳(1)的一侧设有一组功能性穿孔(3),所述机壳(1)的一端设有外凸式凹槽(4),所述外凸式凹槽(4)中设有安装盒(5),所述安装盒(5)上设有上压板(6),所述底盖(2)上设有压板(7),所述压板(7)与安装盒(5)上的上压板(6)相对设置,且两者相互配合。

2.根据权利要求1所述的吸附式稳定型通讯机壳,其特征在于:所述机壳(1)内侧的四个角上设有内凸状安装柱(11),外侧设有一组凹槽(12),且所述机壳(1)外侧位于凹槽(12)的一端设有穿孔(13),所述内凸状安装柱(11)上设有机壳安装孔(14)。

3.根据权利要求2所述的吸附式稳定型通讯机壳,其特征在于:所述底盖(2)的内侧设有一圈凸缘密封圈(21),且位于凸缘密封圈(21)的外侧设有底板安装孔(22),所述机壳安装孔(14)与底板安装孔(22)相匹配,通过螺丝将机壳(1)与底盖(2)连接。

4.根据权利要求1所述的吸附式稳定型通讯机壳,其特征在于:所述安装盒(5)中设有底板(51)、一组侧板(52)和顶板(53),所述底板(51)设于外凸式凹槽(4)中,所述侧板(52)设于底板(51)的两侧,所述顶板(53)设于两侧板(52)之间,且位于侧板(52)和顶板(53)的外侧设有安装柱(54),所述上压板(6)安装于安装柱(54)的顶部。

5.根据权利要求3所述的吸附式稳定型通讯机壳,其特征在于:所述上压板(6)和压板(7)均呈T字形,其中设有横向筋板和纵向筋板,所述横向筋板与纵向筋板垂直设置。

6.根据权利要求4所述的吸附式稳定型通讯机壳,其特征在于:所述顶板(53)的一侧设有U型槽(531)。

7.根据权利要求3所述的吸附式稳定型通讯机壳,其特征在于:所述底盖(2)内侧设有一组凸台(23),位于凸台(23)外侧相对设有一组内凸式凹槽(24)。

8.根据权利要求3所述的吸附式稳定型通讯机壳,其特征在于:所述机壳(1)呈P字形。

一种吸附式稳定型通讯机壳

技术领域

[0001] 本实用新型属于通讯加工技术领域，特别涉及一种吸附式稳定型通讯机壳。

背景技术

[0002] 随着社会经济的快速发展，人们的生活水平和生活质量都在不断的提高，且无论是生产还是生活，人们的节奏都在不断的加快，通讯行业也是如此。随着经济的快速发展，通讯已经不仅仅是传统的邮寄或者是电话，现在的通讯还涉及网络通讯等各种可以获取彼此之间连接的形式。通讯机壳是指用来放置安装通讯设备的壳体，现有的通讯机壳大多数都只是一个简单的壳体，通讯设备安装在壳体内会出现晃动，一旦通讯设备安装不稳，极易对其内部的线路造成影响，从而影响其整个装置使用的稳定性。

实用新型内容

[0003] 实用新型目的：为了克服以上不足，本实用新型的目的是提供一种吸附式稳定型通讯机壳，其结构简单，设计合理，便于安装，大大的提高了其结构的稳定性和使用的安全性。

[0004] 技术方案：本实用新型提供了一种吸附式稳定型通讯机壳，包括：机壳和底盖，所述底盖安装于机壳的下方，所述机壳的一侧设有一组功能性穿孔，所述机壳的一端设有外凸式凹槽，所述外凸式凹槽中设有安装盒，所述安装盒上设有上压板，所述底盖上设有压板，所述压板与安装盒上的上压板相对设置，且两者相互配合。

[0005] 本实用新型中所述的一种吸附式稳定型通讯机壳，通过在机壳的一端设置外凸式凹槽，并将安装盒置于凹槽内，对其结构进行了优化，让其更好的满足通讯设备的安装，还在安装盒上设置了上压板，通过上压板和底盖上压板的配合，其能够有效的防止通讯设备在使用过程中出现移动，并对通讯设备起到很好的防护作用，避免其出现晃动或者移动。

[0006] 本实用新型中所述机壳内侧的四个角上设有内凸状安装柱，外侧设有一组凹槽，且所述机壳外侧位于凹槽的一端设有穿孔，所述内凸状安装柱上设有机壳安装孔。所述内凸状安装柱的设置，能够有效的提高机壳与底盖连接的稳定性。

[0007] 本实用新型中所述底盖的内侧设有一圈凸缘密封圈，且位于凸缘密封圈的外侧设有底板安装孔，所述机壳安装孔与底板安装孔相匹配，通过螺丝将机壳与底盖连接。所述凸缘密封圈的设置能够有效的提高机壳和底盖的密封性。

[0008] 本实用新型中所述安装盒中设有底板、一组侧板和顶板，所述底板设于外凸式凹槽中，所述侧板设于底板的两侧，所述顶板设于两侧板之间，且位于侧板和顶板的外侧设有安装柱，所述上压板安装于安装柱的顶部。

[0009] 本实用新型中所述上压板和压板均呈T字形，其中设有横向筋板和纵向筋板，所述横向筋板与纵向筋板垂直设置。

[0010] 本实用新型中所述顶板的一侧设有U型槽。

[0011] 本实用新型中所述底盖内侧设有一组凸台，位于凸台外侧相对设有一组内凸式凹

槽。

[0012] 本实用新型中所述机壳呈P字形。

[0013] 上述技术方案可以看出，本实用新型具有如下有益效果：

[0014] 1、本实用新型中所述的一种吸附式稳定型通讯机壳，通过在机壳的一端设置外凸式凹槽，并将安装盒置于凹槽内，对其结构进行了优化，让其更好的满足通讯设备的安装，还在安装盒上设置了上压板，通过上压板和底盖上压板的配合，其能够有效的防止通讯设备在使用过程中出现移动，并对通讯设备起到很好的防护作用，避免其出现晃动或者移动。

[0015] 2、本实用新型中所述底盖的内侧设有一圈凸缘密封圈，且位于凸缘密封圈的外侧设有底板安装孔，所述机壳安装孔与底板安装孔相匹配，通过螺丝将机壳与底盖连接。所述凸缘密封圈的设置能够有效的提高机壳和底盖的密封性。

附图说明

[0016] 图1为本实用新型的结构示意图；

[0017] 图2为本实用新型中机壳的示意图；

[0018] 图3为本实用新型中机壳内部的结构示意图；

[0019] 图4为本实用新型中底盖的结构示意图。

具体实施方式

[0020] 下面结合附图和具体实施例，进一步阐明本实用新型。

[0021] 实施例1

[0022] 如图所示的一种吸附式稳定型通讯机壳，包括：机壳1和底盖2，所述底盖2安装于机壳1的下方，所述机壳1的一侧设有一组功能性穿孔3，所述机壳1的一端设有外凸式凹槽4，所述外凸式凹槽4中设有安装盒5，所述安装盒5上设有上压板6，所述底盖2上设有压板7，所述压板7与安装盒5上的上压板6相对设置，且两者相互配合。

[0023] 进一步的，所述机壳1内侧的四个角上设有内凸状安装柱11，外侧设有一组凹槽12，且所述机壳1外侧位于凹槽12的一端设有穿孔13，所述内凸状安装柱11上设有机壳安装孔14。

[0024] 优选的，所述底盖2的内侧设有一圈凸缘密封圈21，且位于凸缘密封圈21的外侧设有底板安装孔22，所述机壳安装孔14与底板安装孔22相匹配，通过螺丝将机壳1与底盖2连接。

[0025] 进一步的，所述安装盒5中设有底板51、一组侧板52和顶板53，所述底板51设于外凸式凹槽4中，所述侧板52设于底板51的两侧，所述顶板53设于两侧板52之间，且位于侧板52和顶板53的外侧设有安装柱54，所述上压板6安装于安装柱54的顶部。

[0026] 优选的，所述上压板6和压板7均呈T字形，其中设有横向筋板和纵向筋板，所述横向筋板与纵向筋板垂直设置。

[0027] 进一步的，所述顶板53的一侧设有U型槽531。

[0028] 优选的，所述底盖2内侧设有一组凸台23，位于凸台23外侧相对设有一组内凸式凹槽24。

[0029] 进一步的，所述机壳1呈P字形。

[0030] 本实施例中所述功能性穿孔中设有网络连接穿孔，用于安装音频设备的穿孔，用于安装链路的穿孔、以及用于安装控制装置的穿孔或者其他需要安装的孔。

[0031] 以上所述仅是本实用新型的优选实施方式，应当指出，对于本技术领域的普通技术人员来说，在不脱离本实用新型原理的前提下，还可以做出若干改进，这些改进也应视为本实用新型的保护范围。

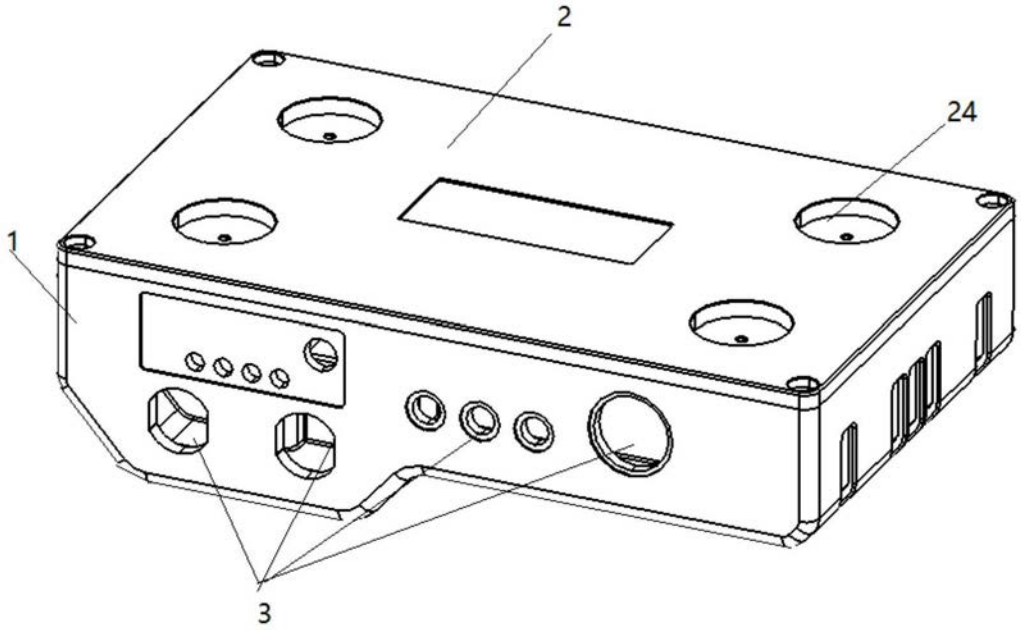

图1

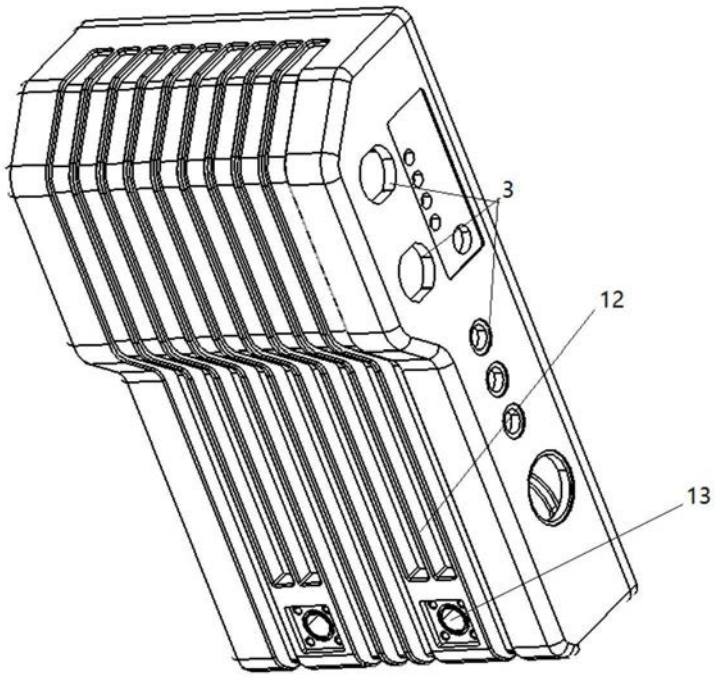

图2

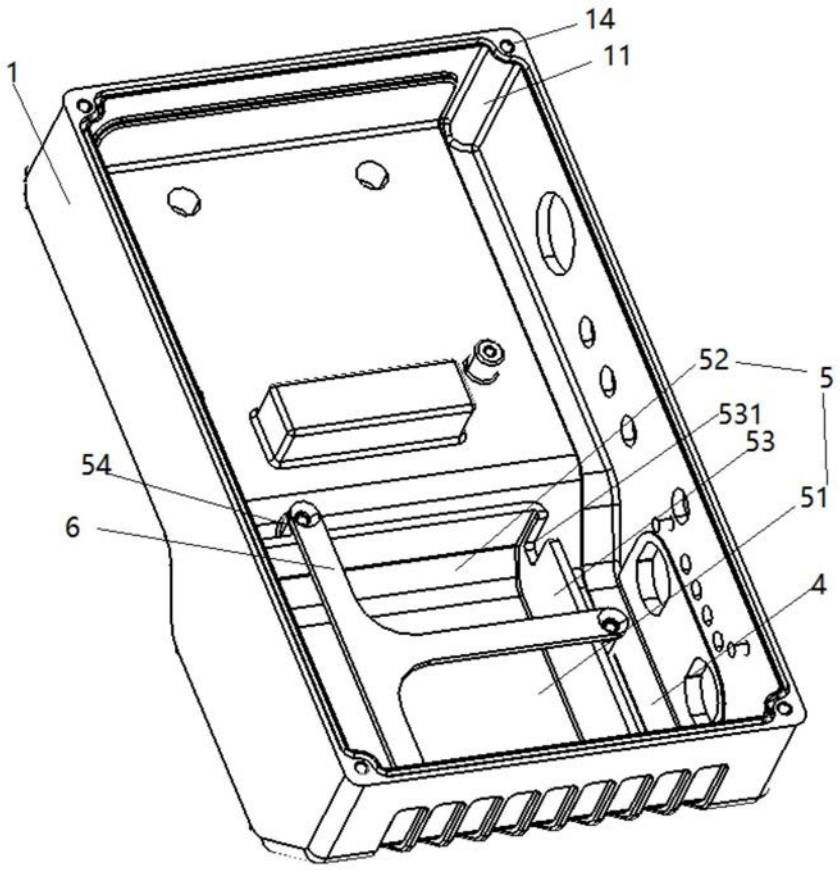

图3

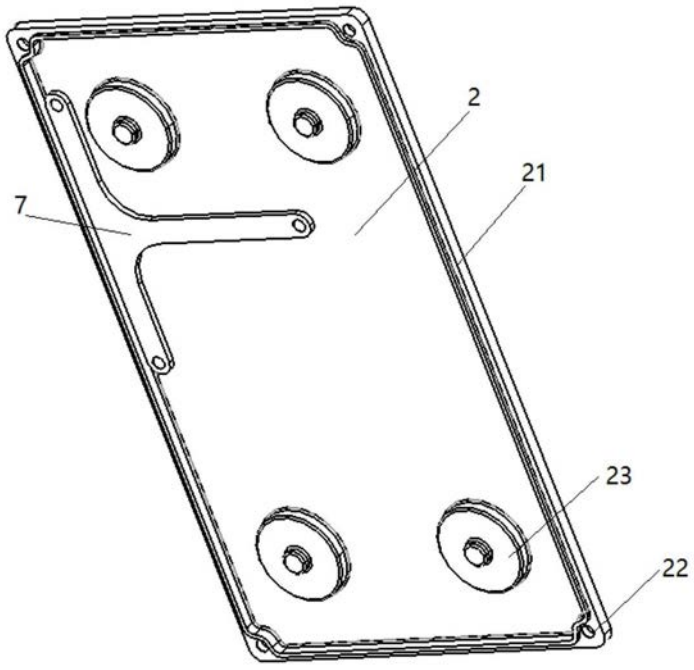

图4