(19)中华人民共和国国家知识产权局

(12)实用新型专利

(10)授权公告号 CN 214762798 U
(45)授权公告日 2021.11.19

(21)申请号 202023041617.8

(22)申请日 2020.12.17

(73)专利权人 中国医科大学附属盛京医院
地址 110004 辽宁省沈阳市和平区中国医科大学附属盛京医院

(72)发明人 姜凤丽

(74)专利代理机构 北京百年育人知识产权代理有限公司 11968
代理人 叶霖

(51)Int.Cl.
A61M 25/02(2006.01)
A61F 13/02(2006.01)

权利要求书1页 说明书3页 附图3页

(54)实用新型名称

腹腔引流管固定装置

(57)摘要

本实用新型公开了腹腔引流管固定装置，包括敷料贴、固定块、固定线、插头和绕线器；固定块设于敷料贴上；固定线中部与绕线器连接，固定线两端分别设有一个用于插入引流管连接座的引流管固定孔内的插头；插头的侧壁设有弹片；绕线器设于固定块上用于调节固定线长度。本实用新型的有益效果是：采用敷料贴和固定线上的插头可将引流管固定于患者皮肤上，无需进行缝线操作，可长期留置，无感染风险，可更换，便于引流管位置调节，避免产生压疮。且绕线器可调节固定线长度，无需剪线操作，而插头上的弹片可实现自锁死，固定绳无需进行打结操作，整体操作简单，且结构简单，适合批量生产。

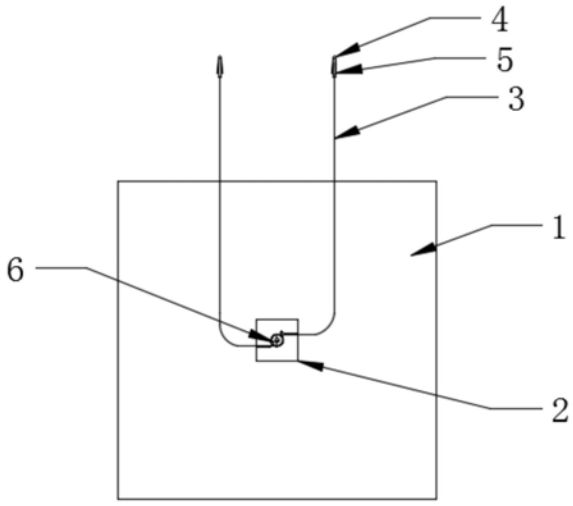

CN 214762798 U

1.一种腹腔引流管固定装置,其特征在于:包括敷料贴(1)、固定块(2)、固定线(3)、插头(4)和绕线器(6);

所述固定块(2)设于所述敷料贴(1)上;

所述固定线(3)中部与所述绕线器(6)连接,所述固定线(3)两端分别设有一个用于插入引流管连接座的引流管固定孔内的插头(4);所述插头(4)的侧壁设有弹片(5);

所述绕线器(6)设于所述固定块(2)上用于调节所述固定线(3)长度。

2.根据权利要求1所述的腹腔引流管固定装置,其特征在于:所述绕线器(6)包括绕线板(6.1)、旋钮(6.2)和棘轮(6.3)机构;所述棘轮机构包括棘轮(6.3)、棘爪(6.4)、固定杆(6.5)、活动杆(6.6)和弹簧(6.7);所述旋钮(6.2)与所述棘轮(6.3)同心设置并固定于所述棘轮(6.3)上端,所述绕线板(6.1)沿所述旋钮(6.2)周向设置并与所述固定线(3)中部固定;所述棘爪(6.4)与所述棘轮(6.3)配合;所述活动杆(6.6)一端与固定杆(6.5)同轴活动连接,活动杆(6.6)另一端与棘轮(6.3)连接;所述活动杆(6.6)上套设有弹簧(6.7)。

3.根据权利要求2所述的腹腔引流管固定装置,其特征在于:所述固定杆(6.5)与所述固定块(2)铰接。

4.根据权利要求2所述的腹腔引流管固定装置,其特征在于:所述固定块(2)位于所述棘轮(6.3)两侧还设有导线管(7)。

5.根据权利要求4所述的腹腔引流管固定装置,其特征在于:所述导线管(7)与所述棘轮(6.3)相切。

6.根据权利要求1所述的腹腔引流管固定装置,其特征在于:所述插头(4)为圆插销状,所述弹片(5)有多个,分别沿所述插头(4)周向对称设置。

7.根据权利要求6所述的腹腔引流管固定装置,其特征在于:所述弹片(5)为条状薄片,其一端与所述插头(4)背对固定线(3)的一端固定,所述弹片(5)另一端与所述插头(4)保持间距。

8.根据权利要求1所述的腹腔引流管固定装置,其特征在于:所述固定块(2)设于所述敷料贴(1)中心。

腹腔引流管固定装置

技术领域

[0001] 本实用新型属于医疗器械技术领域，尤其涉及一种腹腔引流管固定装置。

背景技术

[0002] 妇科肿瘤患者晚期常伴随恶性腹水，需要留置腹腔引流管引流腹水，留置的引流管需长期固定在腹壁，以防止引流管脱落。目前，如图1所示的引流管的固定方式为将外科线(也称缝线)通过引流管固定孔缝制于皮肤上。对于医生而言，操作过程繁琐，缝制过程需要打麻药并缝针，有刺伤自己的风险，耗费5～10分钟的时间。对患者而言，缝制过程痛苦，日后固定的缝线拉扯造成极大痛苦，缝线处的皮肤也面临感染风险，需要经常换药；引流管固定于皮肤上，也有压疮的风险；也不能依据患者的病情变化，调整引流管位置。公开号为CN208464916U的中国实用新型专利，公开的是一种腰大池引流管抗感染固定整理敷料装置，其固定引流管的方式是首先将装置粘贴于皮肤上，随后通过装置中心的外科线将引流管缝制并固定于患者皮肤上。这种固定方式只适用于单管式引流管，并不能适用于如图1所示的多管式引流管。

实用新型内容

[0003] 本实用新型的目的在于克服现有技术中引流管固定不方便的缺陷，提供了一种腹腔引流管固定装置。

[0004] 为实现上述目的，本实用新型所设计的一种腹腔引流管固定装置，包括敷料贴、固定块、固定线、插头和绕线器；

[0005] 所述固定块设于所述敷料贴上；

[0006] 所述固定线中部与所述绕线器连接，所述固定线两端分别设有一个用于插入引流管连接座的引流管固定孔内的插头；所述插头的侧壁设有弹片；

[0007] 所述绕线器设于所述固定块上用于调节所述固定线长度。

[0008] 进一步，所述绕线器包括绕线板、旋钮和棘轮机构；所述棘轮机构包括棘轮、棘爪、固定杆、活动杆和弹簧；所述旋钮与所述棘轮同心设置并固定于所述棘轮上端，所述绕线板沿所述旋钮周向设置并与所述固定线中部固定；所述棘爪与所述棘轮配合；所述活动杆一端与固定杆同轴活动连接，活动杆另一端与棘轮连接；所述活动杆上套设有弹簧。

[0009] 进一步，所述固定杆与所述固定块铰接。

[0010] 进一步，所述固定块位于所述棘轮两侧还设有导线管。

[0011] 进一步，所述导线管与所述棘轮相切。

[0012] 进一步，所述插头为圆插销状，所述弹片有多个，分别沿所述插头周向对称设置。

[0013] 进一步，所述弹片为条状薄片，其一端与所述插头背对固定线的一端固定，所述弹片另一端与所述插头保持间距。

[0014] 进一步，所述固定块设于所述敷料贴中心。

[0015] 本实用新型的有益效果是：采用敷料贴和固定线上的插头可将引流管固定于患者

皮肤上，无需进行缝线操作，可长期留置，无感染风险，可更换，便于引流管位置调节，避免产生压疮。且绕线器可调节固定线长度，无需剪线操作，而插头上的弹片可实现自锁死，固定绳无需进行打结操作，整体操作简单，且结构简单，适合批量生产。该装置也可用于临床上中心静脉穿刺及其他引流管的固定，试用范围广。

附图说明

[0016] 图1为现有技术中多管式引流管的结构示意图。

[0017] 图2为本实用新型腹腔引流管固定装置的主视结构示意图。

[0018] 图3为图2中一处插头的放大结构示意图。

[0019] 图4为图2中绕线器的放大结构示意图。

[0020] 图5为图4中棘爪处的放大结构示意图。

[0021] 图中，敷料贴1、固定块2、固定线3、插头4、弹片5、绕线器6、绕线板6.1、旋钮6.2、棘轮6.3、棘爪6.4、固定杆6.5、活动杆6.6、弹簧6.7、导线管7、引流管管体8、引流管连接座9、引流管固定孔。

具体实施方式

[0022] 以下结合附图和具体实施例对本实用新型作进一步的详细描述。

[0023] 如图2～5所示的一种腹腔引流管固定装置，包括敷料贴、固定块、固定线、插头和绕线器；固定块设于敷料贴上，优选为设于敷料贴中心；固定线中部与绕线器连接，固定线两端分别设有一个用于插入引流管连接座的引流管固定孔内的插头；插头的侧壁设有弹片；绕线器设于固定块上用于调节固定线长度。

[0024] 绕线器包括绕线板、旋钮和棘轮机构；棘轮机构包括棘轮、棘爪、固定杆、活动杆和弹簧；旋钮与棘轮同心设置并固定于棘轮上端，绕线板沿旋钮周向设置并与固定线中部固定；棘爪与棘轮配合；活动杆一端与固定杆同轴活动连接，活动杆另一端与棘轮连接；活动杆上套设有弹簧。固定杆与固定块铰接。固定块位于棘轮两侧还设有导线管。导线管与棘轮相切。插头为圆插销状，弹片有多个，分别沿插头周向对称设置。弹片为条状薄片，其一端与插头背对固定线的一端固定，弹片另一端与插头保持间距。

[0025] 使用时，通过敷料贴将如图1所示的引流管管体粘贴于距离穿刺孔3～10cm的皮肤上，并将插头插入引流管固定孔中，插头插入过程中，弹片压缩，直至插入深度大于弹片长度后，弹片弹开，插头被限制于引流管固定孔内，无法直接拔出，需要捏住弹片才可拔出。通过转动旋钮，从而带动绕线板转动，即可带动固定线缠绕于绕线板上，同时棘轮随之转动，棘爪与其配合，如图4、5所示，逆时针转动旋钮时，棘轮随之逆时针转动，从而挤压棘爪，活动杆朝固定杆方向移动并压缩弹簧，棘轮可顺利转动，当棘轮停止转动时，弹簧复位复位并带动活动杆朝背对固定杆方向移动，棘爪卡与棘轮上以限制棘轮转动；实现固定线长度的调节和固定。相比现有技术而言，不再需要缝线固定引流管，也不需要剪线、打结等操作，引流管固定更方便快捷。

[0026] 以上仅是本实用新型的优选实施方式，本实用新型的保护范围并不仅局限于上述实施例，凡属于本实用新型思路下的技术方案均属于本实用新型的保护范围。应当指出，对于本技术领域的普通技术人员来说，在不脱离本实用新型原理前提下的若干改进和润饰，

同样也应视为本实用新型的保护范围。

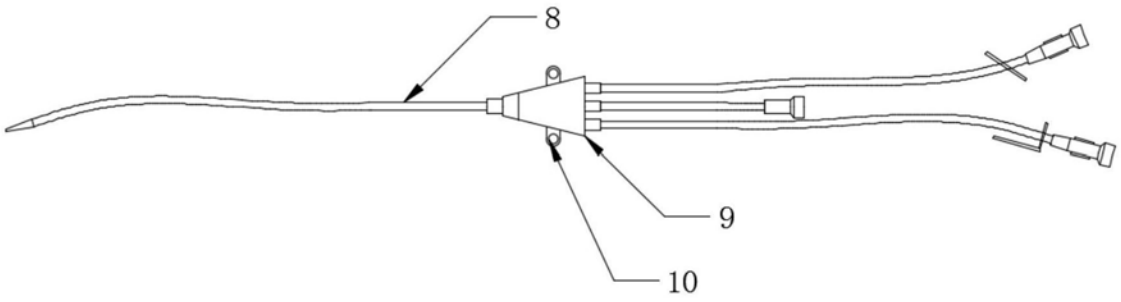

图1

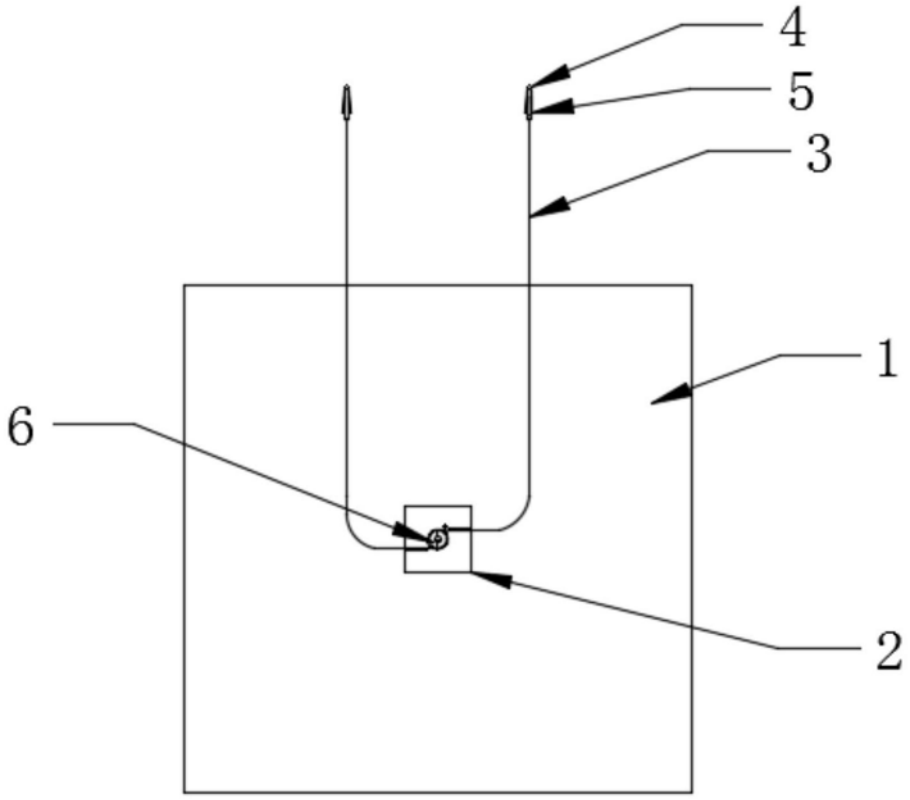

图2

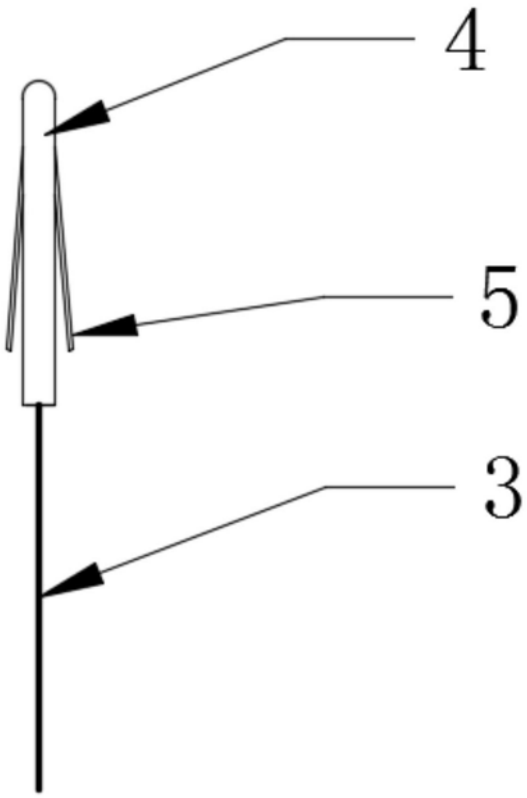

图3

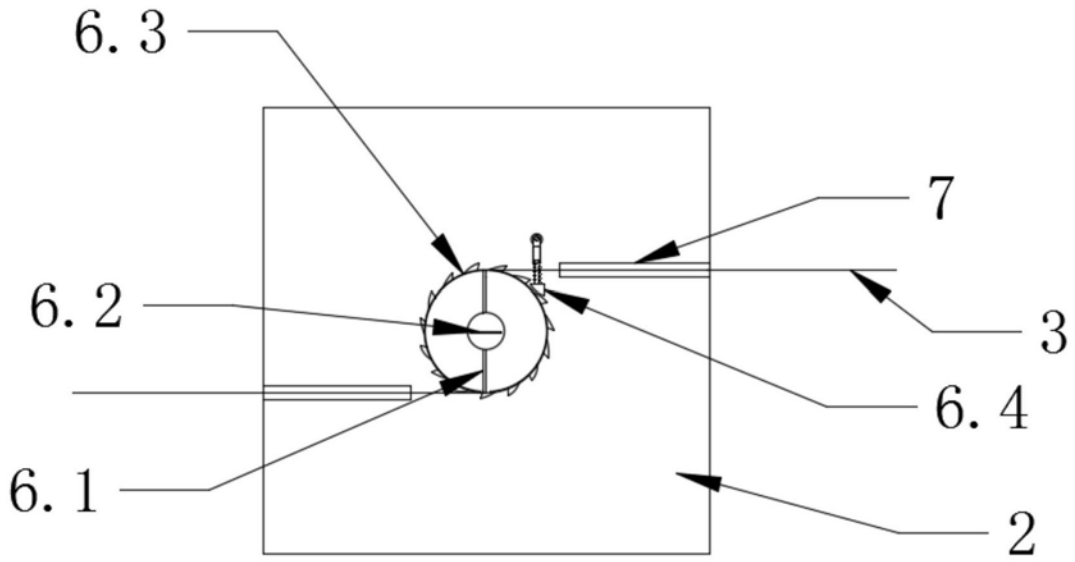

图4

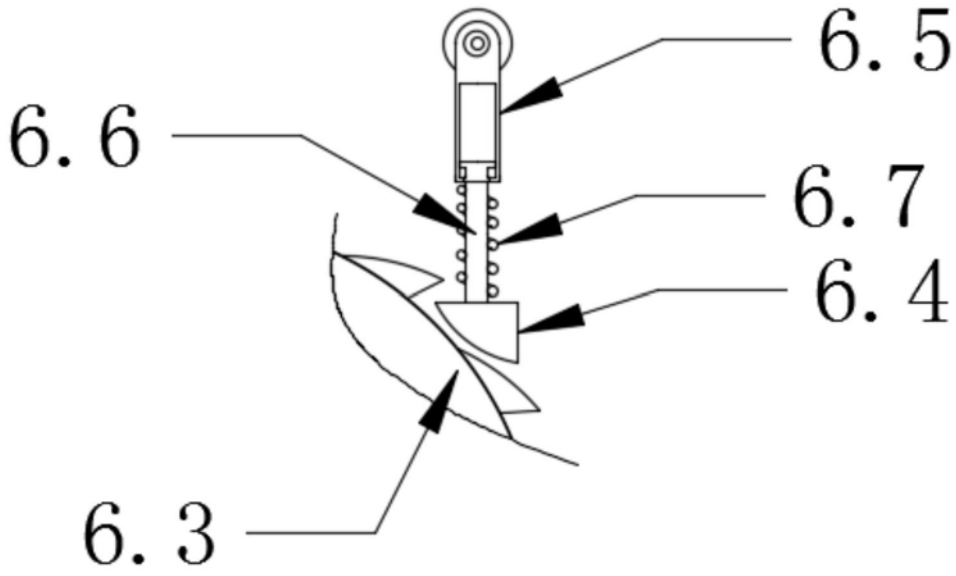

图5