(19)国家知识产权局

(12)实用新型专利

(10)授权公告号 CN 219342525 U
(45)授权公告日 2023.07.14

(21)申请号 202223534052.6

(22)申请日 2022.12.29

(73)专利权人 聊城旺叶包装有限公司
地址 252400 山东省聊城市莘县大张家镇陈庄工业集聚区16号

(72)发明人 应新宽 鲍宗楞 金元宋 朱全杰

(74)专利代理机构 北京箐昱专利代理事务所(普通合伙) 16105
专利代理师 陈明娟

(51)Int.Cl.
D05B 69/02(2006.01)
D05B 69/10(2006.01)

权利要求书1页 说明书3页 附图3页

(54)实用新型名称

一种用于环保编织布的切缝一体制袋机

(57)摘要

本实用新型公开了一种用于环保编织布的切缝一体制袋机，包括机体，所述机体的下端两侧设置有铰接轴，所述铰接轴的外表面固定有第一支座，所述第一支座的上端装配有卷轴，所述卷轴的外端设置有编织布，所述支座的下端外表面设置有凸口，所述凸口的外表面设置有蜗轮，所述机体的外侧设置调节装置，通过采用可翻转式支座结构，可翻转下降，便于装配卷轴，卡接式安装卷轴，便于装配使用，便于更换。

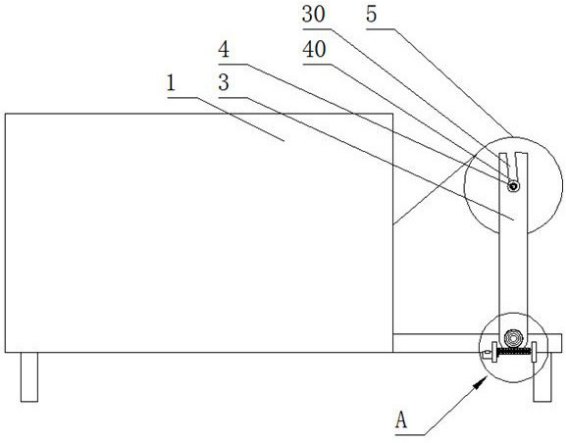

CN 219342525 U

1.一种用于环保编织布的切缝一体制袋机,包括机体(1),其特征在于:所述机体(1)的下端两侧设置有铰接轴(2),所述铰接轴(2)的外表面固定有第一支座(3),所述第一支座(3)的上端装配有卷轴(4),所述卷轴(4)的外端设置有编织布(5),所述第一支座(3)的下端外表面设置有凸口(60),所述凸口(60)的外表面设置有蜗轮(61),所述机体(1)的外侧设置调节装置(6)。

2.根据权利要求1所述的一种用于环保编织布的切缝一体制袋机,其特征在于:所述调节装置(6)包括第二支座(62)、蜗杆(63)、电机(64),第二支座(62)固定在机体(1)的外表面,蜗杆(63)的两侧通过轴承连接在第二支座(62)的内侧表面,蜗杆(63)与蜗轮(61)相互啮合。

3.根据权利要求2所述的一种用于环保编织布的切缝一体制袋机,其特征在于:所述电机(64)固定在第二支座(62)的外表面,电机(64)的驱动轴外设置有主动齿轮(65),蜗杆(63)的外端设置有从动齿轮(66)。

4.根据权利要求3所述的一种用于环保编织布的切缝一体制袋机,其特征在于:所述主动齿轮(65)与从动齿轮(66)相互啮合。

5.根据权利要求1所述的一种用于环保编织布的切缝一体制袋机,其特征在于:所述第一支座(3)上端设置凹口(30),卷轴(4)的外端通过轴承连接有工形筒(40),工形筒(40)卡接在凹口(30)中。

6.根据权利要求5所述的一种用于环保编织布的切缝一体制袋机,其特征在于:所述凹口(30)采用倾斜结构。

7.根据权利要求1所述的一种用于环保编织布的切缝一体制袋机,其特征在于:所述第一支座(3)的内侧表面固定连接有支撑杆(100)。

一种用于环保编织布的切缝一体制袋机

技术领域

[0001] 本实用新型涉及环保编织布生产领域，更具体地说，涉及一种用于环保编织布的切缝一体制袋机。

背景技术

[0002] 在环保编织布生产时，需要进行分段切割和缝制，需要使用到切缝一体制袋机；

[0003] 其现有的切缝一体制袋机中，在对编织袋制造时，需要不间断的对编织布进行输送，在一卷编织布使用完成后，需要对其进行更换新的，但现有技术更换过于繁琐，因为卷轴与编织布过于重，在装配时不方便。

实用新型内容

[0004] 针对现有技术中存在的问题，本实用新型的目的在于提供一种用于环保编织布的切缝一体制袋机，通过采用可翻转式支座结构，可翻转下降，便于装配卷轴，卡接式安装卷轴，便于装配使用，便于更换。

[0005] 为解决上述问题，本实用新型采用如下的技术方案。

[0006] 一种用于环保编织布的切缝一体制袋机，包括机体，所述机体的下端两侧设置有铰接轴，所述铰接轴的外表面固定有第一支座，所述第一支座的上端装配有卷轴，所述卷轴的外端设置有编织布，所述第一支座的下端外表面设置有凸口，所述凸口的外表面设置有蜗轮，所述机体的外侧设置调节装置，通过采用可翻转式支座结构，可翻转下降，便于装配卷轴，卡接式安装卷轴，便于装配使用，便于更换。

[0007] 进一步的，所述调节装置包括第二支座、蜗杆、电机，第二支座固定在机体的外表面，蜗杆的两侧通过轴承连接在第二支座的内侧表面，蜗杆与蜗轮相互啮合，便于蜗杆控制蜗轮旋转，可带动第二支座翻转，可便于带动第一支座下翻，可从底部装配卷轴，便于安装。

[0008] 进一步的，所述电机固定在第一支座的外表面，电机的驱动轴外设置有主动齿轮，蜗杆的外端设置有从动齿轮，便于电机驱动。

[0009] 进一步的，所述主动齿轮与从动齿轮相互啮合，便于啮合传动。

[0010] 进一步的，所述第一支座上端设置凹口，卷轴的外端通过轴承连接有工形筒，工形筒卡接在凹口中，便于卡接定位，便于卷轴装配，便于支撑旋转。

[0011] 进一步的，所述凹口采用倾斜结构，便于下翻时将卷轴卡接在凹口内定位，便于装配。

[0012] 进一步的，所述第一支座的内侧表面固定连接有支撑杆，两侧第一支座相互固定，支撑稳定。

[0013] 相比于现有技术，本实用新型的优点在于：

[0014] (1)通过采用可翻转式支座结构，可翻转下降，便于装配卷轴，卡接式安装卷轴，便于装配使用，便于更换。

[0015] (2)第一支座固定在机体的外表面，蜗杆的两侧通过轴承连接在第二支座的内侧

表面，蜗杆与蜗轮相互啮合，便于蜗杆控制蜗轮旋转，可带动第一支座翻转，可便于带动第一支座下翻，可从底部装配卷轴，便于安装。

[0016] (3)电机固定在第二支座的外表面，电机的驱动轴外设置有主动齿轮，蜗杆的外端设置有从动齿轮，便于电机驱动，主动齿轮与从动齿轮相互啮合，便于啮合传动。

附图说明

[0017] 图1为本实用新型的整体结构示意图；

[0018] 图2为本实用新型的支座与机体侧视剖面图；

[0019] 图3为本实用新型的A处放大图。

[0020] 图中标号说明：

[0021] 1机体、2铰接轴、3第一支座、4卷轴、5编织布、60凸口、61蜗轮、6调节装置、62第二支座、63蜗杆、64电机、65主动齿轮、66从动齿轮、30凹口、40工形筒、100支撑杆。

具体实施方式

[0022] 下面将结合本实用新型实施例中的附图，对本实用新型实施例中的技术方案进行清楚、完整地描述，显然，所描述的实施例仅仅是本实用新型一部分实施例，而不是全部的实施例。基于本实用新型中的实施例，本领域普通技术人员在没有做出创造性劳动前提下所获得的所有其他实施例，都属于本实用新型保护的范围。

[0023] 实施例1

[0024] 请参阅图1-3，一种用于环保编织布的切缝一体制袋机，包括机体1，机体1的下端两侧设置有铰接轴2，铰接轴2的外表面固定有第一支座3，第一支座3的上端装配有卷轴4，卷轴4的外端设置有编织布5，第一支座3的下端外表面设置有凸口60，凸口60的外表面设置有蜗轮61，机体1的外侧设置调节装置6；

[0025] 调节装置6包括第二支座62、蜗杆63、电机64，第二支座62固定在机体1的外表面，蜗杆63的两侧通过轴承连接在第二支座62的内侧表面，其蜗杆63与蜗轮61相互啮合，电机64固定在第二支座62的外表面，电机64的驱动轴外设置有主动齿轮65，蜗杆63的外端设置有从动齿轮66，主动齿轮65与从动齿轮66相互啮合；

[0026] 在装配卷轴4时，通过电机64带动主动齿轮65啮合从动齿轮66旋转，可带动蜗杆63旋转，可啮合驱动蜗轮61旋转，可带动第一支座3翻转，可带动第一支座3向下翻转，便于从底部装配卷轴4，便于装配。

[0027] 实施例2

[0028] 请参阅图1-3，一种用于环保编织布的切缝一体制袋机，包括机体1，机体1的下端两侧设置有铰接轴2，铰接轴2的外表面固定有第一支座3，第一支座3的内侧表面固定连接有支撑杆100，提高支撑力，第一支座3的上端装配有卷轴4，卷轴4的外端设置有编织布5，第一支座3的下端外表面设置有凸口60，凸口60的外表面设置有蜗轮61，机体1的外侧设置调节装置6；

[0029] 通过第一支座3上端设置凹口30，卷轴4的外端通过轴承连接有工形筒40，工形筒40卡接在凹口30中，凹口30采用倾斜结构；

[0030] 在使用时，通过调节装置6将第一支座3翻转支外端下侧，其将卷轴4与编织布5滚

动至第一支座3处，可将卷轴4滚动导入凹口30内，工形筒40卡入凹口30定位，其再通过调节装置6翻转第一支座3上翻复位，便于带动卷轴4装配，可将卷轴4翻至上端，便于装配，便于更换使用。

[0031] 以上所述，仅为本实用新型较佳的具体实施方式；但本实用新型的保护范围并不局限于此。任何熟悉本技术领域的技术人员在本实用新型揭露的技术范围内，根据本实用新型的技术方案及其改进构思加以等同替换或改变，都应涵盖在本实用新型的保护范围内。

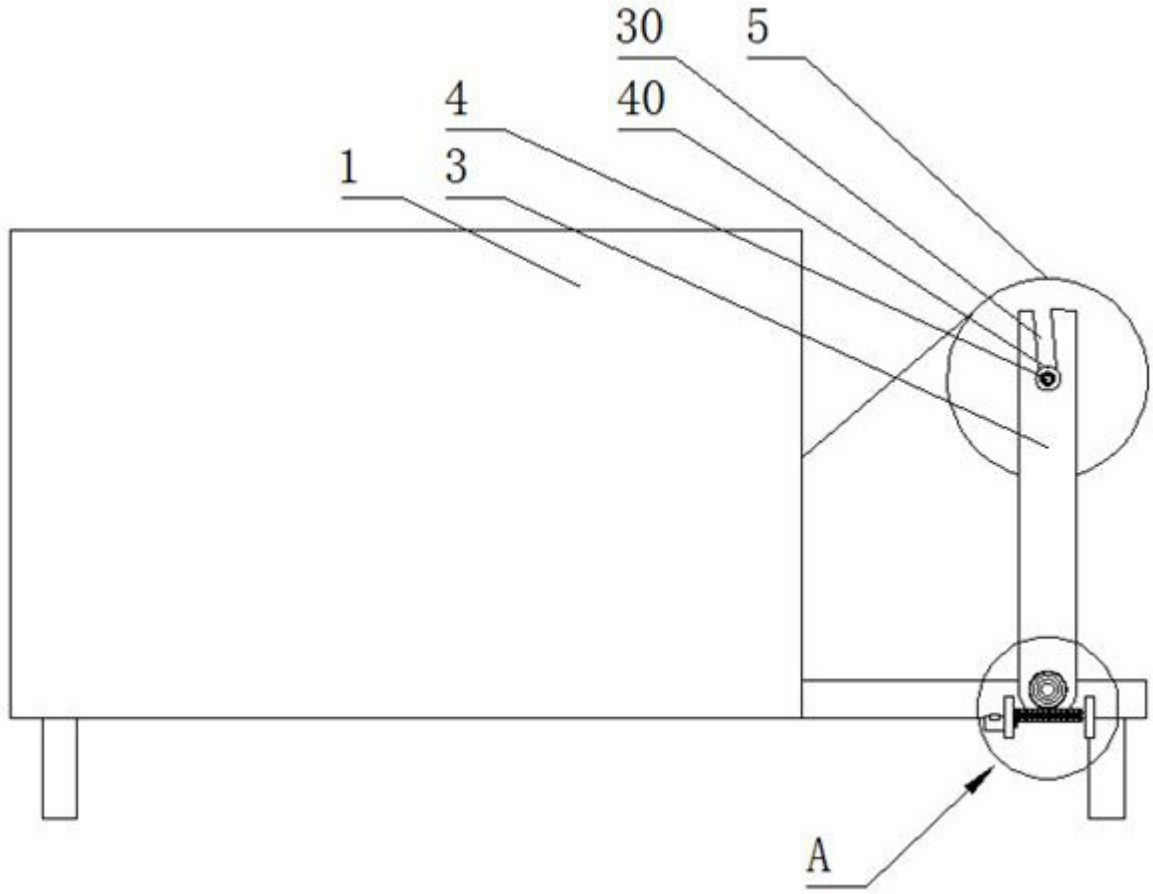

图1

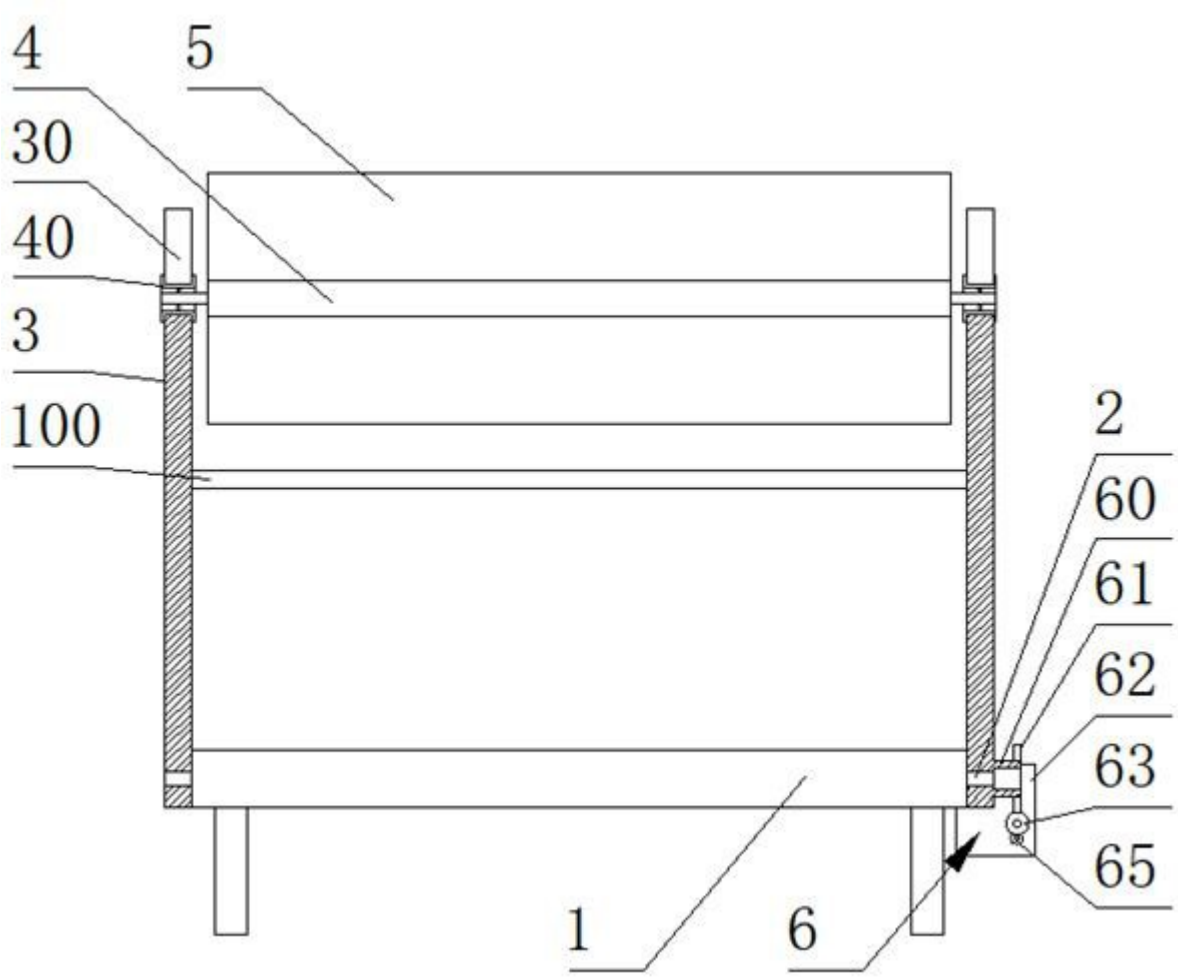

图2

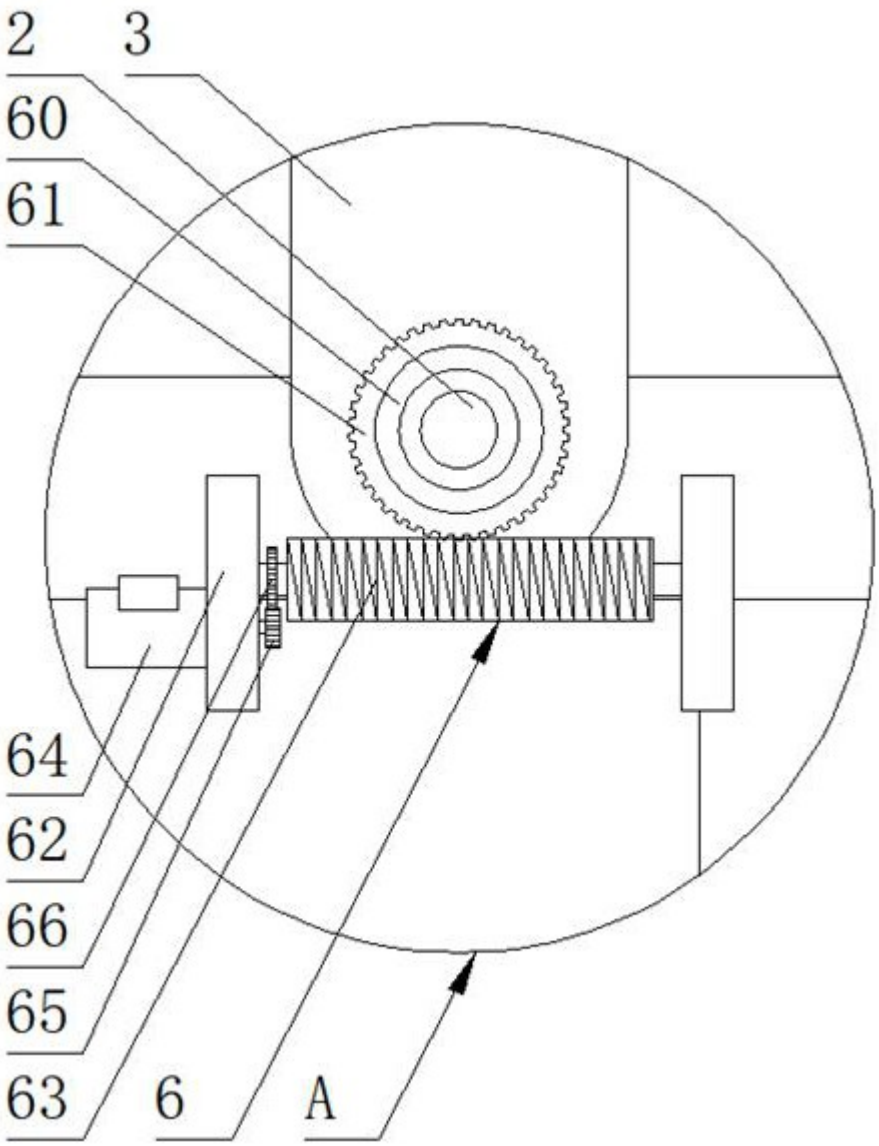

图3