(19)中华人民共和国国家知识产权局

(12)实用新型专利

(10)授权公告号 CN 214556914 U
(45)授权公告日 2021.11.02

(21)申请号 202120716402.7

(22)申请日 2021.04.07

(73)专利权人 北京安德东方建筑工程有限公司
地址 101300 北京市顺义区金穗路2号院1号楼9层907

(72)发明人 陈德彪 王安妮 李海林

(74)专利代理机构 广西科泰智航知识产权代理事务所(普通合伙) 45136
代理人 杨勇

(51)Int.Cl.
B21D 53/74(2006.01)
B21C 51/00(2006.01)

权利要求书1页 说明书3页 附图2页

(54)实用新型名称

一种用于塑钢门窗装修用的水平便携矫正器

(57)摘要

本实用新型涉及水平矫正器技术领域，且公开了一种用于塑钢门窗装修用的水平便携矫正器，包括L型底座和螺栓长杆，L型底座分为横杆和竖杆，横杆右侧顶部固定连接有方形铁块一，方形铁块一内部固定连接有半圆铁饼盘，方形铁块一顶部设置有梯形铁块一，竖杆底部固定连接有实心圆柱一，实心圆柱一正面开设有连接孔一，竖杆外表面固定连接有挎包绳。该用于塑钢门窗装修用的水平便携矫正器，固定安装梯形铁块二和方形铁块二，梯形铁块一和方形体块一，向内转动L型手杆把，摇至所需位置；拆卸梯形铁块二和方形铁块二，梯形铁块一和方形体块一，向外转动L型手杆把，摇至所需位置，达到保护门窗减少损坏的最佳矫正效果。

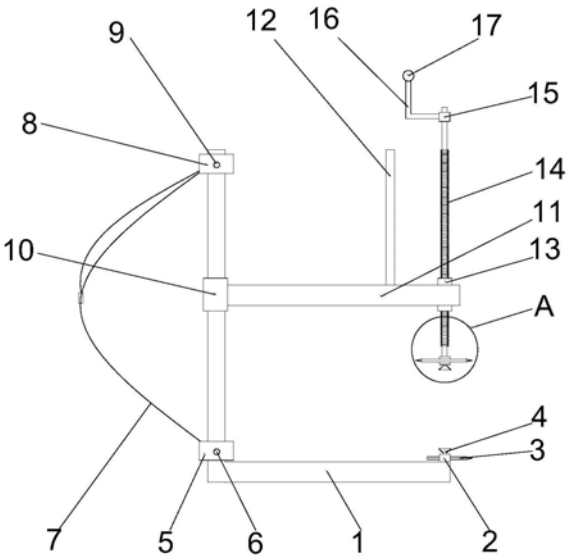

CN 214556914 U

1.一种用于塑钢门窗装修用的水平便携矫正器，包括L型底座(1)和螺栓长杆(14)，其特征在于：所述L型底座(1)分为横杆和竖杆，横杆右侧顶部固定连接有方形铁块一(2)，所述方形铁块一(2)内部固定连接有半圆铁饼盘(3)，所述方形铁块一(2)顶部设置有梯形铁块一(4)，竖杆底部固定连接有实心圆柱一(5)，所述实心圆柱一(5)正面开设有连接孔一(6)，竖杆外表面固定连接有挎包绳(7)，竖杆上端外表面固定连接有实心圆柱二(8)，所述实心圆柱二(8)正面开设有连接孔二(9)，竖杆中部固定连接有三通圆铁柱(10)，所述三通圆铁柱(10)右侧固定连接有长方形拖盘(11)，所述长方形拖盘(11)顶部固定连接有刻度尺(12)，所述长方形拖盘(11)顶部右端开设有空心圆柱孔(13)，所述实心圆柱二(8)内部设置有钢管一(21)，所述实心圆柱一(5)内部设置有钢管二(22)。

2.根据权利要求1所述的一种用于塑钢门窗装修用的水平便携矫正器，其特征在于：所述螺栓长杆(14)上端外表面固定连接有连接柱(15)，所述连接柱(15)左侧固定连接有L型手把杆(16)，所述连接柱(15)顶部固定连接有装饰球(17)，所述螺栓长杆(14)底部固定连接有方形铁块二(18)，所述方形铁块二(18)中部固定连接有圆饼铁块(19)，所述圆饼铁块(19)底部设置有梯形铁块二(20)。

3.根据权利要求1或2所述的一种用于塑钢门窗装修用的水平便携矫正器，其特征在于：所述螺栓长杆(14)外表面设置有螺纹，所述空心圆柱孔(13)内壁开设有螺纹槽，所述空心圆柱孔(13)内壁与螺栓长杆(14)外表面螺纹连接。

4.根据权利要求1或2所述的一种用于塑钢门窗装修用的水平便携矫正器，其特征在于：所述L型底座(1)横杆与长方形拖盘(11)长度相一致，所述螺栓长杆(14)下端贯穿长方形拖盘(11)内部并延伸至梯形铁块一(4)上方。

5.根据权利要求2所述的一种用于塑钢门窗装修用的水平便携矫正器，其特征在于：所述方形铁块二(18)底部开设有螺纹槽，所述梯形铁块二(20)顶部开设有螺，所述梯形铁块二(20)顶部螺栓与方形铁块二(18)底部螺纹槽螺纹连接。

6.根据权利要求2所述的一种用于塑钢门窗装修用的水平便携矫正器，其特征在于：所述梯形铁块二(20)位于梯形铁块一(4)正上方，所述梯形铁块二(20)直径与梯形铁块一(4)直径相适配。

一种用于塑钢门窗装修用的水平便携矫正器

技术领域

[0001] 本实用新型涉及水平矫正器技术领域，具体为一种用于塑钢门窗装修用的水平便携矫正器。

背景技术

[0002] 在建筑工地和家庭装修时，我们经常会遇到买来的门板和窗口局部位置不水平，在安装时发现门框以及窗框会有缝隙不能完全契合，因而我们需要使用到矫正器。

[0003] 在装修工人遇到门窗进入门窗框内位置不正，往往会采用榔头、钢筋、钢板蛮力矫正，在矫正过程中容易造成门窗损坏，矫正效果不佳；传统的矫正工具体型或大或小，采用手提，比较费力，不方便携带。

实用新型内容

[0004] (一)解决的技术问题

[0005] 针对现有技术的不足，本实用新型提供了一种用于塑钢门窗装修用的水平便携矫正器，具备在水平缝隙不契合，位置偏移矫正过程中达到最佳矫正效果，保护门窗减少损坏，采用挎肩携带，更加省力的优点，解决了上述背景技术中提到的装修工人蛮力矫正，造成门窗损坏，矫正效果不佳，手提费力不方便携带的问题。

[0006] (二)技术方案

[0007] 为实现上述目的，本实用新型提供如下技术方案：一种用于塑钢门窗装修用的水平便携矫正器，包括L型底座和螺栓长杆，所述L型底座分为横杆和竖杆，横杆右侧顶部固定连接有方形铁块一，所述方形铁块一内部固定连接有半圆铁饼盘，所述方形铁块一顶部设置有梯形铁块一，竖杆底部固定连接有实心圆柱一，所述实心圆柱一正面开设有连接孔一，竖杆外表面固定连接有挎包绳，竖杆上端外表面固定连接有实心圆柱二，所述实心圆柱二正面开设有连接孔二，竖杆中部固定连接有三通圆铁柱，所述三通圆铁柱右侧固定连接有长方形拖盘，所述长方形拖盘顶部固定连接有刻度尺，所述长方形拖盘顶部右端开设有空心圆柱孔，所述实心圆柱二内部设置有钢管一，所述实心圆柱一内部设置有钢管二。

[0008] 优选的，所述螺栓长杆上端外表面固定连接有连接柱，所述连接柱左侧固定连接有L型手把杆，所述连接柱顶部固定连接有装饰球，所述螺栓长杆底部固定连接有方形铁块二，所述方形铁块二中部固定连接有圆饼铁块，所述圆饼铁块底部设置有梯形铁块二。

[0009] 优选的，所述螺栓长杆外表面设置有螺纹，所述空心圆柱孔内壁开设有螺纹槽，所述空心圆柱孔内壁与螺栓长杆外表面螺纹连接。

[0010] 优选的，所述L型底座横杆与长方形拖盘长度相一致，所述螺栓长杆下端贯穿长方形拖盘内部并延伸至梯形铁块一上方。

[0011] 优选的，所述方形铁块二底部开设有螺纹槽，所述梯形铁块二顶部开设有螺，所述梯形铁块二顶部螺栓与方形铁块二底部螺纹槽螺纹连接。

[0012] 优选的，所述梯形铁块二位于梯形铁块一正上方，所述梯形铁块二直径与梯形铁

块一直径相适配。

[0013] 与现有技术相比，本实用新型提供了一种用于塑钢门窗装修用的水平便携矫正器，具备以下有益效果：

[0014] 1、该用于塑钢门窗装修用的水平便携矫正器，通过在螺栓长杆上端设置了L型手杆把，空心圆柱孔内壁与螺栓长杆外表面螺纹连接，螺栓长杆底端设置了圆饼铁块和梯形铁块二，梯形铁块二位于梯形铁块一正上方，梯形铁块二与方形铁块二底部螺纹连接，梯形铁块二与方形铁块螺纹连接，具体为矫正水平面门窗时，固定安装梯形铁块二和方形铁块二，梯形铁块一和方形体块一，向内转动L型手杆把，观察刻度尺，摇至所需位置；在矫正位置不正，缝隙不闭合时，拆卸梯形铁块二和方形铁块二，梯形铁块一和方形体块一，向外转动L型手杆把，观察刻度尺，摇至所需位置，达到保护门窗减少损坏的最佳矫正效果。

[0015] 2、该用于塑钢门窗装修用的水平便携矫正器，通过在L型底座竖杆俩端设置有挎包绳，具体为调节挎包绳的长短达到装修工人最佳携带长度，达到省力便携的效果。

附图说明

[0016] 图1为本实用新型结构正视图；

[0017] 图2为本实用新型结构侧视图；

[0018] 图3为图1中A处结构放大图；

[0019] 图4为本实用新型方形铁块二和梯形铁块二连接示意图。

[0020] 其中：1、L型底座；2、方形铁块一；3、半圆铁饼盘；4、梯形铁块一；5、实心圆柱一；6、连接孔一；7、挎包绳；8、实心圆柱二；9、连接孔二；10、三通圆铁柱；11、长方形拖盘；12、刻度尺；13、空心圆柱孔；14、螺栓长杆；15、连接柱；16、L型手把杆；17、装饰球；18、方形铁块二；19、圆饼铁块；20、梯形铁块二；21、钢管一；22、钢管二。

具体实施方式

[0021] 下面将结合本实用新型实施例中的附图，对本实用新型实施例中的技术方案进行清楚、完整地描述，显然，所描述的实施例仅仅是本实用新型一部分实施例，而不是全部的实施例。基于本实用新型中的实施例，本领域普通技术人员在没有做出创造性劳动前提下所获得的所有其他实施例，都属于本实用新型保护的范围。

[0022] 请参阅图1-4，一种用于塑钢门窗装修用的水平便携矫正器，包括L型底座1和螺栓长杆14，L型底座1分为横杆和竖杆，横杆右侧顶部固定连接有方形铁块一2，方形铁块一2内部固定连接有半圆铁饼盘3，方形铁块一2顶部设置有梯形铁块一4，竖杆底部固定连接有实心圆柱一5，实心圆柱一5正面开设有连接孔一6，竖杆外表面固定连接有挎包绳7，竖杆上端外表面固定连接有实心圆柱二8，实心圆柱二8正面开设有连接孔二9，竖杆中部固定连接有三通圆铁柱10，三通圆铁柱10右侧固定连接有长方形拖盘11，长方形拖盘11顶部固定连接有刻度尺12，长方形拖盘11顶部右端开设有空心圆柱孔13，实心圆柱二8内部设置有钢管一21，实心圆柱一5内部设置有钢管二22。

[0023] 通过上述技术方案，通过上述技术方案，实心圆柱一5内壁与钢管二22外表面滑动连接，实心圆柱二8内壁与钢管一21外表面滑动连接，可进行多个水平便携矫正器通过钢管一21和钢管二22滑动连接，在同一平面矫正器时多个水平便携矫正器同时工作达到最佳矫

正效果;在L型底座1竖杆俩端设置有挎包绳7,挎包绳7工作原理为现有技术,具体为调节挎包绳7的长短达到装修工人最佳携带长度,达到省力便携的效果。

[0024] 具体的,螺栓长杆14上端外表面固定连接有连接柱15,连接柱15左侧固定连接有L型手把杆16,连接柱15顶部固定连接有装饰球17,螺栓长杆14底部固定连接有方形铁块二18,方形铁块二18中部固定连接有圆饼铁块19,圆饼铁块19底部设置有梯形铁块二20。

[0025] 通过上述技术方案,通过在螺栓长杆14上端设置了L型手杆把,空心圆柱孔13内壁与螺栓长杆14外表面螺纹连接,螺栓长杆14底端设置了圆饼铁块19和梯形铁块二20,梯形铁块二20位于梯形铁块一4正上方,梯形铁块二20与方形铁块二18底部螺纹连接,梯形铁块二20与方形铁块螺纹连接,具体为矫正水平面门窗时,固定安装梯形铁块二20和方形铁块二18,梯形铁块一4和方形体块一,向内转动L型手杆把,观察刻度尺12,摇至所需位置;在矫正位置不正,缝隙不闭合时,拆卸梯形铁块二20和方形铁块二18,梯形铁块一4和方形体块一,向外转动L型手杆把,观察刻度尺12,摇至所需位置,达到保护门窗减少损坏的最佳矫正效果。

[0026] 具体的,螺栓长杆14外表面设置有螺纹,空心圆柱孔13内壁开设有螺纹槽,空心圆柱孔13内壁与螺栓长杆14外表面螺纹连接。

[0027] 具体的,L型底座1横杆与长方形拖盘11长度相一致,螺栓长杆14下端贯穿长方形拖盘11内部并延伸至梯形铁块一4上方。

[0028] 具体的,方形铁块二18底部开设有螺纹槽,梯形铁块二20顶部开设有螺,梯形铁块二20顶部螺栓与方形铁块二18底部螺纹槽螺纹连接。

[0029] 具体的,梯形铁块二20位于梯形铁块一4正上方,梯形铁块二20直径与梯形铁块一4直径相适配。

[0030] 在使用时,装修工人调长或调短挎包绳7长度,在矫正水平面门窗时,固定安装梯形铁块二20和方形铁块二18,固定安装梯形铁块一4和方形体块一,向内转动L型手杆把,观察刻度尺12,摇至所需位置;在矫正位置不正,缝隙不闭合时,拆卸梯形铁块二20和方形铁块二18,拆卸梯形铁块一4和方形体块一,向外转动L型手杆把,观察刻度尺12,摇至所需位置,即可。

[0031] 尽管已经示出和描述了本实用新型的实施例,对于本领域的普通技术人员而言,可以理解在不脱离本实用新型的原理和精神的情况下可以对这些实施例进行多种变化、修改、替换和变型,本实用新型的范围由所附权利要求及其等同物限定。

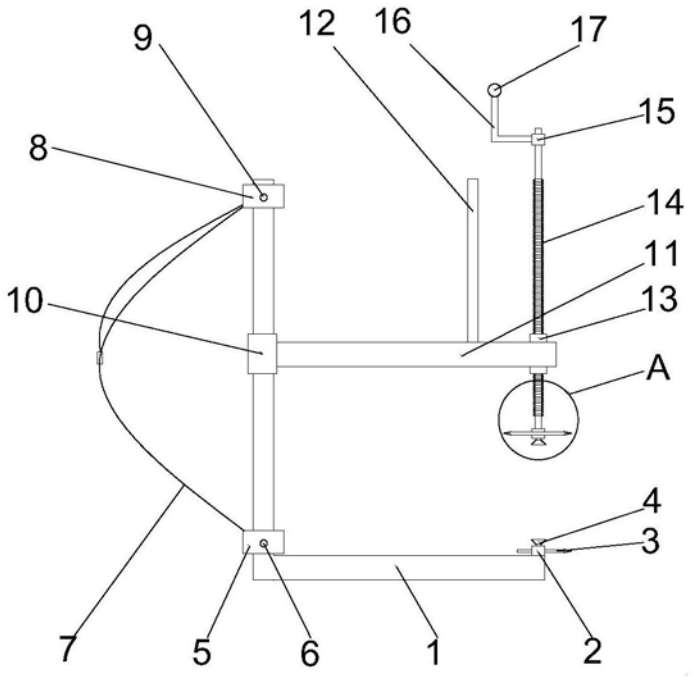

图1

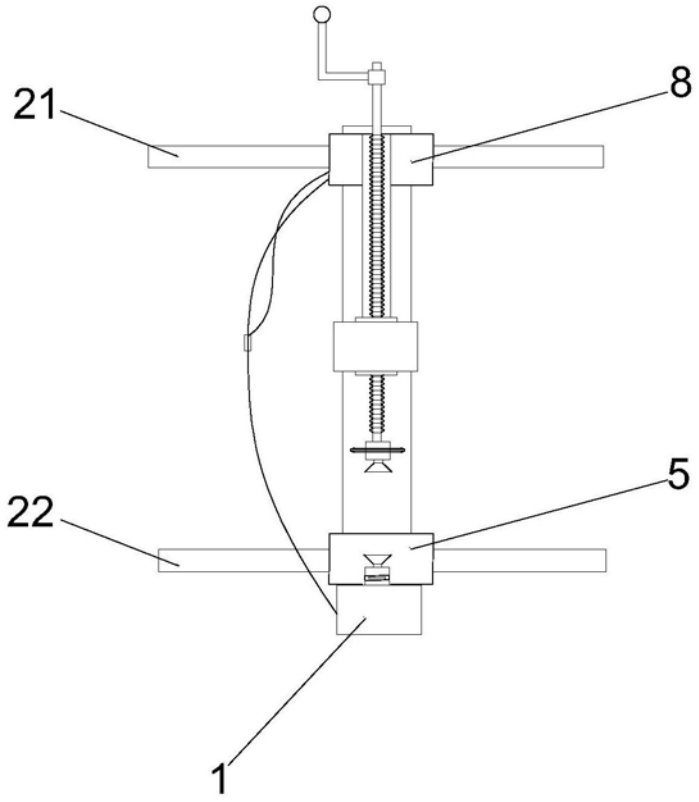

图2

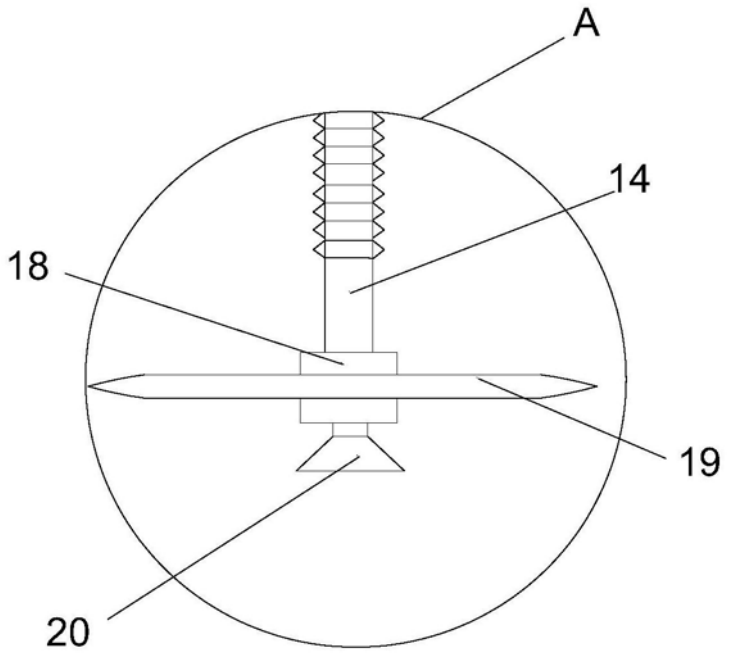

图3

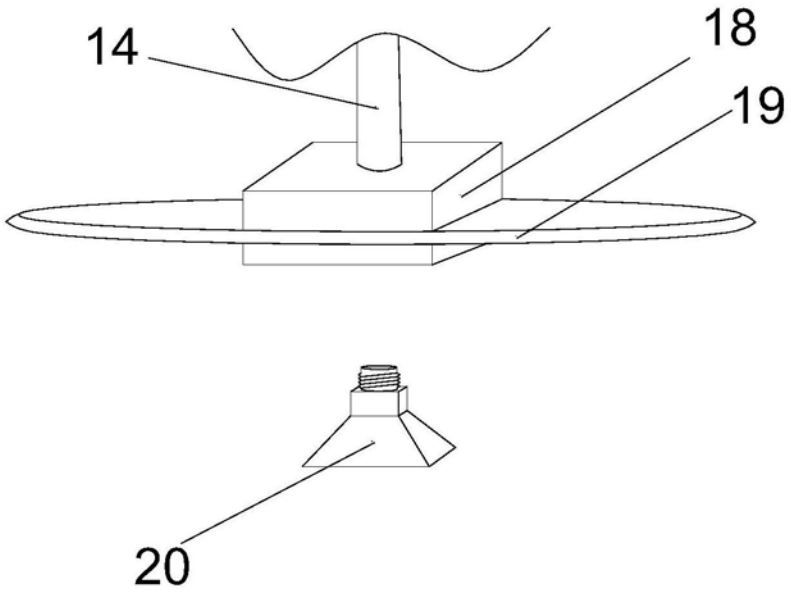

图4