(19)中华人民共和国国家知识产权局

(12)实用新型专利

(10)授权公告号 CN 201808087 U
(45)授权公告日 2011.04.27

(21)申请号 201020571794.4

(22)申请日 2010.10.22

(73)专利权人 铁岭川顺食品加工有限公司
地址 112003 辽宁省铁岭市清河区向阳街清开路

(72)发明人 董立新

(51)Int.Cl.
B26D 3/18(2006.01)
B26D 7/06(2006.01)

权利要求书 1 页 说明书 2 页 附图 1 页

(54)实用新型名称

一种果蔬切丁机

(57)摘要

本实用新型公开了一种果蔬切丁机，该果蔬切丁机包括机架、电动机、减速传动机构、进料斗、出料口和切丁机构，所述切丁机构由切片作业单元、切条作业单元、刨丁作业单元构成，所述切片作业单元由转笼和与转笼内框相切的固定片刀组成，刨丁作业单元由多刃笼刀构成，切条作业单元由滚轮、沿滚轮外圆周依次排列的第一压刀、第二压刀和条刀构成，该果蔬切丁机作业时水果或蔬菜切片不会发生滞留阻料现象，切丁工作效率高。

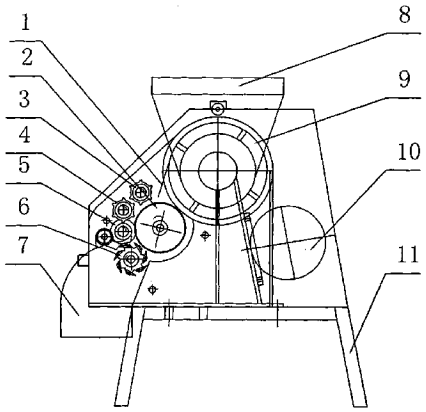

CN 201808087 U

1. 一种果蔬切丁机，包括机架 (11)、电动机 (10)、减速传动机构、进料斗 (8)、出料口 (7) 和切丁机构，所述切丁机构由切片作业单元、切条作业单元、刨丁作业单元构成，所述切片作业单元由转笼 (9) 和与转笼内框相切的固定片刀 (1) 组成，刨丁作业单元由多刃笼刀 (6) 构成，其特征是：切条作业单元由滚轮 (2)、沿滚轮外圆周依次排列的第一压刀 (3)、第二压刀 (4) 和条刀 (5) 构成。

2. 根据权利要求 1 所述的一种果蔬切丁机，其特征是：第一压刀的轴心到滚轮轴心的距离与第二压刀的轴心到滚轮轴心的距离相等。

一种果蔬切丁机

技术领域

[0001] 本实用新型涉及食品加工机械领域，尤其是一种用于将水果或蔬菜切制成丁的机器。

背景技术

[0002] 一些水果或蔬菜在进行深加工时需要切制成丁，手工切制劳动强度大，并且切制成水果或蔬菜丁的大小不等，中国实用新型专利 CN201092063 公开了一种切丁机，该切丁机采用三维切丁方式对水果或蔬菜进行切丁，可以切制出大小均匀的水果或蔬菜丁，但是，这种切丁机在切丁作业过程中会出现水果或蔬菜切片滞留阻料现象，不利于切条和切丁作业，影响切丁的效率。

实用新型内容

[0003] 实用新型要解决的技术问题是：提供一种果蔬切丁机，该果蔬切丁机作业时水果或蔬菜切片不会发生滞留阻料现象，切丁工作效率高。

[0004] 解决技术问题所采用的技术方案：一种果蔬切丁机，包括机架、电动机、减速传动机构、进料斗、出料口和切丁机构，所述切丁机构由切片作业单元、切条作业单元、刨丁作业单元构成，所述切片作业单元由转笼和与转笼内框相切的固定片刀组成，刨丁作业单元由多刃笼刀构成，切条作业单元由滚轮、沿滚轮外圆周依次排列的第一压刀、第二压刀和条刀构成。

[0005] 作为本实用新型的改进：第一压刀的轴心到滚轮轴心的距离与第二压刀的轴心到滚轮轴心的距离相等。

[0006] 有益效果：在本实用新型中由于切条作业单元由滚轮、沿滚轮外圆周依次排列的第一压刀、第二压刀和条刀构成，使得本实用新型的果蔬切丁机在作业时水果或蔬菜切片能及时被第一压刀和第二压刀拨到滚轮上，并在滚轮的带动下被条刀切成条，不会发生滞留阻料现象，因此切丁工作效率更高；由于采用了第一压刀的轴心到滚轮轴心的距离与第二压刀的轴心到滚轮轴心的距离相等这样的技术特征，使得两个压刀向滚轮上送料更均匀，切制效果更好。

附图说明

[0007] 下面结合附图和具体实施方式对本实用新型作进一步详细的说明。

[0008] 图 1 是本实用新型的结构示意图。

具体实施方式

[0009] 如图 1 所示，本实用新型的果蔬切丁机，包括机架 11、电动机 10、减速传动机构、进料斗 8、出料口 7 和切丁机构，所述切丁机构按照被切果蔬的行走路线依次由切片作业单元、切条作业单元、刨丁作业单元构成，所述切片作业单元由转笼 9 和与转笼

内框相切的固定片刀 1 组成，切条作业单元由滚轮 2、沿滚轮外圆周依次排列的第一压刀 3、第二压刀 4 和条刀 5 构成，第一压刀的轴心到滚轮轴心的距离与第二压刀的轴心到滚轮轴心的距离相等，所述刨丁作业单元由多刃笼刀 6 构成。

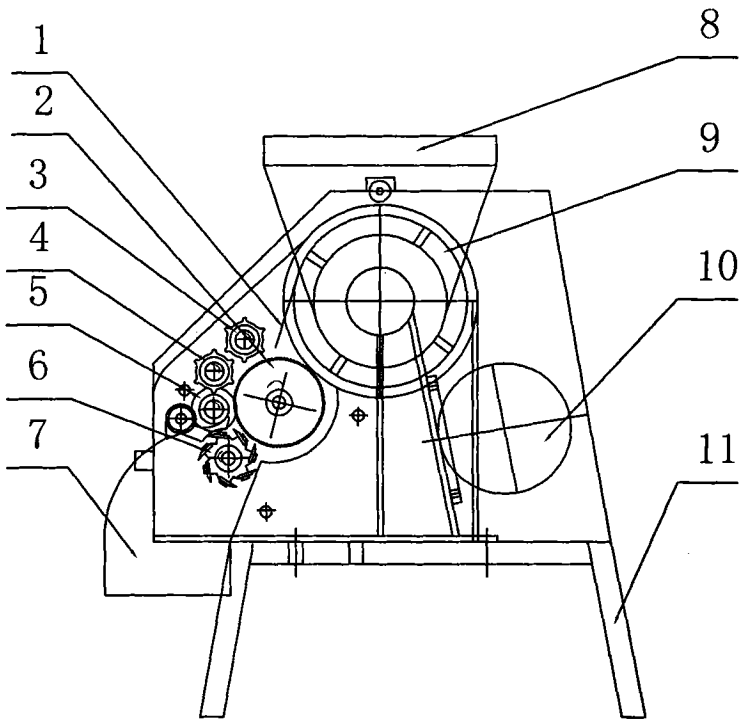

图 1