РОССИЙСКАЯ ФЕДЕРАЦИЯ

ФЕДЕРАЛЬНАЯ СЛУЖБА
ПО ИНТЕЛЛЕКТУАЛЬНОЙ СОБСТВЕННОСТИ

(19) **RU** (11) **215 929**(13) **U1**

(51) МПК
B65D 1/22 (2006.01)

(12) ОПИСАНИЕ ПОЛЕЗНОЙ МОДЕЛИ К ПАТЕНТУ

(52) СПК
B65D 1/22 (2022.08)

(21)(22) Заявка: **2022122293, 20.02.2020**

(24) Дата начала отсчета срока действия патента:
20.02.2020

Дата регистрации:
10.01.2023

Приоритет(ы):
(30) Конвенционный приоритет:
17.01.2020 TR 2020/00770

(45) Опубликовано: **10.01.2023** Бюл. № 1

(85) Дата начала рассмотрения заявки PCT на национальной фазе: **17.08.2022**

(86) Заявка PCT:
TR 2020/050130 (20.02.2020)

(87) Публикация заявки PCT:
WO 2021/145834 (22.07.2021)

Адрес для переписки:
420202, рес. Татарстан, г.Казань, АО Артпатент, а/я 43, Сунгатуллина Надежда Николаевна

(72) Автор(ы):
ОНИН, Мустафа (TR)

(73) Патентообладатель(и):
ОНИН, Мустафа (TR)

(56) Список документов, цитированных в отчете о поиске: **CN 202670243 U, 16.01.2013. US 4955529 A, 16.09.1990. CN 207956314 U, 12.10.2018. GB 2422820 A, 09.08.2006.**

(54) Многофункциональная упаковка

(57) Реферат:

Полезная модель относится к упаковкам из различных материалов, используемым для транспортировки, защиты, хранения и выпуска на рынок любого вида пищевых, косметических, чистящих и непродовольственных товаров при доставке потребителю (пользователю). Многофункциональная упаковка содержит для обеспечения удобного расположения и стабильного использования электронных устройств выемку на внешней стороне емкости, имеющую ширину 4-20 мм, при этом выемка выполнена с возможностью размещения указанных устройств внутри указанной выемки. 8 з.п. ф-лы., 12 ил.

RU 215929 U1

RU 215929 U1

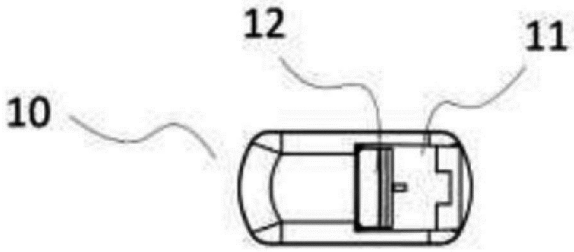

Фиг.1

RU 215929 U1

RU 215929 U1

Область применения полезной модели

Полезная модель относится к упаковкам из различных материалов, используемым для транспортировки, защиты, хранения и выпуска на рынок любого вида пищевых, косметических, чистящих и непродовольственных товаров при доставке потребителю (пользователю).

Уровень техники

В известном уровне техники под упаковкой понимаются изделия из любого вида материала, используемые для транспортировки, защиты, хранения и выпуска на рынок продукции при доставке потребителю (пользователю).

Сегодня упаковки не используются дважды, их выбрасывают после использования продуктов, содержащихся в них. Кроме того, пока продукт в упаковке используется, упаковка не может быть использована для другой цели.

В американском патентном документе US5636732A в данной области техники раскрыта упаковка для жевательной резинки. В указанной упаковке имеется крышка для вытягивания жевательных резинок. На открытом конце упаковки имеется крышка и рама, которая окружает указанный открытый конец. Рама имеет два отверстия. Пара крышек для отверстий аксиально крепится к раме.

В национальном документе на полезную модель TR2019/03635 в данной области техники раскрыта упаковка в виде коробки для кондитерских изделий. Упаковка относится к упаковке в виде коробки для кондитерских изделий, которая может быть использована для упаковки таких продуктов, как драже, кондитерские изделия, лекарственные средства, гранулы, при этом эта упаковка состоит из основного корпуса, верхней крышки, расположенной на верхней части основного корпуса, и нижней крышки, расположенной на нижней части основного корпуса. Упаковка в указанном документе на полезную модель предназначена для лучшей защиты содержащихся в ней пищевых продуктов.

В данной области техники используются подставки для того, чтобы электронные книги, планшетные компьютеры и мобильные телефоны находились в удобном расположении и использовались таким образом. Указанные подставки изготовлены из таких материалов, как дерево, сталь, пластик и т.д. Подставки, как правило, продаются как дополнительные изделия. Существуют подставки или вспомогательные изделия, выполненные в различных формах. Подставка должна находиться в отдельном месте, вследствие чего ее использование непрактично.

В национальном документе на полезную модель TR2017/00833 в данной области техники раскрыт настольный держатель для телефона и планшета. Данный документ относится к настольному держателю для телефона и планшета, который может использоваться в таких местах, как ресторан, кафе, бар, гостиница, дачный поселок, интернет-кафе, конференц-зал и т.д., где этот держатель состоит из корпуса с выемкой, который позволяет телефону или планшету устойчиво стоять, размещаясь на нем, слоя, сформированного таким образом, чтобы покрыть всю поверхность корпуса, рекламной области, расположенной на верхней поверхности корпуса таким образом, чтобы прилегать к слою, и бирки, расположенной на передней поверхности корпуса.

Упаковки в данной области техники используются только до тех пор, пока содержащиеся в них пищевые или непищевые продукты не будут употреблены. После употребления пищевого или непищевого продукта упаковка не используется и выбрасывается. Сегодня известно, что стоимость некоторых упаковок даже выше, чем сам продукт, содержащийся в них. Кроме того, упаковки, изготовленные из сырья, полученного из пластика, загрязняют окружающую среду, если их не использовать

повторно или не перерабатывать. В данной области техники упаковки, используемые для пищевых или непищевых продуктов, не используются для других целей, кроме как для упаковки.

Назначение полезной модели

Задачей полезной модели является получение многофункциональной упаковки, которая служит в качестве подставки, обеспечивая удобное расположение и стабильное использование таких устройств, как электронная книга, планшетный компьютер, мобильный телефон и т.д.

Упаковка, разработанная для достижения указанных целей, содержит емкость (11), крышку (12), нижнюю часть (13), переднюю часть (14), боковую часть (15), заднюю часть (16) и выемку (17).

Описание фигур

фиг. 1 - вид сверху упаковки, которая может быть использована в качестве подставки;

фиг. 2 - вид снизу упаковки, которая может быть использована в качестве подставки;

фиг. 3 - вид спереди упаковки, которая может быть использована в качестве подставки;

фиг. 4 - вид сбоку упаковки, которая может быть использована в качестве подставки;

фиг. 5 - вид сбоку упаковки, которая может быть использована в качестве подставки;

фиг. 6 - вид сзади упаковки, которая может быть использована в качестве подставки;

фиг. 7 - вид сверху упаковки с двумя крышками, которая может быть использована в качестве подставки;

фиг. 8 - вид снизу упаковки с двумя крышками, которая может быть использована в качестве подставки;

фиг. 9 - вид спереди упаковки с двумя крышками, которая может быть использована в качестве подставки;

фиг. 10 - вид сбоку упаковки с двумя крышками, которая может быть использована в качестве подставки;

фиг. 11 - вид сбоку упаковки с двумя крышками, которая может быть использована в качестве подставки;

фиг. 12 - вид сзади упаковки с двумя крышками, которая может быть использована в качестве подставки.

Основные части, упомянутые на фигурах, представлены ниже в виде цифр и названий.

(10) упаковка;

(11) емкость;

(12) крышка;

(13) нижняя часть;

(14) передняя часть;

(15) боковая часть;

(16) задняя часть;

(17) выемка.

Подробное описание полезной модели

Полезная модель относится к упаковкам (10), изготовленным из различных материалов, используемым для транспортировки, защиты, хранения и выпуска на рынок любого типа пищевых, косметических, чистящих и непродовольственных товаров при доставке потребителю (пользователю).

Упаковка (10) согласно полезной модели содержит емкость (11), крышку (12), нижнюю часть (13), переднюю часть (14), боковую часть (15), заднюю часть (16) и выемку (17). В альтернативных вариантах осуществления полезной модели она может

содержать более одной крышки (12) и/или емкости (11).

Упаковка (10) имеет откидную крышку (12). С помощью крышки (12) емкость (11) обеспечивает удобное использование и сохранность находящегося в ней продукта. В альтернативных вариантах осуществления полезной модели, а также при использовании более чем одной крышки (12), вместо крышки (12) могут быть использованы различные способы закрывания, выполняющие ту же функцию.

Крышка (12) в упаковке (10) согласно полезной модели может быть изготовлена вместе с корпусом во время производства, и упомянутая крышка (12) и часть корпуса могут быть изготовлены отдельно, а затем объединены.

Выемка (17) располагается с любой внешней части емкости (11) упаковки (10). Выемка (17) обеспечивает удобное расположение и стабильное использование таких устройств, как электронная книга, планшетный компьютер, мобильный телефон и т.д., а также позволяет использовать упаковку (10) в качестве подставки. Ширина упомянутой выемки (17) может быть различной, чтобы можно было использовать разные устройства. Расстояние, определенное для области выемки (17) в предпочтительном варианте осуществления полезной модели, подходит практически для всех устройств. Указанное расстояние может варьироваться от 4 мм до 20 мм.

Упаковка (10), содержащая емкость (11), в которую могут быть помещены различные пищевые или различные непищевые продукты, такие как кондитерские изделия, жевательная резинка, зубочистки, духи, может быть изготовлена из пластика методом инжекционного формования. Изготовление упаковки (10) согласно полезной модели также может быть осуществлено с помощью 3D-принтеров, таких методов, как экструзия и т.д. Указанная упаковка (10) может быть изготовлена как из пластика, так и из таких материалов, как металл, стекло и т.д.

Выемка (17), размещенная на упаковке (10), может быть расположена в любых частях указанной упаковки (10). Однако в предпочтительном варианте осуществления полезной модели для более эффективного использования емкости (11) и возможности использования упаковки (10) в качестве устойчивой подставки, она расположена вблизи нижней и верхней сторон.

Выемка (17), размещенная на упаковке (10) согласно полезной модели, расположена в передней части (14) указанной упаковки (10). В различных вариантах осуществления полезной модели она может быть также расположена в задней части (16) и боковой части (15) упаковки (10).

Выемка (17), размещенная на передней части (14) упаковки (10), выполнена под углом α для обеспечения удобного расположения используемого устройства. Когда любой из краев используемого устройства помещен в выемку (17), обеспечивается удобное использование благодаря угловой структуре выемки (17). Указанный угол α составляет 18°. В альтернативных вариантах осуществления полезной модели угол α может находиться в диапазоне от 0° до 90°. Для того, чтобы упаковка (10) служила в качестве подставки более прочным и устойчивым образом, можно использовать несколько упаковок (10) рядом. В указанном варианте осуществления устройство непосредственно контактирует с поверхностью упаковки. Таким образом, обеспечивается чистота устройства.

Полезная модель может быть также применена к упаковкам (10), имеющим переднюю часть (14) и боковую часть (15), а также к упаковкам (10) квадратной, овальной и круглой формы.

Нижняя часть (13) расположена в нижней части емкости (11). Устройство (телефон, планшет и т.д.) после помещения в выемку (17) располагается горизонтально или

перпендикулярно. После размещения устройства в выемке (17), нижняя часть (13) упаковки (10) прямо перед экраном привлекает внимание пользователя. Таким образом, указанная нижняя часть (13) используется в качестве эффективной области для размещения рекламы. Таким образом, упаковка (10) одновременно служит подставкой и может быть использована в рекламных целях.

(57) Формула полезной модели

1. Многофункциональная упаковка для парфюмерии, косметики и пищевых продуктов, содержащая для обеспечения удобного расположения и стабильного использования электронных устройств выемку (17) на внешней стороне емкости (11), имеющую ширину 4-20 мм, при этом выемка (17) выполнена с возможностью размещения указанных устройств внутри указанной выемки (17).

2. Упаковка по п. 1, отличающаяся тем, что полость в емкости (11) ограничена выемкой (17) или продолжается до дна выемки (17).

3. Упаковка по п. 1, отличающаяся тем, что она включает нижнюю часть (13), которая расположена прямо перед экраном после размещения электронного устройства в выемке (17) и может быть использована в качестве рекламной области, привлекающей внимание пользователя.

4. Упаковка по п. 1, отличающаяся тем, что она включает выемку (17), выполненную с возможностью легкого охвата короткого или длинного края устройства и имеющую переднюю часть (14) и/или боковую часть (15) и ширину в диапазоне от 4 мм до 20 мм.

5. Упаковка по п. 1, отличающаяся тем, что канал (17) выполнен под углом α, равным 18°.

6. Упаковка по п. 1, отличающаяся тем, что канал (17) выполнен под углом α в диапазоне от 0° до 90°.

7. Упаковка по п. 1, отличающаяся тем, что она включает по меньшей мере одну крышку (12), расположенную в любой части указанной упаковки (10).

8. Упаковка по п. 1, отличающаяся тем, что выемка (17) размещена на передней (14) и/или боковой поверхности емкости (11) с возможностью размещения в ней электронного устройства по длинной или короткой его стороне.

9. Упаковка по п. 1, отличающаяся тем, что выемка (17) предназначена для размещения таких электронных устройств, как электронные книги, планшетные компьютеры, мобильные телефоны.

1

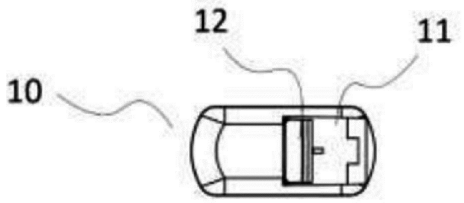

Фиг.1

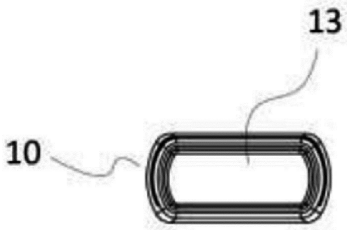

Фиг.2

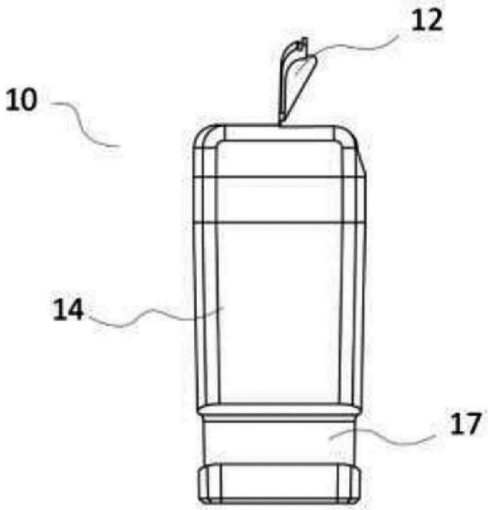

Фиг.3

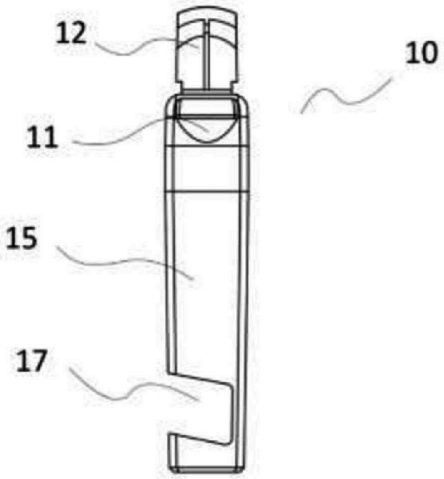

Фиг.4

2

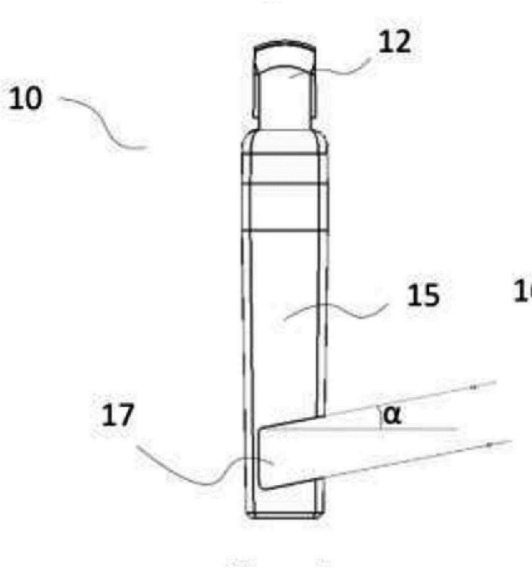

Фиг.5

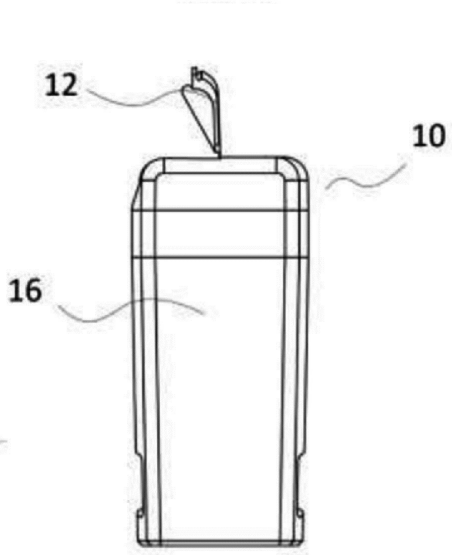

Фиг.6

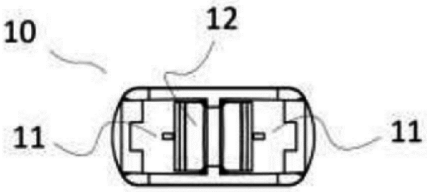

Фиг.7

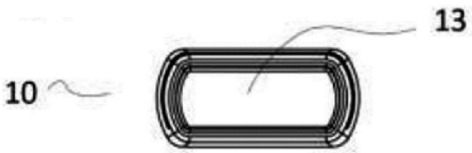

Фиг.8

3

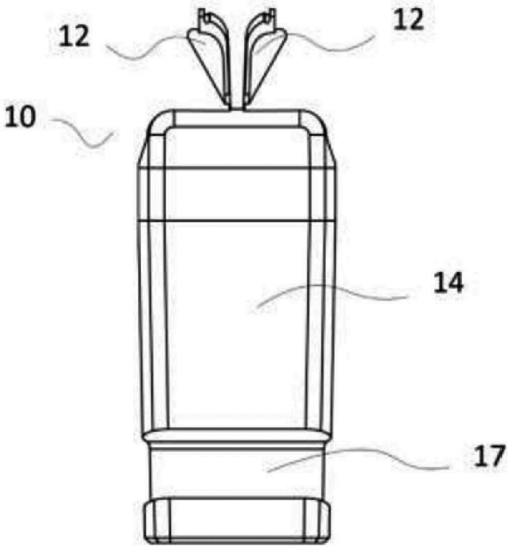

Фиг.9

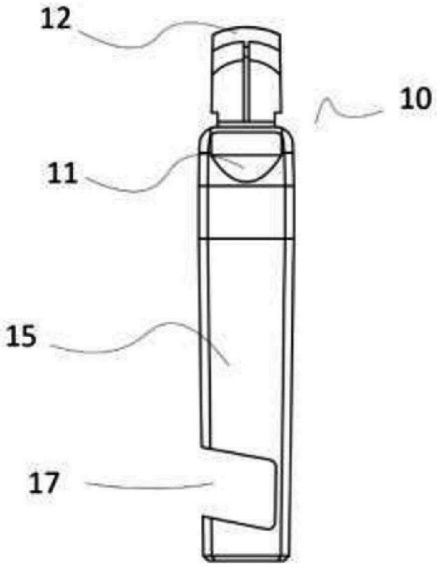

Фиг.10

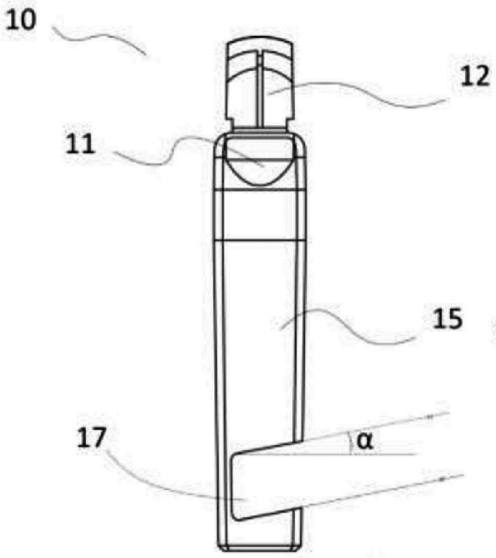

Фиг.11

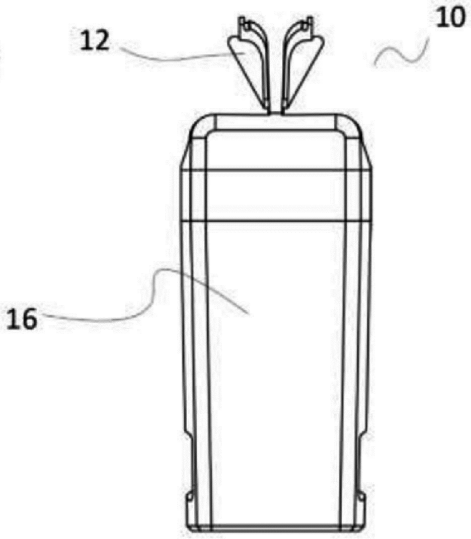

Фиг.12