(19)中华人民共和国国家知识产权局

(12)实用新型专利

(10)授权公告号 CN 203953033 U
(45)授权公告日 2014.11.26

(21)申请号 201420180184.X

(22)申请日 2014.04.14

(73)专利权人 佛山市顺德区智辉金属制品实业有限公司
地址 528313 广东省佛山市顺德区陈村镇勒竹工业区北区一路 7 号

(72)发明人 杜醒文

(74)专利代理机构 北京品源专利代理有限公司 11332
代理人 韩国胜 张海英

(51)Int.Cl.
A47C 27/00(2006.01)

权利要求书1页 说明书2页 附图1页

(54)实用新型名称

一种网格状的座垫

(57)摘要

一种网格状的座垫，所述座垫具有网状结构，所述座垫由 TPE 材料制作而成，所述座垫密布有贯穿所述座垫的上下表面的通孔，相邻所述通孔紧密排列形成所述网状结构。本实用新型环保无毒安全，触感柔软，有按摩功能，加速血液循环，达到防病治病的目的；通风透气性较佳，防止出汗而造成细菌滋生；有缓冲减震作用，减少因长期坐立造成的腿部、臀部疼痛等不适；携带方便，收藏简单；防水防晒，清洗简单，使用寿命长；且制作工艺简单，生产效率高且成本低。适用于旅客、办公室白领、长途车司机、长期做轮椅的残疾人等，可做户外家具和家具座垫。

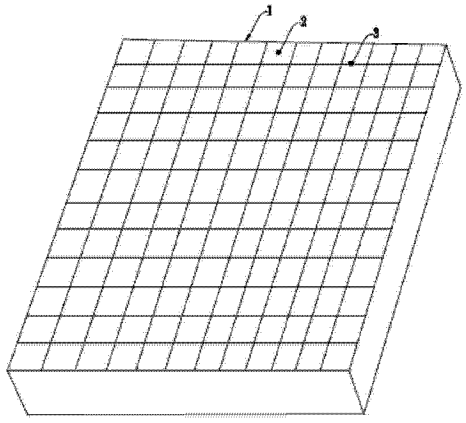

CN 203953033 U

1. 一种网格状的座垫，所述座垫具有网状结构，所述座垫采用 TPE 材料制作而成；其特征在于：所述座垫密布有贯穿所述座垫的上下表面的通孔，相邻所述通孔紧密排列形成所述网状结构。

2. 根据权利要求 1 所述的网格状的座垫，其特征在于：所述通孔为方形孔，圆形孔，椭圆形孔，长条形孔或不规则形状孔；相邻通孔之间由间隔条隔开，所述间隔条在横向和纵向上均排列为直线，且各相邻间隔条的间距相同。

3. 根据权利要求 1 所述的网格状的座垫，其特征在于：所述座垫的底部和侧面设置有一层无纺布。

4. 根据权利要求 2 所述的网格状的座垫，其特征在于：所述通孔的长和宽 10-13mm。

5. 根据根据权利要求 2 所述的网格状的座垫，其特征在于：所述间隔条的厚度为 1-3mm。

6. 根据根据权利要求 1 所述的网格状的座垫，其特征在于：所述座垫的厚度为 24-26mm。

7. 根据根据权利要求 4 所述的网格状的座垫，其特征在于：所述座垫的通孔长和宽均为 11mm。

8. 根据根据权利要求 5 所述的网格状的座垫，其特征在于：所述座垫的网壁厚度为 2mm。

9. 根据根据权利要求 6 所述的网格状的座垫，其特征在于：所述座垫的厚度为 25mm。

一种网格状的座垫

技术领域

[0001] 本实用新型涉及座垫技术领域，尤其涉及一种网格状的座垫。

背景技术

[0002] 随着座垫市场规模的不断扩大，市场上的座垫各式各样，消费者对座垫的选择也越来越重视。消费者不再只是追求产品的美观，对产品的功能和性能也越来越重视，所以生产厂家在座垫的功能和性能上就越来越重视。现有的一些些座垫没有透气的功能或者透气功能较差，一到夏天即使是坐在开空调的屋子，座垫处也是处于空气流通的盲区，久而久之对下体的健康不利，尤其是炎热的夏天面对电脑的上班族，在工作时注意力集中，与座椅接触的身体部分长时间的空气不流通，会感觉不舒服，时间久了对健康不利；还有一些座垫虽然透气性好，但柔软度不够好坐上去感觉不舒服，且容易老化变形使用寿命不长。

发明内容

[0003] 本实用新型的目的在于以上的不足和缺点提出一种网格状的座垫。

[0004] 为达此目的，本实用新型采用以下技术方案：

[0005] 一种网格状的座垫，所述座垫具有网状结构，所述座垫采用 TPE 材料制作而成。

[0006] 所述座垫密布有贯穿所述座垫的上下表面的通孔，相邻所述通孔紧密排列形成所述网状结构。

[0007] 所述通孔为方形孔，圆形孔，椭圆形孔，长条形孔或不规则形状孔；相邻通孔之间由间隔条隔开，所述间隔条在横向和纵向上均排列为直线，且各相邻间隔条的间距相同。

[0008] 所述座垫的底部和侧面设置有一层无纺布

[0009] 所述通孔的长和宽为 10-13mm。

[0010] 所述间隔条的厚度为 1-3mm。

[0011] 所述座垫的厚度为 24-26mm。

[0012] 所述通孔长和宽均为 11mm。

[0013] 所述间隔条厚度为 2mm。

[0014] 所述座垫的厚度为 25mm。

[0015] 本实用新型是采用 TPE 材料制作而成的座垫，此坐垫环保无毒安全，触感柔软，有按摩功能，加速血液循环，达到防病治病的目的；通风透气性较佳，防止出汗而造成细菌滋生；且制作工艺简单，生产效率高且成本低。

附图说明

[0016] 图 1 是本实用新型一个实施例的结构示意图。

[0017] 其中：1 为座垫，2 为通孔，3 为间隔条。

具体实施方式

[0018] 下面结合附图并通过具体实施方式来进一步说明本实用新型的技术方案。

[0019] 如图1所示，一种网格状的座垫，所述座垫1具有网状结构，所述座垫1采用TPE材料制作而成。热塑性弹性体TPE（Thermoplastic Elastomer）是一种具有橡胶的高弹性，高强度，高回弹性，又具有可注塑加工的特征的材料。具有环保无毒安全，硬度范围广，有优良的着色性，触感柔软，耐候性，抗疲劳性和耐温性，加工性能优越。

[0020] 由TPE材料制作而成的所述座垫1环保无毒安全，触感柔软，有缓冲减震作用，减少因长期坐立造成的腿部、臀部疼痛等不适；具有高回弹性，不容易变形，防水防晒使用寿命长；由于TPE材料加工性能优越，所以所述座垫1的制作工艺简单，生产效率高且成本低。

[0021] 所述座垫1密布有贯穿所述座垫的上下表面的通孔2，相邻所述通孔2紧密排列形成所述网状结构。

[0022] 网状结构可以降低身体接触面积的同时能达到空气对流功能，降低温度，防止出汗和造成细菌滋生。

[0023] 所述通孔2为方形孔，圆形孔，椭圆形孔，长条形孔或不规则形状孔；相邻通孔2之间由间隔条3隔开，所述间隔条3在横向和纵向上均排列为直线，且各相邻间隔条3的间距相同。

[0024] 设计成不同形状的通孔，广大消费者的选择空间就越大，满足不同消费者的不同需求。

[0025] 所述座垫的底部和侧面设置有一层无纺布。

[0026] 所述无纺布增加座垫的拉力，预防变形；还可以和座椅较好的接触，减少磨损破坏。

[0027] 所述通孔2的长和宽为10-13mm。

[0028] 所述通孔2太小，空气流通不好，清洗不方便，通孔太大，舒适感不佳。所以制成10-13mm的空格较为合适。

[0029] 所述间隔条3的厚度为1-3mm。

[0030] 所述座垫1的间隔条如果太细就容易断裂，太厚坐上去又感觉不舒服。

[0031] 所述座垫1的厚度为24-26mm。

[0032] 如果所述座垫1的厚度太薄或太厚，通风透气效果不好。

[0033] 所述通孔2的长和宽均为11mm。

[0034] 所述通孔2使所述座垫1通风透气最佳，容易清洗，舒适感最佳。

[0035] 所述间隔条3的厚度为2mm。

[0036] 这样的间隔条3厚度既舒服又不容易断裂，舒适感最佳，使用时间长。

[0037] 所述座垫1的厚度为25mm。

[0038] 所述座垫1的厚度能实现最佳的通风透气效果最佳，节约成本。

[0039] 以上结合具体实施例描述了本实用新型的技术原理。这些描述只是为了解释本实用新型的原理，而不能以任何方式解释为对本实用新型保护范围的限制。基于此处的解释，本领域的技术人员不需要付出创造性的劳动即可联想到本实用新型的其它具体实施方式，这些方式都将落入本实用新型的保护范围之内。

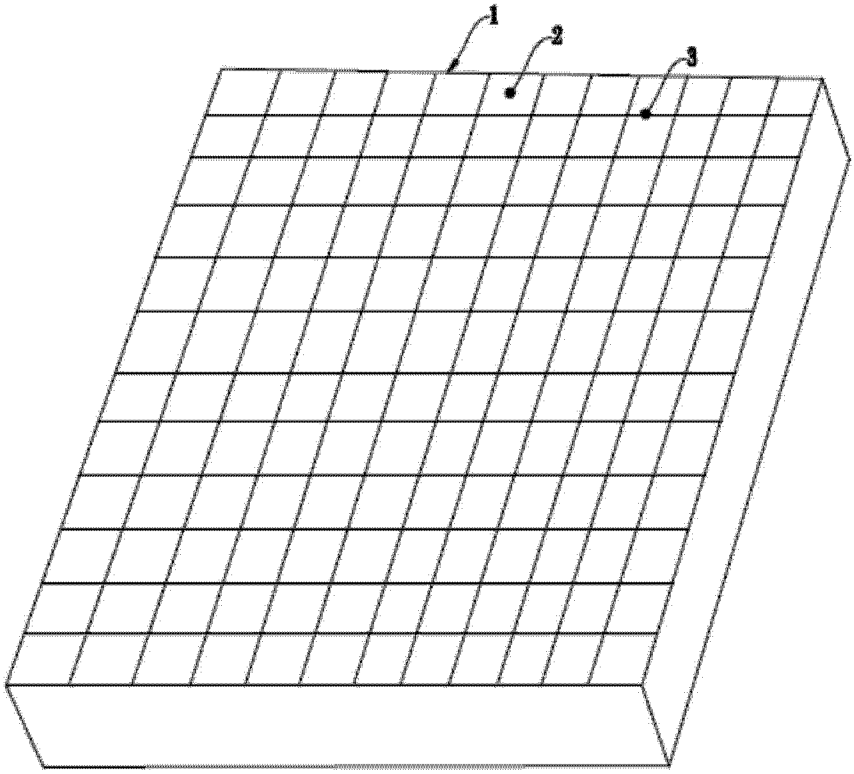

图 1